(DE) Bedienungsanleitung Camper Van Heckauszug

(EN) Operating instructions Camper Van rear extension
(FR) Notice d'utilisation fourgon aménagé
(IT) Istruzioni per l'uso Estensione posteriore camper
(ES) Manual de instrucciones Ampliación trasera Camper Van
(NL) Gebruiksaanwijzing Camper achteraanbouw
(NO) Bruksanvisning Bobil uttrekk bak
(FIN) Käyttöohjeet Matkailuauton takaosan jatke
(SE) Bruksanvisning Bakre påbyggnad för husbil
(POL) Instrukcja obsługi Przedłużenie tylne kampera
(CZ) Návod k obsluze Zadní nástavba obytného vozu

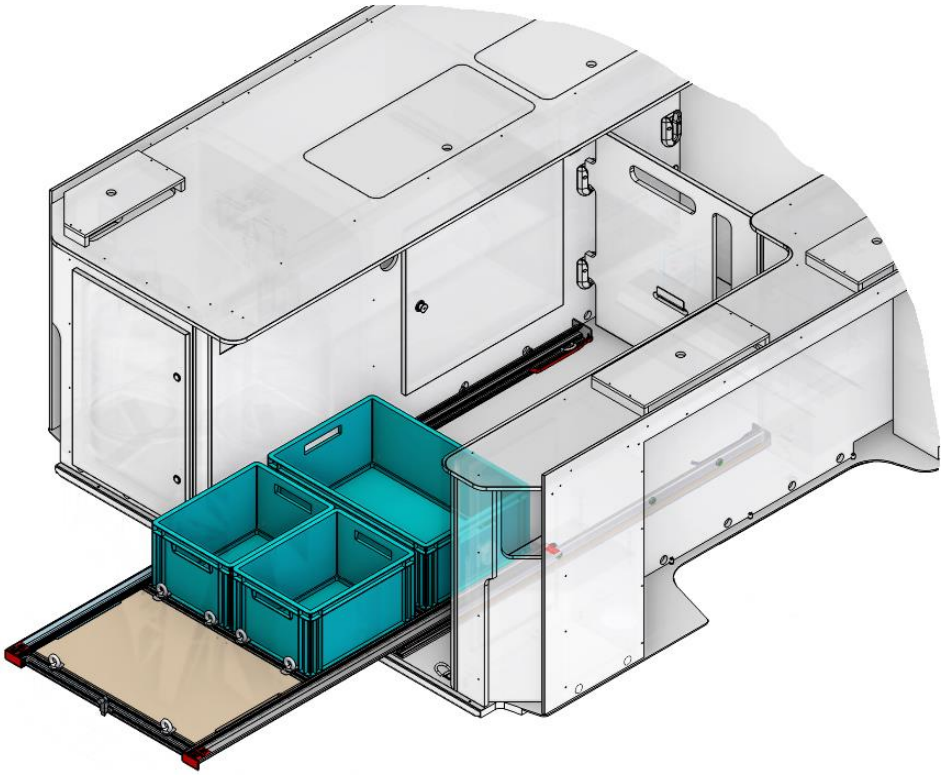

(DE) Über diese Bedienungsanleitung

Diese Bedienungsanleitung richtet sich an den verantwortlichen Fahrzeugführer/-halter. Bedienungsanleitung vor der Montage und Nutzung des Produkts sorgsam lesen.

- Diese Bedienungsanleitung im Fahrzeug mitführen und bei Besitzerwechsel weitergeben.
- Bei Montage und Verwendung des Produkts alle Vorgaben seitens des Fahrzeugherstellers beachten (siehe Fahrzeuganleitung).

Änderungen bezüglich Konstruktion, Ausstattung und Farbe bleiben vorbehalten. Abbildungen sind unverbindlich.

Sicherheit

Bestimmungsgemäße Verwendung

Der Camper-Van Heckauszug dient ausschließlich dem Transport von Gegenständen, welche auf der oberen Staufläche befestigt sind.

- Heckauszug / Zubehör nur gemäß Montageanleitung anbringen.
- Heckauszug / Zubehör nur an freigegebenen Fahrzeugen montieren.
- Ausschließlich Originalzubehör und Originalersatzteile verwenden, die für den Heckauszug zugelassen sind. Die Eignung weiterer Zubehörteile muss bei dem jeweiligen Hersteller erfragt werden.
- Verantwortlich für den Heckauszug / Zubehör bzw. die Einhaltung der entsprechenden Vorschriften ist der Fahrzeugführer.

Bei unsachgemäßer, von der Bedienungsanleitung abweichender Handhabung oder nicht bestimmungsgemäßer Verwendung, erlischt jeglicher Garantie- und Gewährleistungsanspruch gegenüber dem Hersteller.

Vorhersehbarer Fehlgebrauch

- Heckauszug / Zubehör ist nicht für die Montage durch Kinder oder Jugendliche ausgelegt.
- Werden Umbauten und Änderungen am Heckauszug / Zubehör vorgenommen, erlischt die Betriebserlaubnis.
- Die transportierten Gegenstände müssen ordnungsgemäß befestigt sein. Für die Befestigung ist der Benutzer zuständig.
- Die transportierten Gegenstände müssen gleichmäßig auf der gesamten Fläche verteilt werden.
- Sicherer Sitz der transportierten Gegenstände muss vor jeder Fahrt überprüft werden.
- Vor Fahrtbeginn überprüfen, ob der Heckauszug richtig eingerastet ist.
- Die maximale Traglast des Heckauszugs darf nicht überschritten werden.
- Vorsicht beim Öffnen / Schließen des Heckauszuges in Hanglage bei angebrachter Ladung.

Allgemeine Sicherheitshinweise

- Bei der Nutzung des Heckauszug / Zubehör sicherstellen, dass die nationalen Gesetze des jeweiligen Landes eingehalten werden.
- Beschädigte Teile umgehend durch Originalersatzteile ersetzen. Beschädigter Heckauszug/beschädigtes Zubehör nicht zum Transport verwenden.
- Bei Verwendung von Nutensteinen sicherstellen, dass der Nutenkanal keinen Schaden nimmt oder deformiert wird.
- Nutensteine nur in den für die zugelassenen Anbaukomponenten vorgesehenen Bereichen verwenden.
- Ausschließlich Originalzubehör-Nutensteine verwenden

Sicherheitshinweise zu Ladung

- Bei der Beladung auf verteilte Last, auf einen möglichst niedrigen Schwerpunkt und einer Position nah am Boden achten. Ladung gegen Verrutschen sichern, regelmäßig auf korrekte Position überprüfen.
- Ladung sorgfältig mit speziellen Gurten (Kunststoff/Textil) sichern. Keine elastischen Bänder verwenden.
- Sicherstellen, dass die Veränderung der Achslastverteilung durch den Heckauszug / Zubehör nicht zu einem Überschreiten der zulässigen Achslasten führt.

Restrisiken

Sicherheitshinweise

VORSICHT!

Kollisionsgefahr beim Ausfahren des Heckauszugs in Schräglage.

Wenn der Bug des Fahrzeugs höher als das Heck steht, während der Heckauszug entriegelt wird, kann der Heckauszug besonders bei hoher Beladung ungebremst ausfahren.

- Fahrzeug ebenerdig abstellen, bevor der Heckauszug entriegelt wird.
- Obere Staufläche mit einer Hand festhalten, während der Heckauszug entriegelt wird.

VORSICHT!

Kollisionsgefahr bei Personen oder Gegenständen hinter dem Heckauszug.

Der Heckauszug kann Personen oder Gegenstände schädigen, die sich beim Ausfahren unbemerkt dahinter befinden.

- Beim Ausfahren des Heckauszugs darauf achten, dass sich keine Personen oder Gegenstände dahinter befinden.

VORSICHT!

Gefahr durch Einklemmen von Gliedmaßen.

Das Schienensystem hat bewegliche Teile, zwischen denen Finger und andere Gliedmaßen versehentlich eingeklemmt werden können.

- Beim Aus- und Einfahren des Heckauszugs keine Finger oder andere Gliedmaßen zwischen beweglichen Teilen lassen.

VORSICHT!

Unfallgefahr durch verändertes Fahrverhalten

Durch montiertes und beladenes Heckauszugssystem kann sich das Fahrverhalten des Fahrzeugs verändern.

- Erhöhte Bremswege einrechnen und mit angepasster Geschwindigkeit fahren.

VORSICHT!

Schäden durch mangelhafte Montage

Aufgrund mangelhafter Montage können sich Heckauszug / Zubehör oder Ladung während der Fahrt lösen und zu Unfällen führen.

- Keine elastischen Spannbänder verwenden.
- Alle Schraubverbindungen und Spannbänder erstmalig nach der Erstmontage, nach kurzer Fahrt (ca. 50 km) und dann vor jeder Fahrt auf Beschädigungen, festen Halt und ordnungsgemäßen Sitz prüfen und ggf. nachziehen. Schadhafte Teile sofort durch Originalersatzteile ersetzen.
- Bei ungewöhnlichen Geräuschen oder verändertem Fahrverhalten sicheren Sitz von Ladung und Heckauszug / Zubehör prüfen.

Reinigung und Wartung

- Befestigungsschrauben in regelmäßigen Abständen nachziehen.
- Heckauszug / Zubehör regelmäßig, spätestens nach Salzwassereinwirkung, mit warmem Wasser und geeigneten Reinigungsmitteln reinigen. Keine aggressiven Reinigungsmittel verwenden.
- Komponenten regelmäßig reinigen.

Lieferumfang und Ersatzteilliste

- Lieferung nach dem Auspacken auf Schäden und Vollständigkeit prüfen, Mängel umgehend dem Händler melden.

Transport und Lagerung

- Heckauszug / Zubehör trocken, sauber und frostfrei lagern.

Entsorgung

Alle Komponenten des Heckauszug /Zubehör sind vollständig wiederverwertbar und können zur Wiederverwertung entsprechenden Sammelstellen übergeben werden.

Bedienung

Siehe Bilderbeschreibung am Ende der Bedienungsanleitung

HINWEIS

Der Heckauszug ist nicht für die Aufnahme von Körpergewicht konzipiert. Eine Belastung durch Sitzen oder Stehen kann diesen beschädigen.

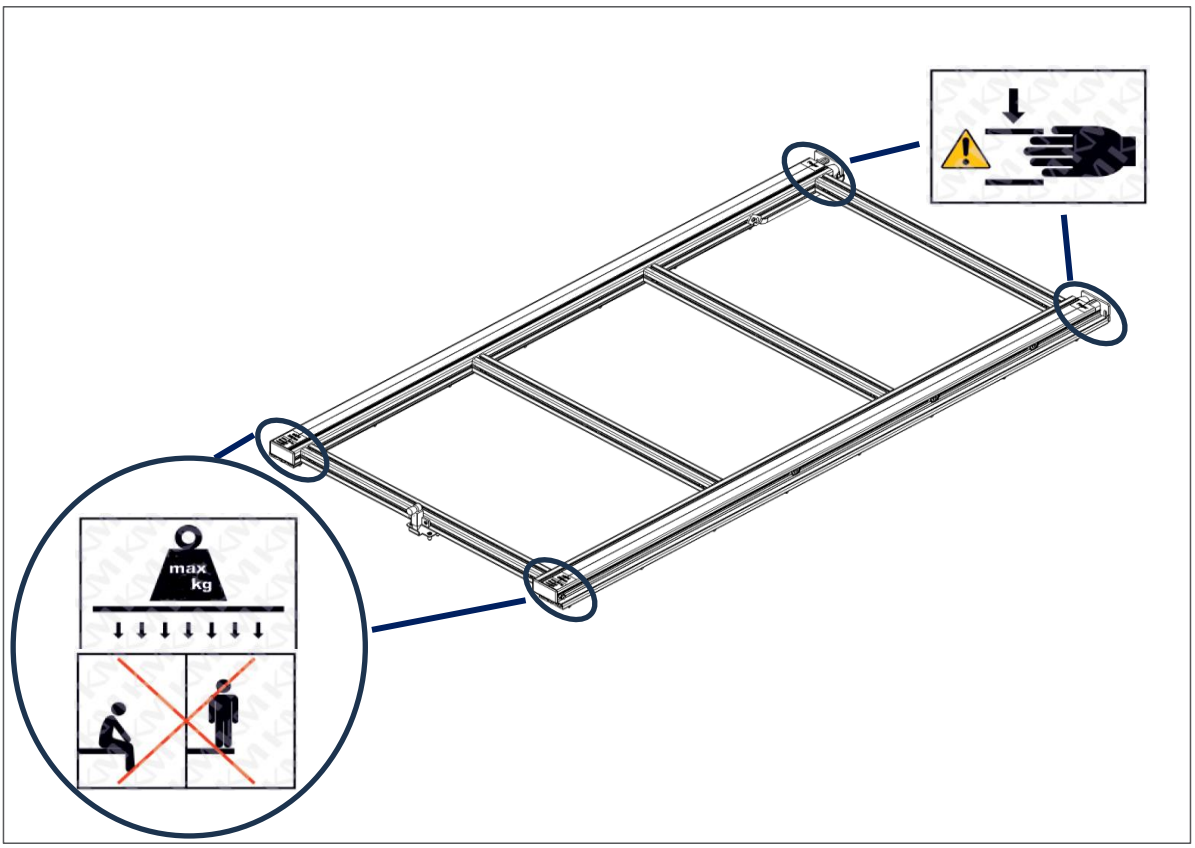

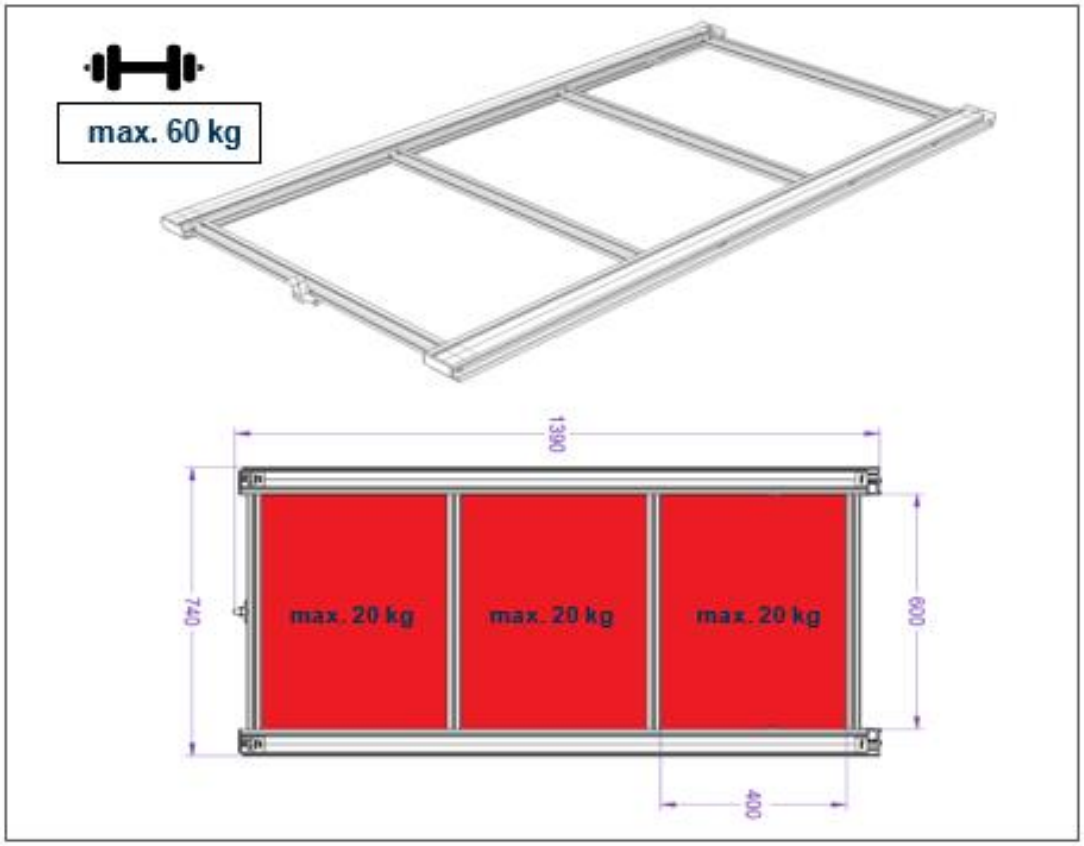
max. 60 kg
1390
740
max. 20 kg
max. 20 kg
max. 20 kg
600
400

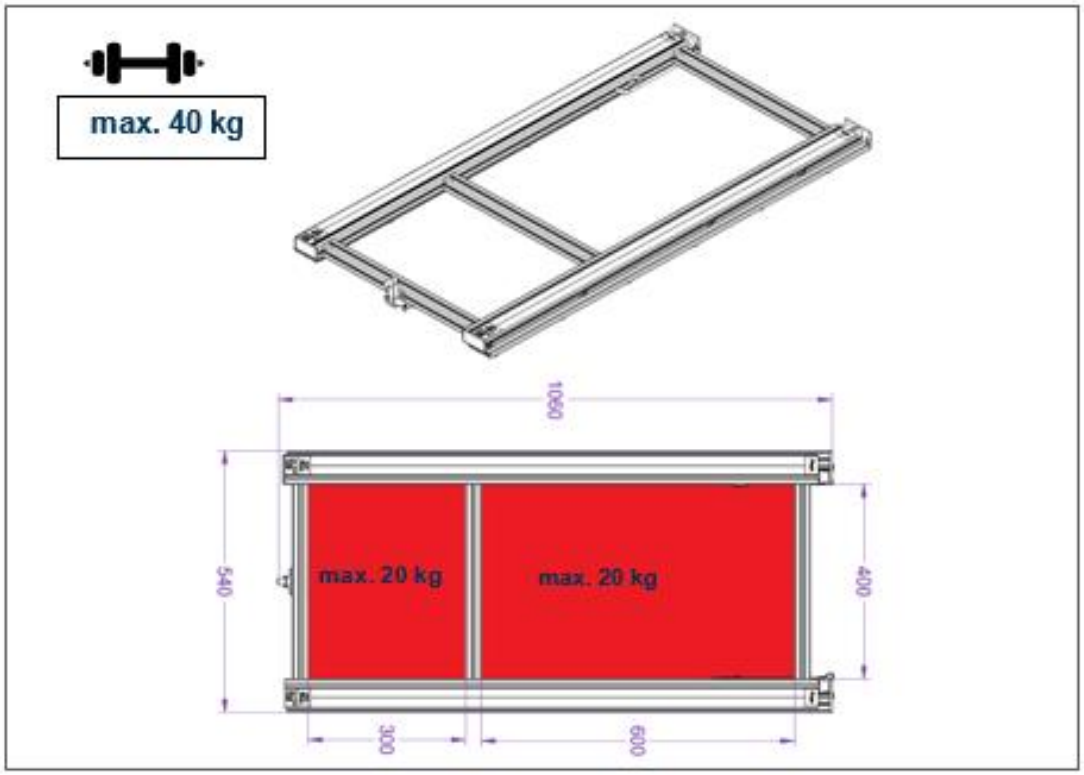
max. 40 kg
1060
540
max. 20 kg
max. 20 kg
400
300
600

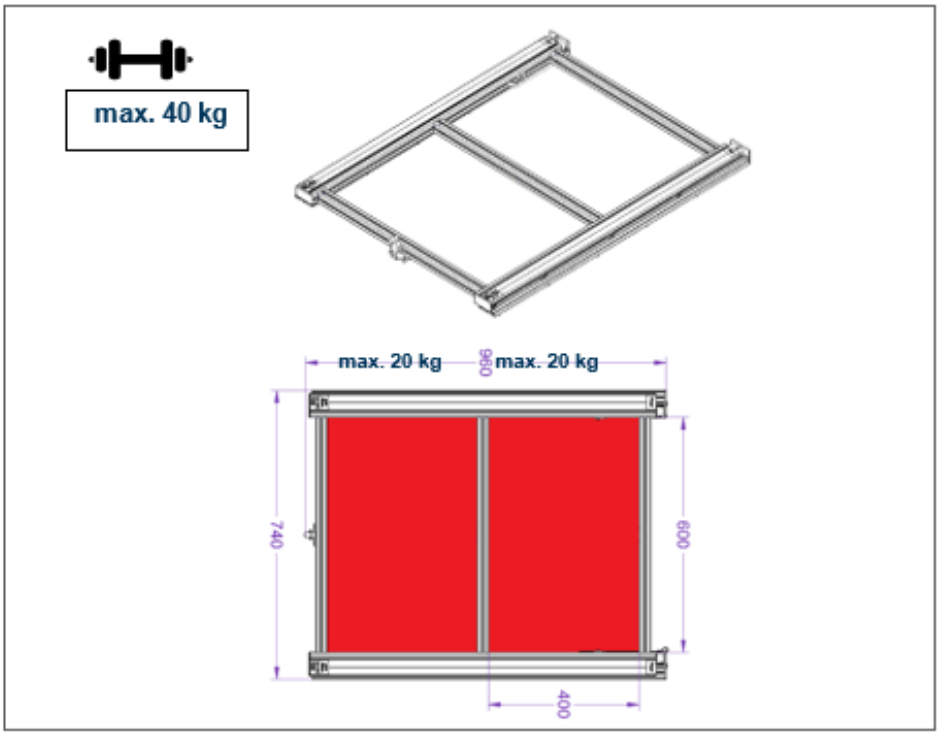

Allgemeine Hinweise

Das Schienensystem kann zu Beginn der Nutzungszeit lautere Rollgeräusche verursachen, bis es nach einer Einlaufzeit wieder leiser wird. Eine hohe Beladung kann ebenfalls lautere Rollgeräusche verursachen. Beide Fälle sind jedoch unbedenklich.

Der Heckauszug ist mit zwei Nylonbändern abgesichert, die ein zu weites Ausfahren der Staufläche verhindern. Die Nylonbänder sind wartungsfrei. Wir empfehlen dennoch, die Bänder regelmäßig auf Sitz und Schäden zu prüfen, insbesondere nach Fahrten mit hoher Beladung oder auf unwegsamem Gelände.

1. Heckauszug ausfahren

1. Hebel des Heckauszugs anheben.
   Die obere Staufläche ist entriegelt.
2. Staufläche langsam bis zur gewünschten Position ausfahren.
3. Bei der Erstinbetriebnahme die Auszugslänge einstellen.
   Diese darf nicht mehr als 60 % der Gesamtlänge betragen.

1.1

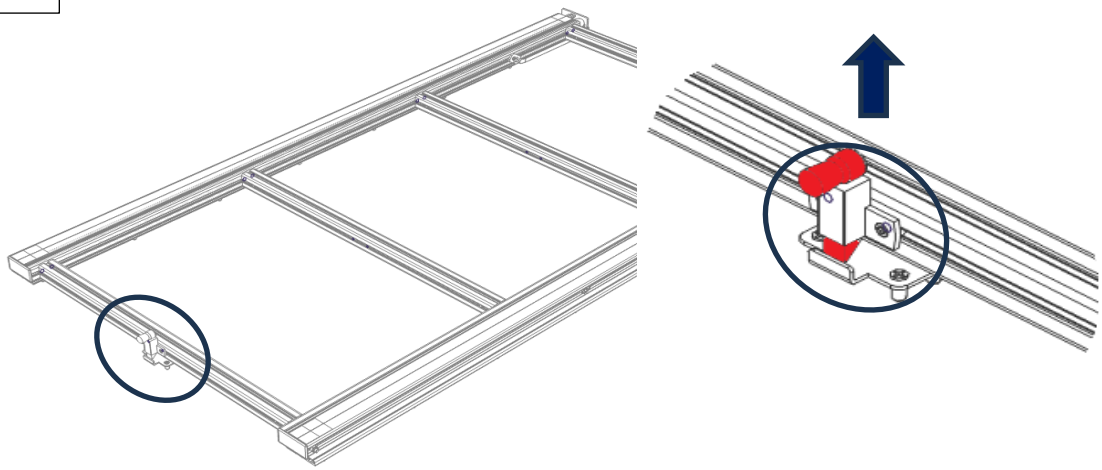

1.2

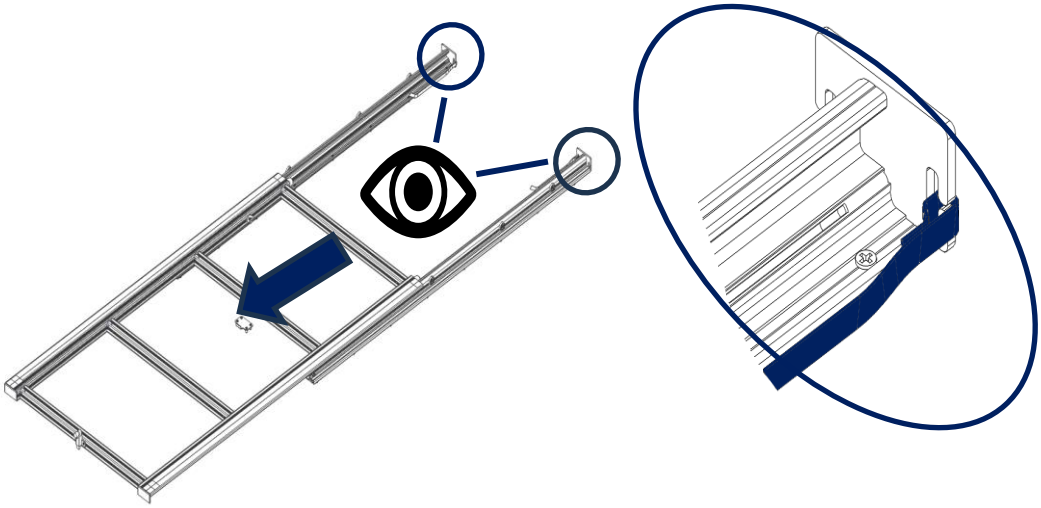

1.3.1

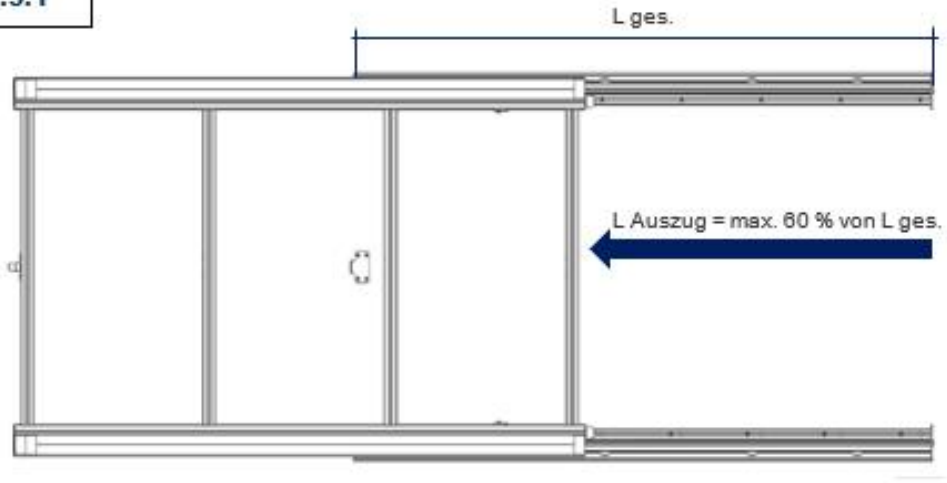

1.3.2

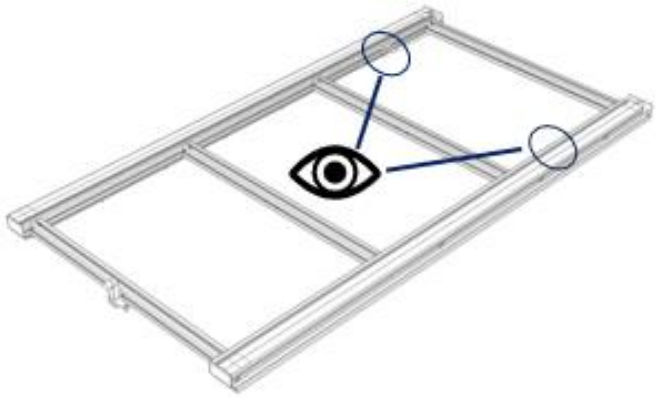

1.3.3

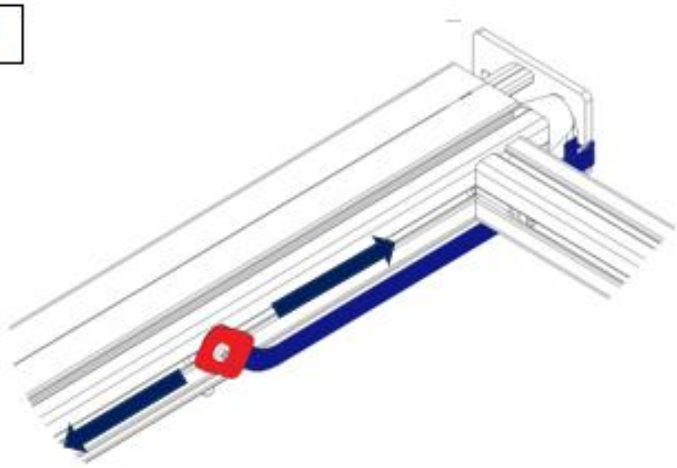

2. Heckauszug einfahren

Staufläche einfahren, bis der Hebel hörbar einrastet.
Bei Erstinbetriebnahme die obere Staufläche so einstellen, dass diese ohne Spiel festsitzt.

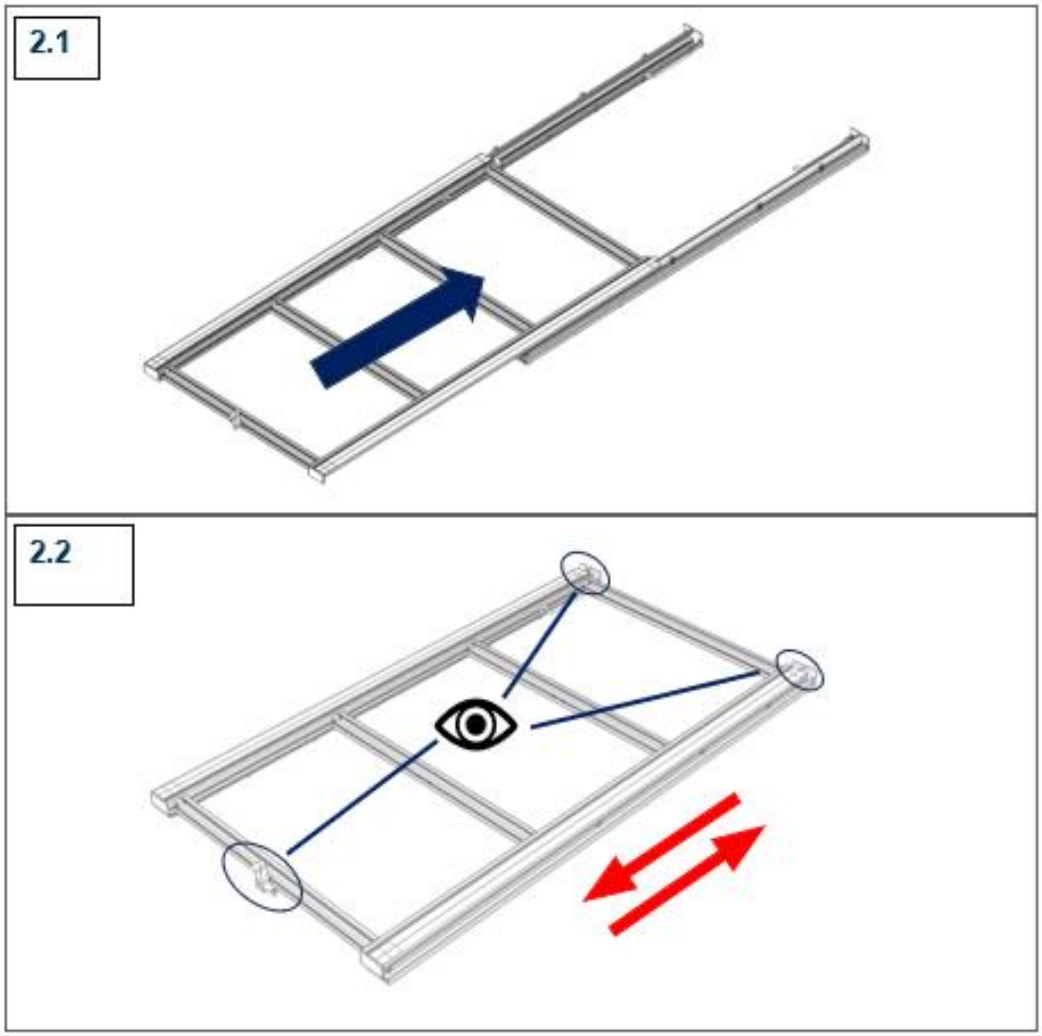

2.2.1

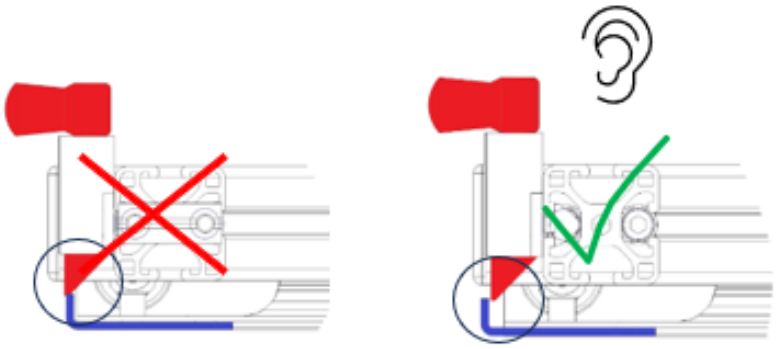

2.2.2

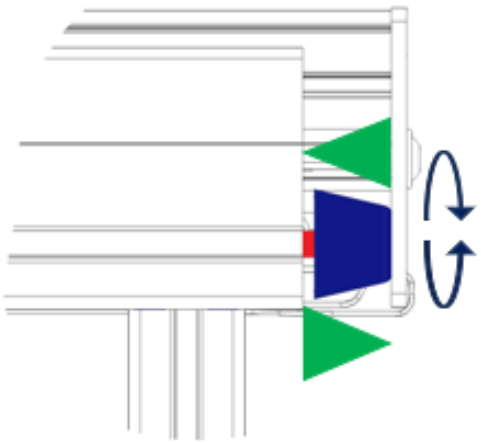

3. Staufläche abnehmen

Der Heckauszug ist grundsätzlich wartungsfrei. Je nach Beladung und gefahrener Strecke kann es dennoch notwendig sein, die Lauffläche des Schienensystems zu reinigen. Die obere Staufläche kann hierfür komplett abgenommen werden. Wir empfehlen, die Staufläche nur zu zweit abzunehmen.

1. Heckauszug ausfahren.
2. Heckauszug komplett entladen.
3. Staufläche festhalten und Nylonbänder aushängen.
   Die Staufläche ist nicht länger gesichert.

Staufläche zu zweit weiter herausziehen, bis sie sich komplett vom Unterbau löst.

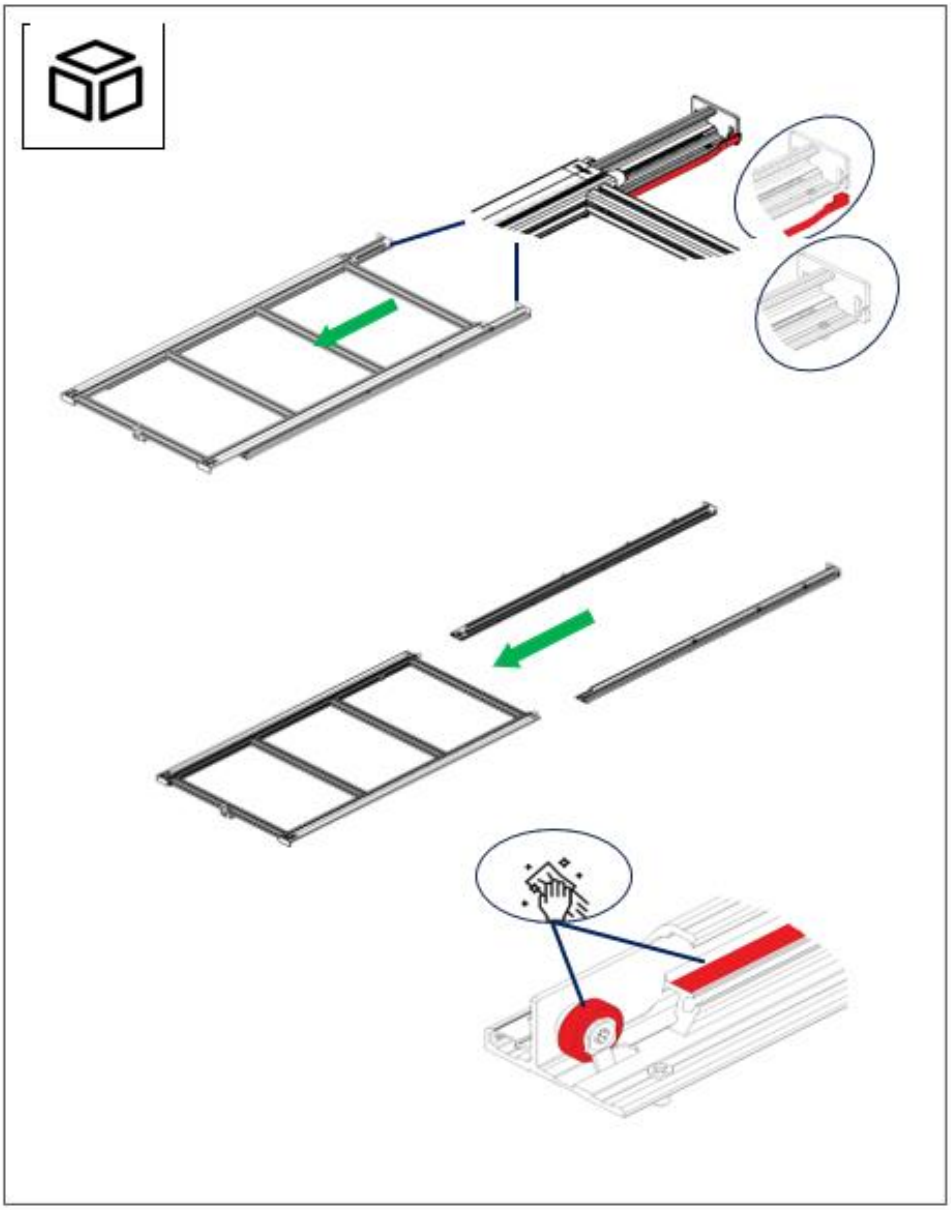

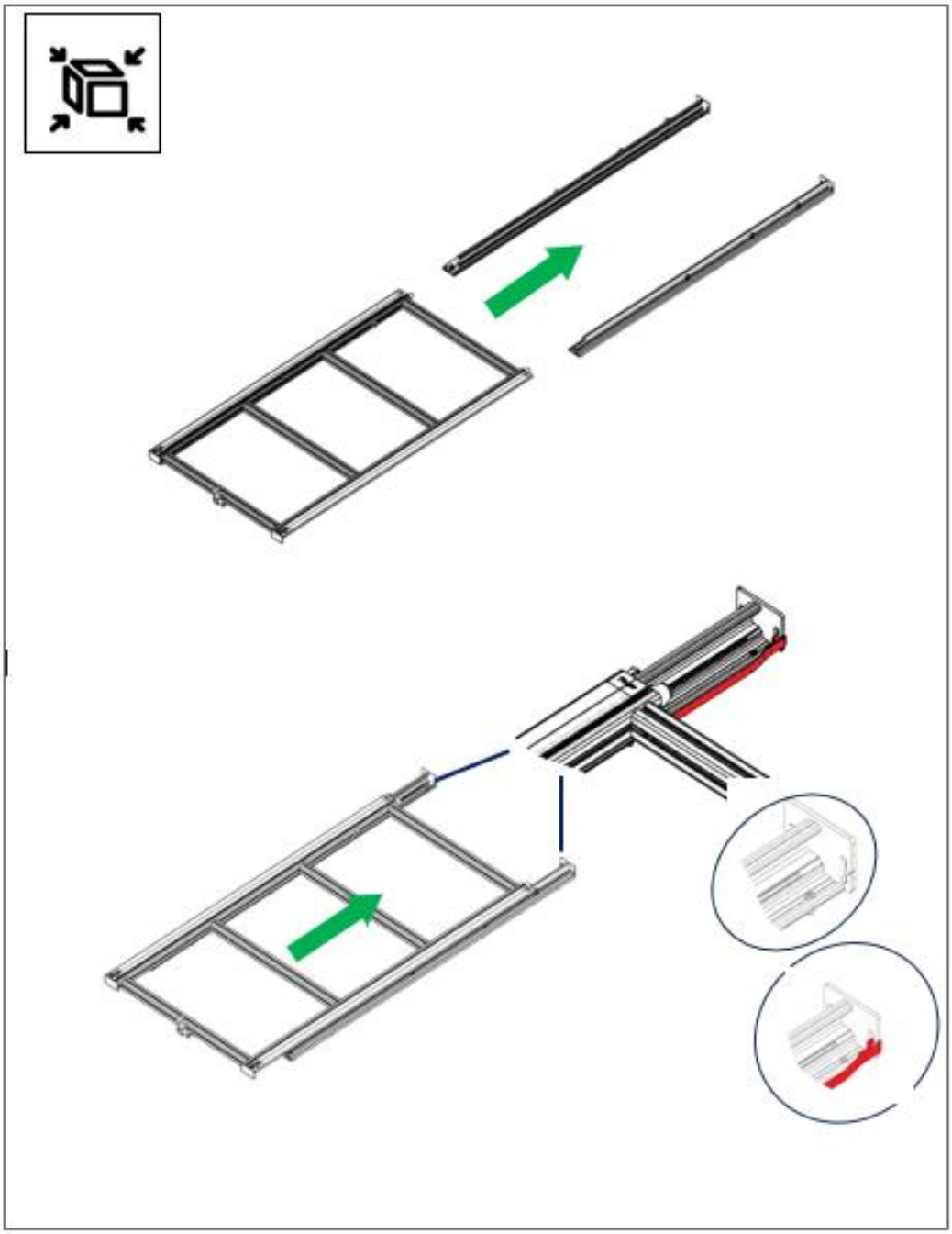

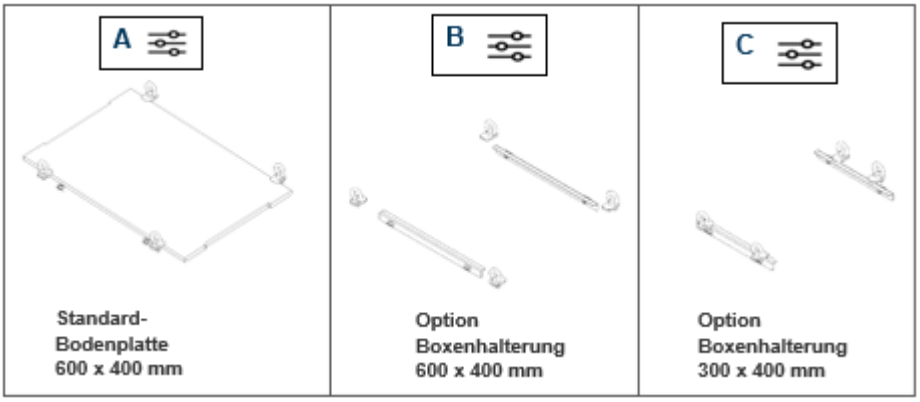

Heckauszug beladen

1. Zu befestigende Komponente auf die Auflagen in der Stauzone auflegen.
2. Nutensteine in die Nuten der Aluprofile einlegen.
3. Die Befestigungsösen mit den Blechteilen in die Gewinde der Nutensteine eindrehen und die Blechteile verdrehen, sodass die Komponenten fixiert werden können.
4. Befestigungsösen handfest anziehen.

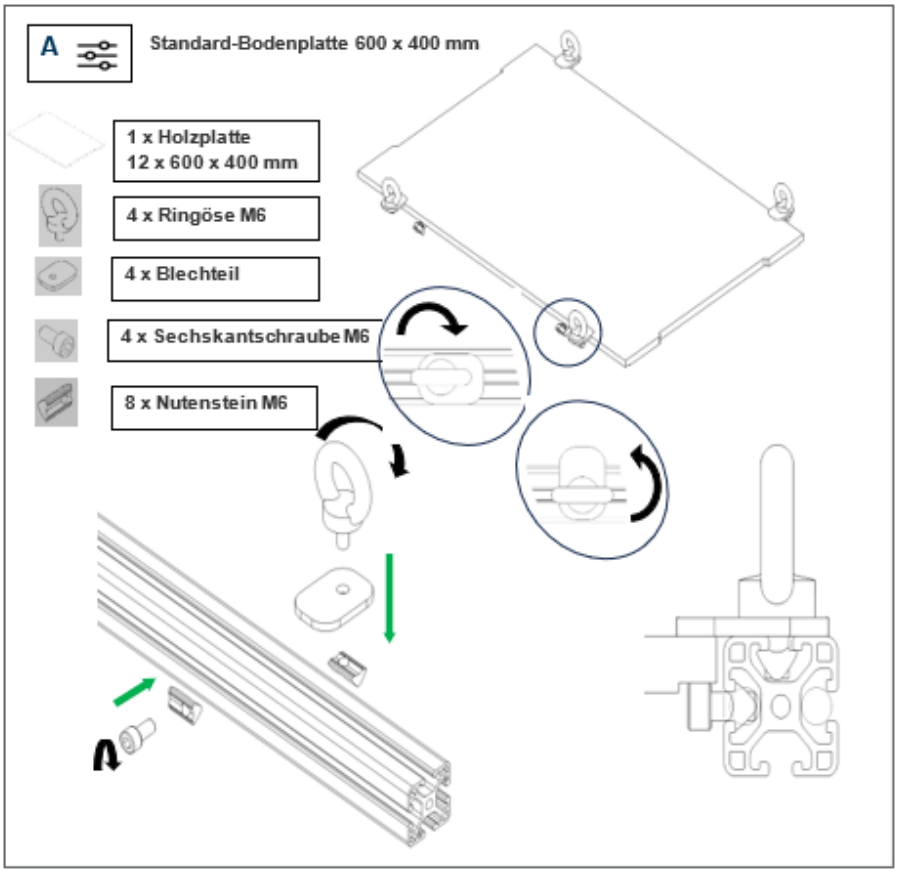

B

Option Boxenhalterung 600 x 400 mm

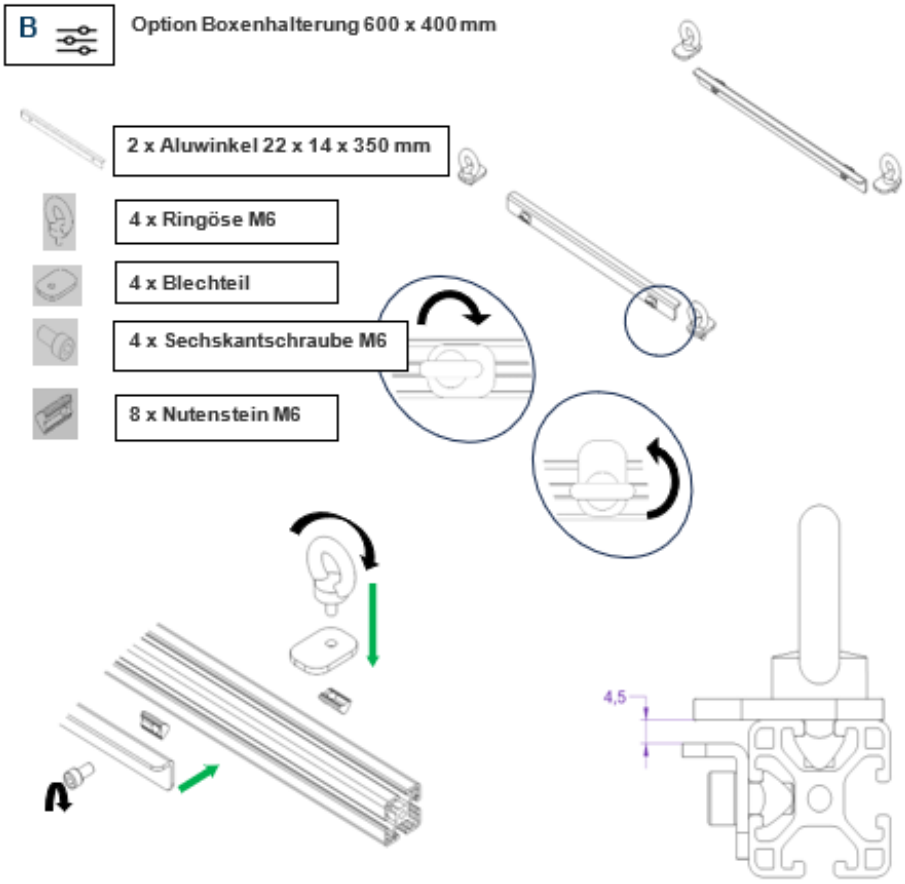

Achtung: Boxen sind nicht im Lieferumfang enthalten!

Für die Halterung passende Boxen müssen folgende Konturen haben!

Empfehlung: Boxen von Auer Packaging

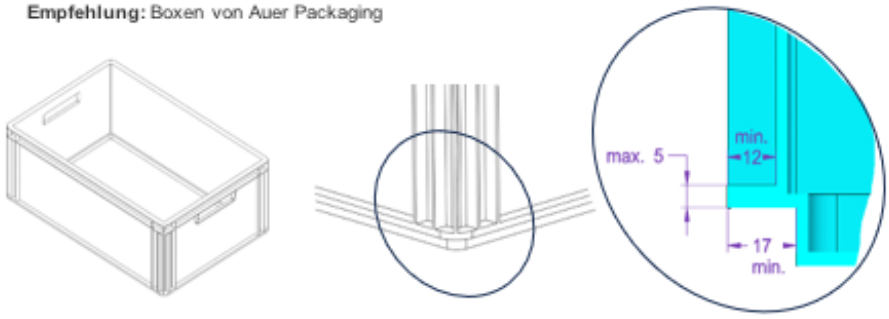

C

Option Boxenhalterung 300 x 400 mm

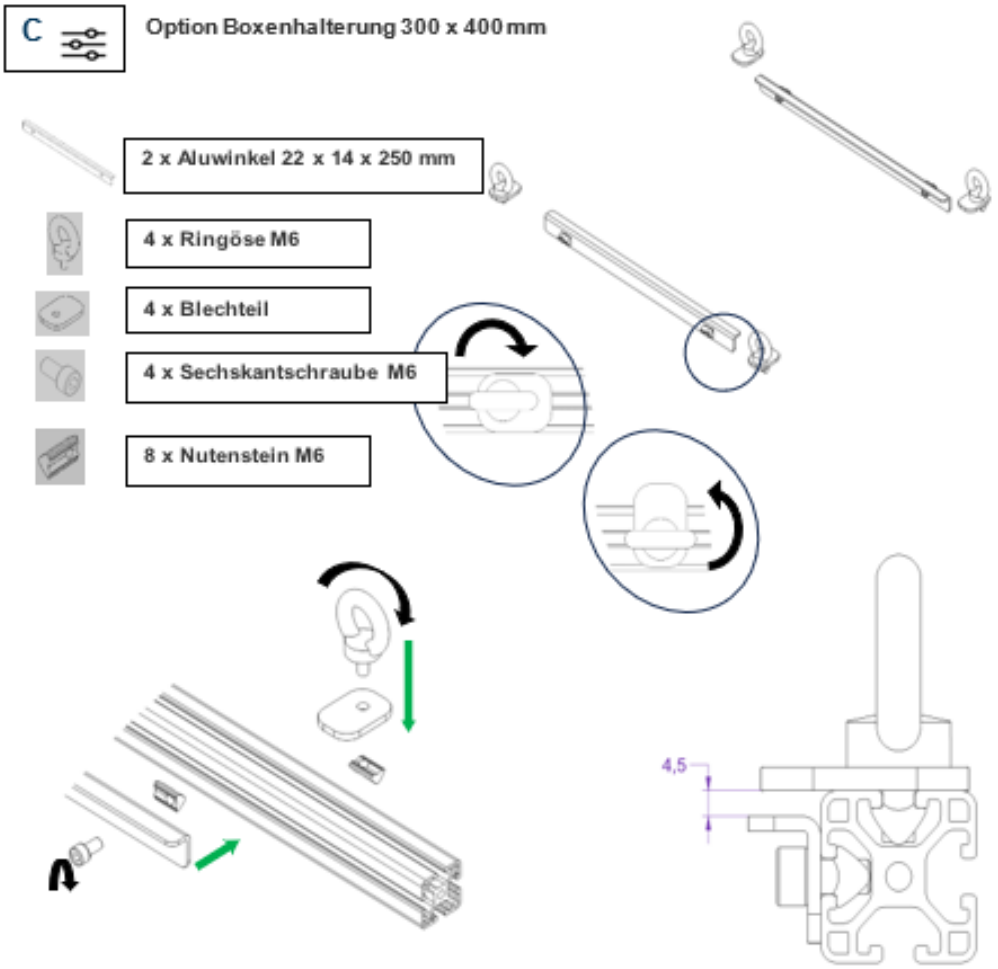

Achtung: Boxen sind nicht im Lieferumfang enthalten!

Für die Halterung passende Boxen müssen folgende Konturen haben!

Empfehlung: Boxen von Auer Packaging

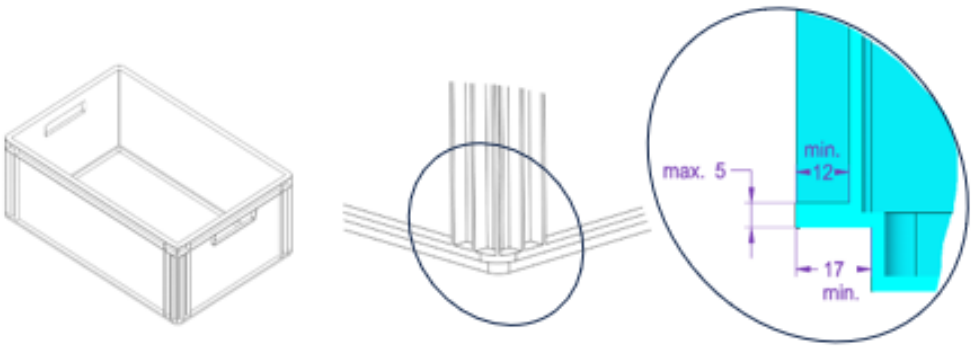

(EN) About these operating instructions

These operating instructions are intended for the responsible vehicle driver/owner. Read the operating instructions carefully before installing and using the product.

- Keep these operating instructions in the vehicle and pass them on if the vehicle changes hands.
- When installing and using the product, observe all specifications of the vehicle manufacturer (see vehicle manual).

We reserve the right to make changes to the design, equipment and colour.

Illustrations are not binding.

Safety

Intended usage

The Camper Van rear pull-out is used exclusively for transporting items that are attached to the upper storage area.

- Only attach the rear pull-out / accessories in accordance with the assembly instructions.
- Only fit rear extension / accessories to approved vehicles.
- Only use original accessories and original spare parts that are approved for the rear extension. The suitability of other accessories must be checked with the respective manufacturer.
- The driver of the vehicle is responsible for the rear extension / accessories and compliance with the corresponding regulations.

Improper handling that deviates from the operating instructions or improper use will invalidate any guarantee and warranty claims against the manufacturer.

Foreseeable misuse

- Rear extension / accessories are not designed for assembly by children or teenagers.
- If conversions and modifications are made to the rear extension / accessories, the operating licence expires.
- The transported objects must be properly secured. The user is responsible for fastening.
- The transported objects must be evenly distributed over the entire surface.
- The secure fit of the transported objects must be checked before each journey.
- Before driving off, check that the rear extension is correctly engaged.
- The maximum load capacity of the rear extension must not be exceeded.
- Take care when opening/closing the rear extension on a slope with a load attached.

General safety information

- When using the rear extension / accessories, ensure that the national laws of the respective country are complied with.
- Replace damaged parts immediately with original spare parts. Do not use a damaged rear extension/damaged accessories for transport.
- When using sliding blocks, ensure that the groove channel is not damaged or deformed.
- Only use sliding blocks in the areas intended for the approved add-on components.
- Only use original accessory sliding blocks

Safety instructions for cargo

- When loading, ensure that the load is splittered, that the centre of gravity is as low as possible and that it is close to the ground. Secure load against slipping, check regularly for correct position.
- Secure the load carefully with special straps (plastic/textile). Do not use elasticated straps.
- Ensure that the change in the axle load distribution due to the rear extension / accessories does not lead to the permissible axle loads being exceeded.

Residual risks

Safety instructions

CAUTION!

Risk of collision when extending the rear extension in an inclined position.

If the front of the vehicle is higher than the rear when the rear extension is unlocked, the rear extension can extend without braking, especially when heavily loaded.

- Park the vehicle at ground level before unlocking the rear extension.
- Hold the upper storage surface with one hand while unlocking the rear pull-out.

CAUTION!

Risk of collision with persons or objects behind the rear extension.

The rear extension can cause damage to persons or objects that are unnoticed behind it when it is extended.

- When extending the rear pull-out, make sure that there are no people or objects behind it.

CAUTION!

Danger of limbs becoming trapped.

The rail system has moving parts between which fingers and other limbs can be accidentally trapped.

- Do not leave fingers or other limbs between moving parts when extending and retracting the rear extension.

CAUTION!

Risk of accidents due to altered driving behaviour

The driving behaviour of the vehicle can change when the rear extension system is mounted and loaded.

- Allow for increased braking distances and drive at an appropriate speed.

CAUTION!

Damage due to faulty assembly

Incorrect installation can cause the rear extension/accessories or load to come loose during the journey and lead to accidents.

- Do not use elastic tensioning straps.
- Check all screw connections and tensioning straps for the first time after initial installation, after a short ride (approx. 50 km) and then before each ride for damage, firm hold and proper fit and retighten if necessary. Replace damaged parts immediately with original spare parts.
- In the event of unusual noises or changes in driving behaviour, check that the load and rear extension / accessories are securely seated.

Cleaning and maintenance

- Tighten the fastening screws at regular intervals.
- Clean the rear pull-out / accessories regularly, at the latest after exposure to salt water, with warm water and suitable cleaning agents. Do not use aggressive cleaning agents.
- Clean components regularly.

Contents and spare parts list

- Check the delivery for damage and completeness after unpacking and report any defects to the dealer immediately.

Transport and storage

- Store rear pull-out / accessories in a dry, clean and frost-free place.

Waste disposal

All components of the rear pull-out/accessories are fully recyclable and can be handed over to appropriate collection centres for recycling.

Operation

- See picture description at the end of the operating instructions.

NOTE

The rear pull-out is not designed to support body weight. Sitting or standing can damage it.

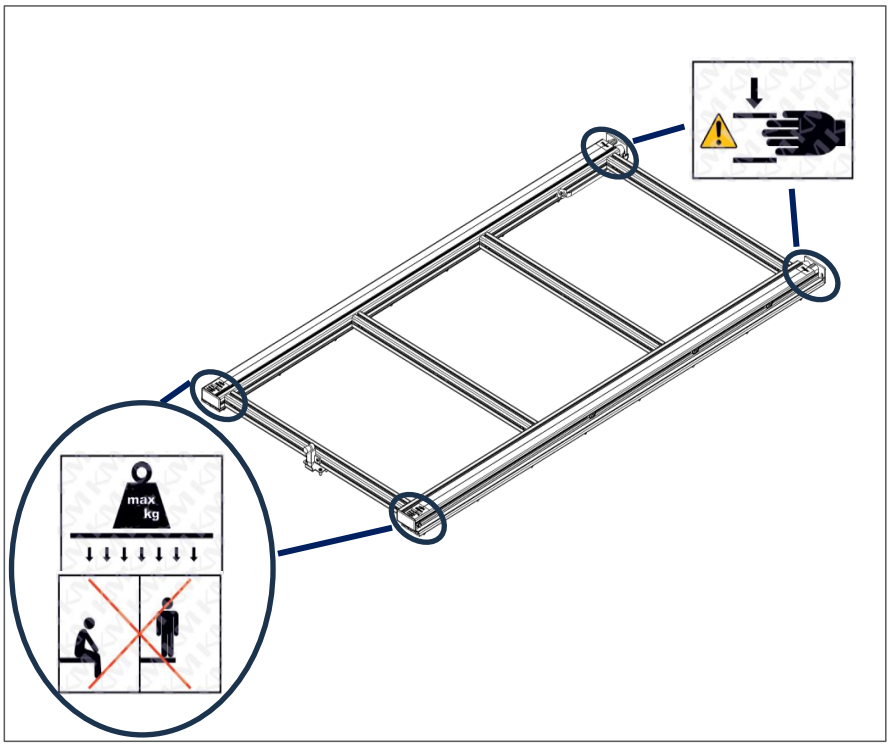

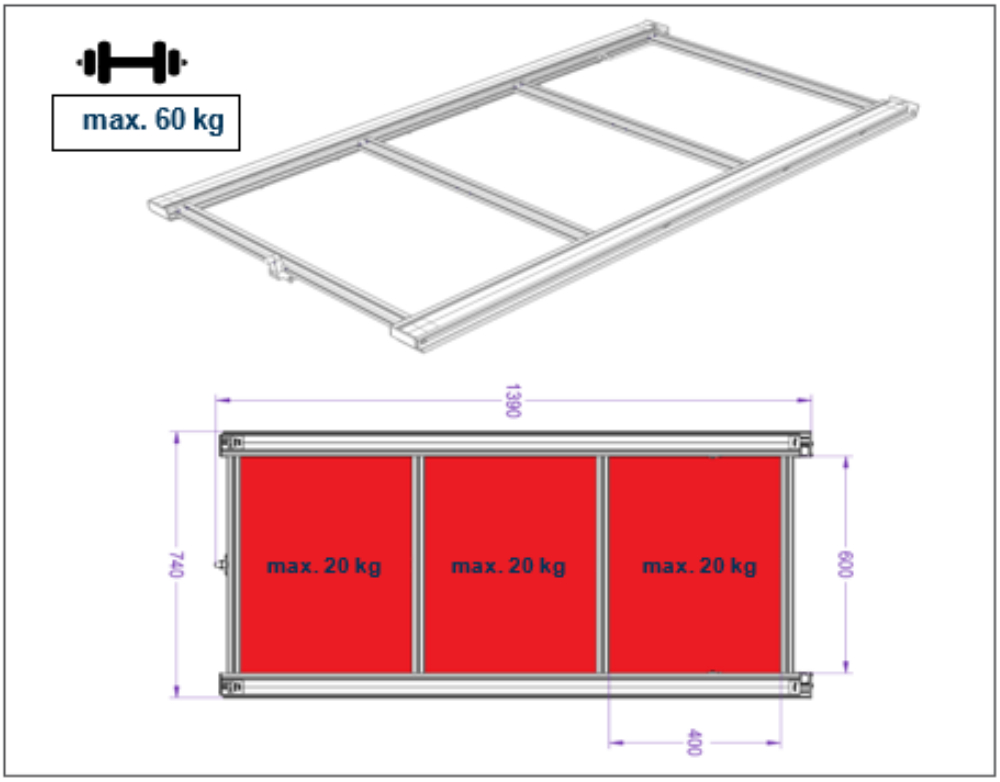
max. 60 kg
1390
740
max. 20 kg
max. 20 kg
max. 20 kg
600
400

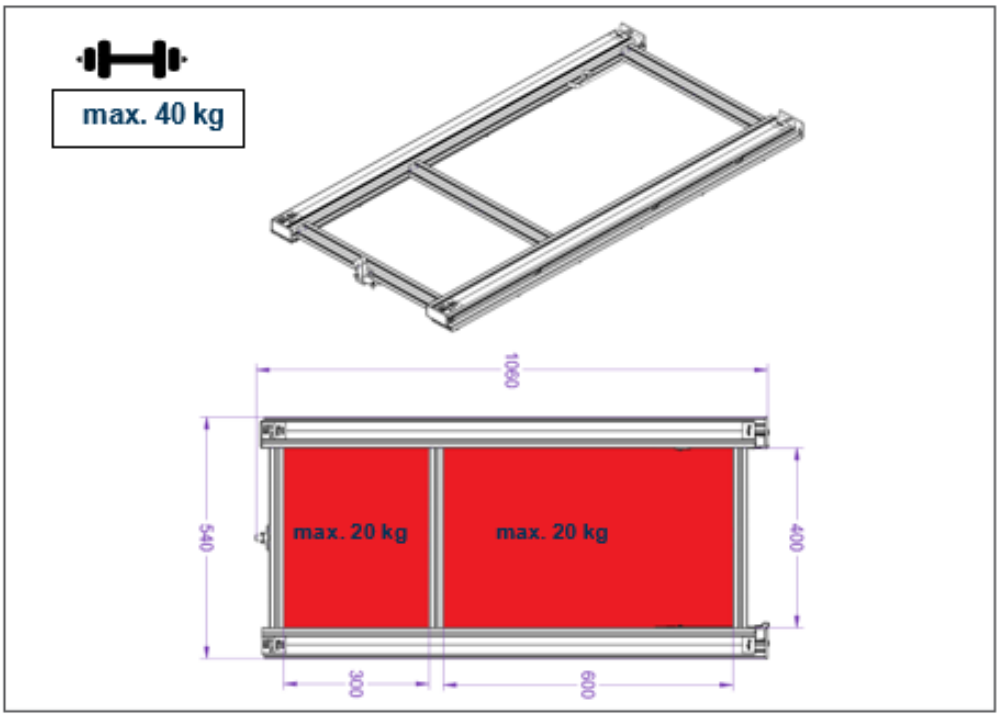
max. 40 kg
1060
540
max. 20 kg
max. 20 kg
400
300
600

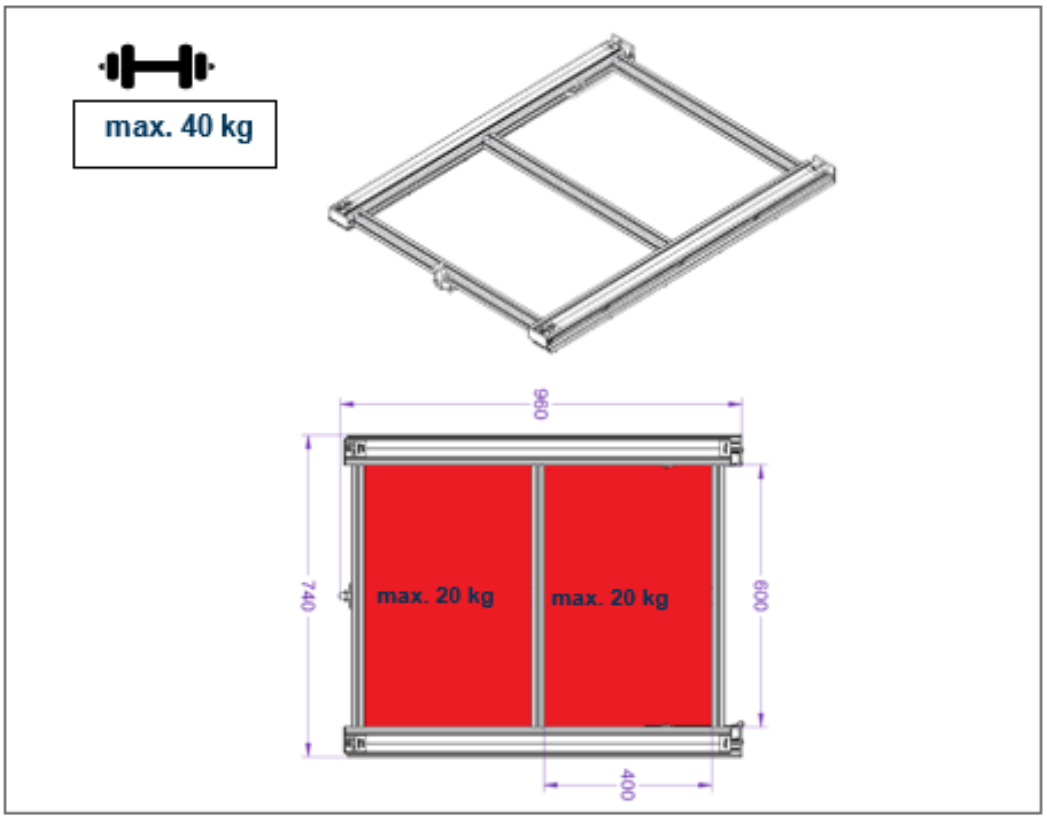

General information

The rail system can cause louder rolling noises at the beginning of the utilisation period until it becomes quieter again after a running-in period. A high load can also cause louder rolling noises. However, both cases are harmless.

The rear extension is secured with two nylon straps that prevent the storage area from extending too far. The nylon belts are maintenance-free. Nevertheless, we recommend that you check the belts regularly for fit and damage, especially after travelling with a heavy load or on rough terrain.

1. Extending the rear extension

1. Lift the rear pull-out lever.
   The upper storage area is unlocked.
2. Slowly extend the storage area to the desired position.
3. Set the extension length during initial commissioning.
   This must not exceed 60 % of the overall length.

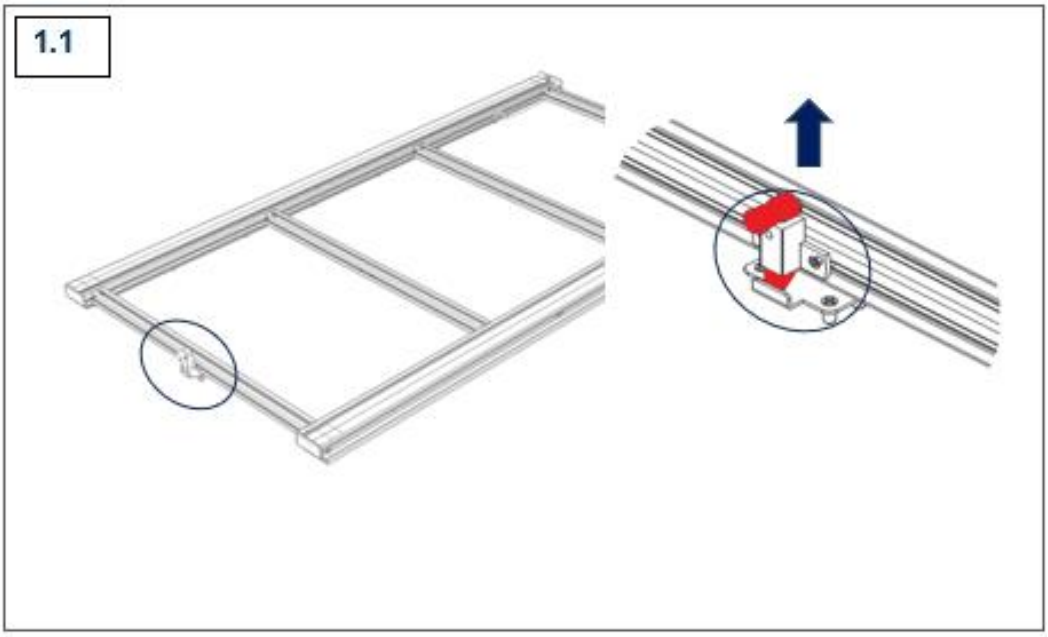
1.1

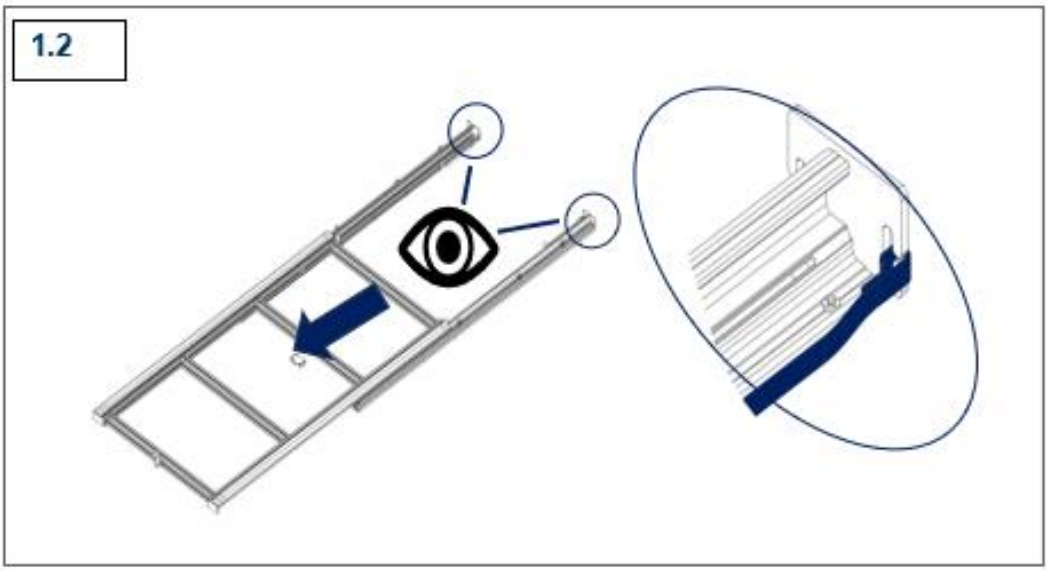
1.2

1.3.1

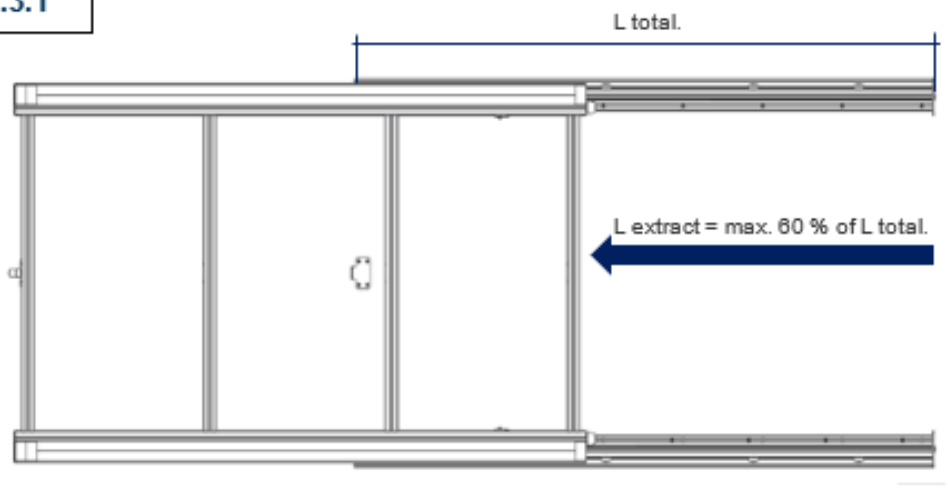

1.3.2

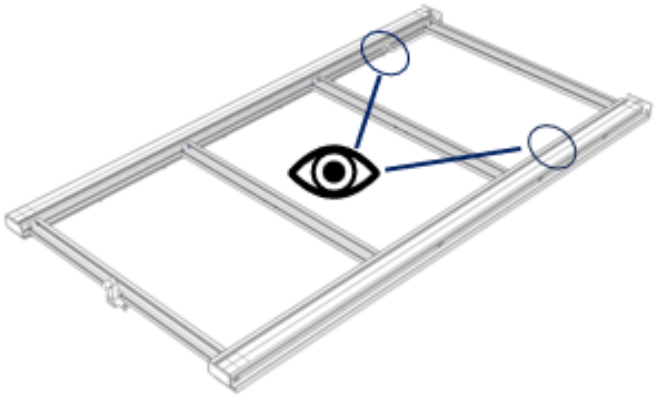

1.3.3

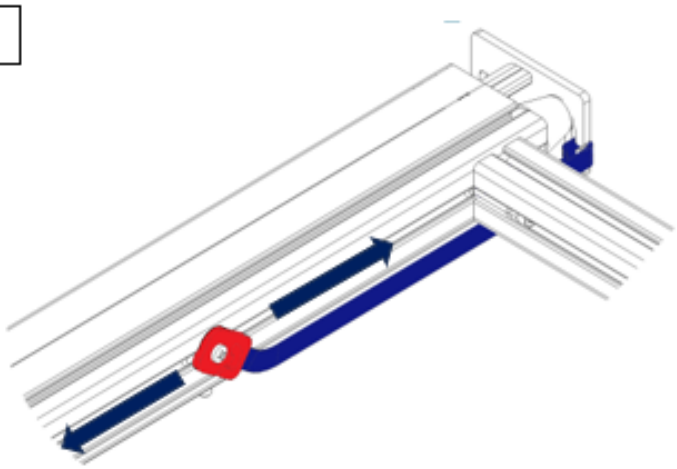

2. Retracting the rear extension

1. Retract the storage surface until you hear the lever engage.

When using for the first time, adjust the upper storage surface so that it is firmly seated without play.

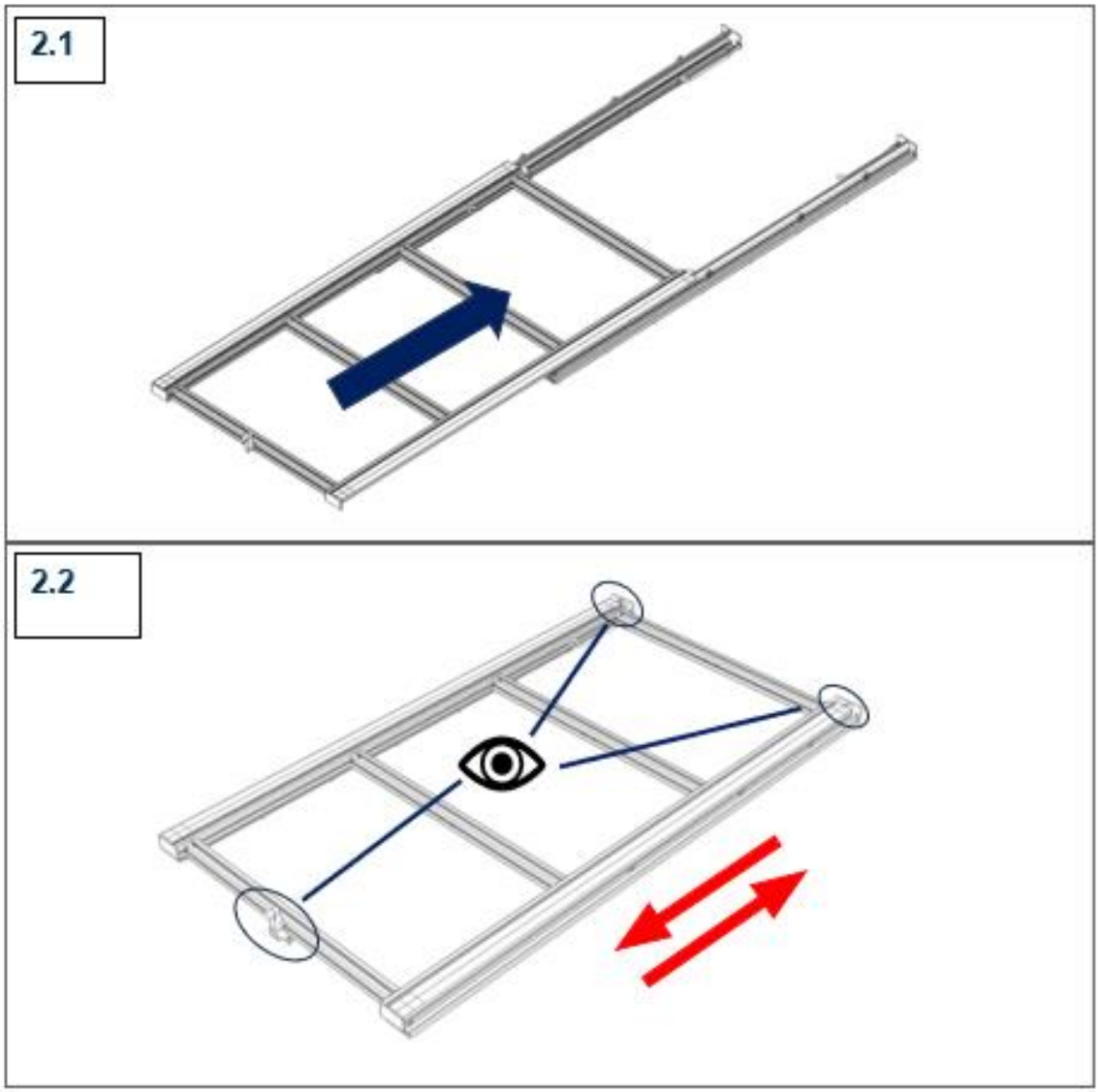

2.2.1

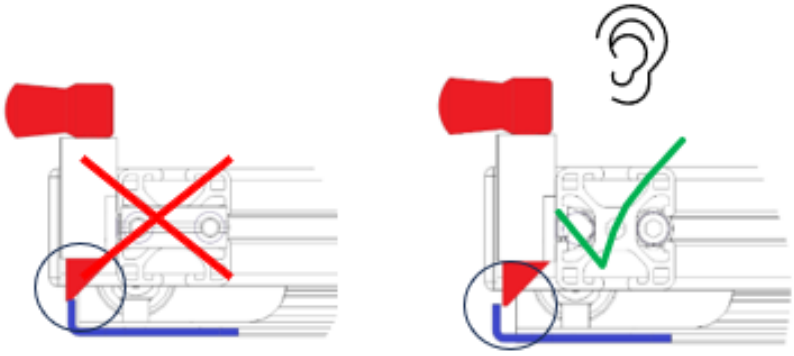

2.2.2

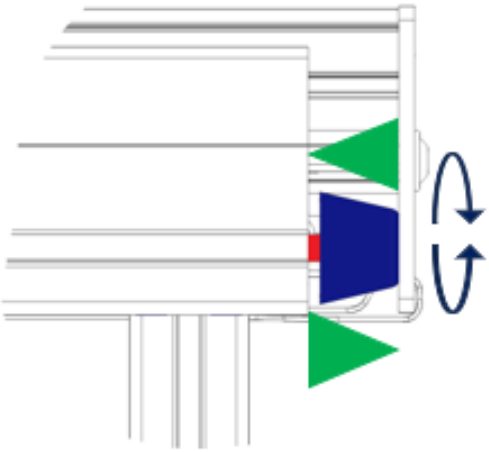

3. Remove storage space

The rear extension is basically maintenance-free. Depending on the load and distance travelled, it may nevertheless be necessary to clean the running surface of the rail system. The upper storage surface can be completely removed for this purpose. We recommend only removing the storage surface in pairs.

1. Extend the rear extension.
2. Rear extension completely unloaded.
3. Hold the storage surface and unhook the nylon straps.
   The storage area is no longer secured.

Continue to pull out the storage surface in pairs until it is completely detached from the undercarriage.

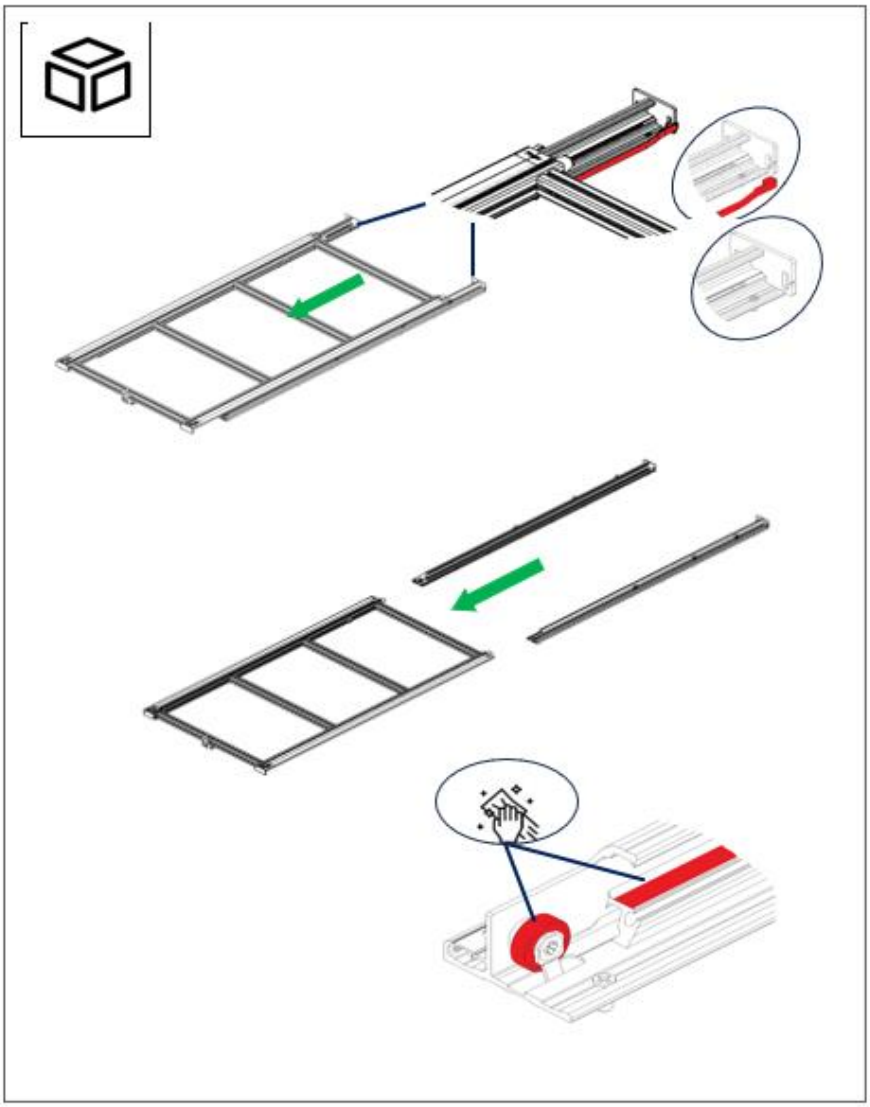

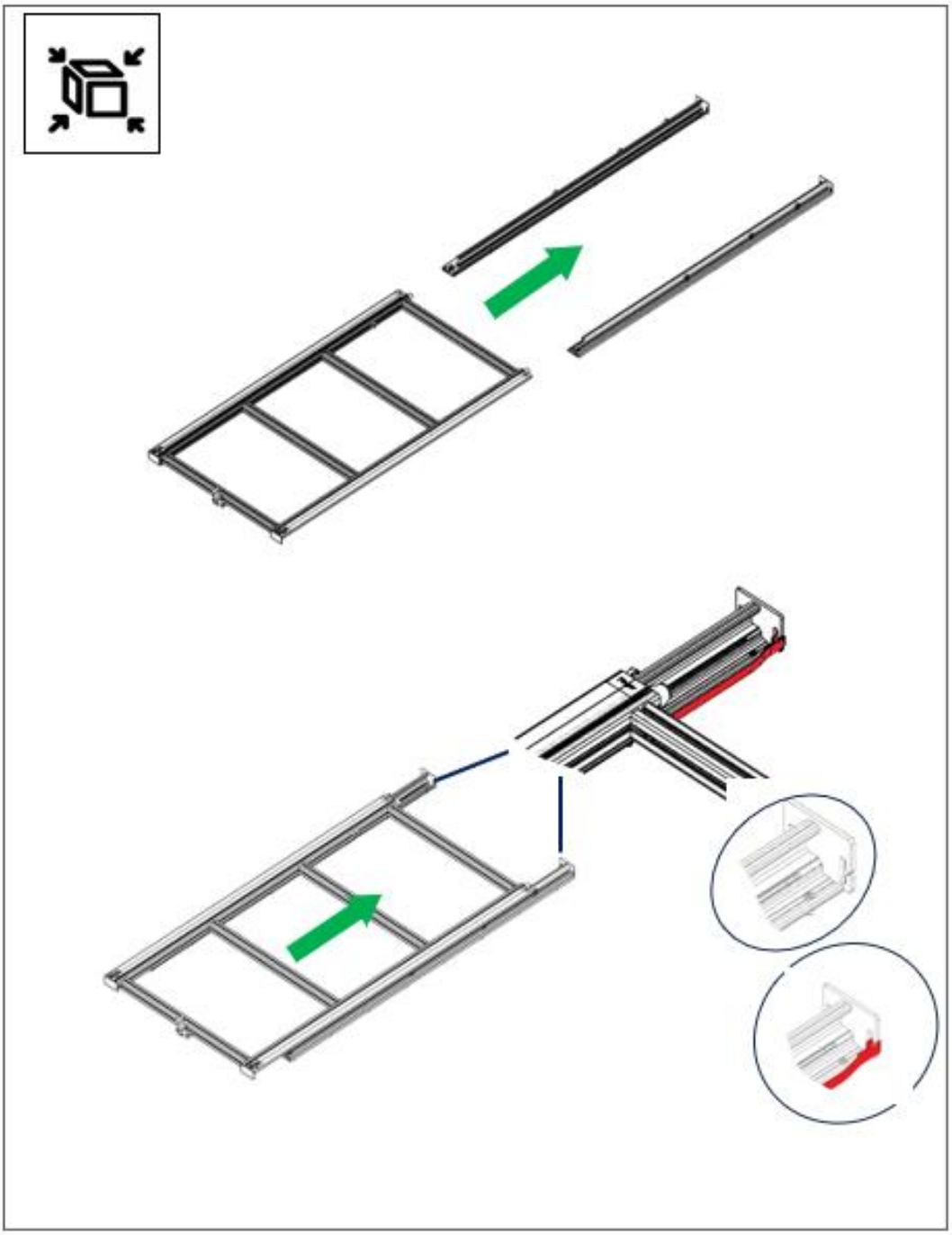

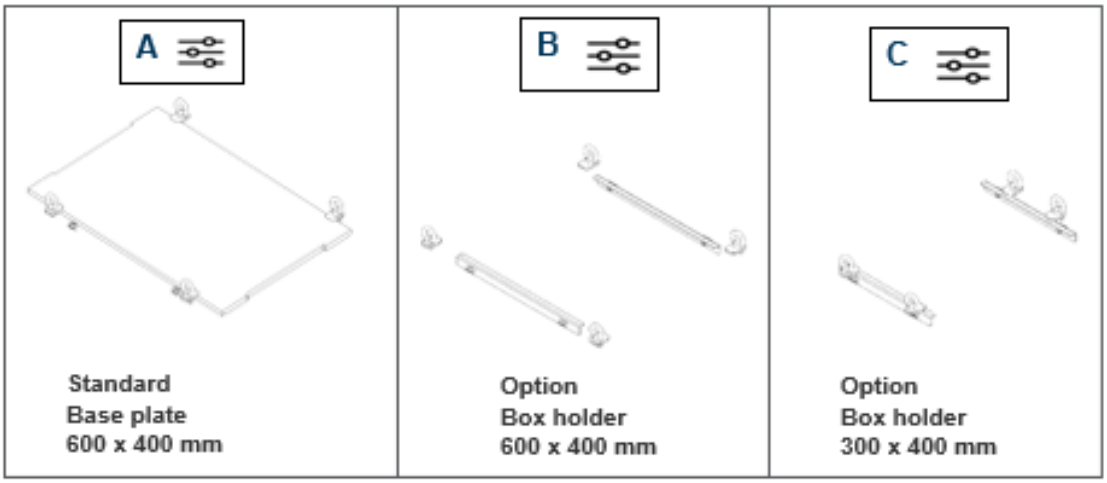

Rear extension loaded

1. Place the component to be fastened on the supports in the stowage zone.
2. Insert the grooves into the grooves of the aluminium profiles.
3. Screw the fastening eyelets with the sheet metal parts into the threads of the sliding blocks and twist the sheet metal parts so that the components can be fixed in place.
4. Tighten the fastening eyelets hand-tight.

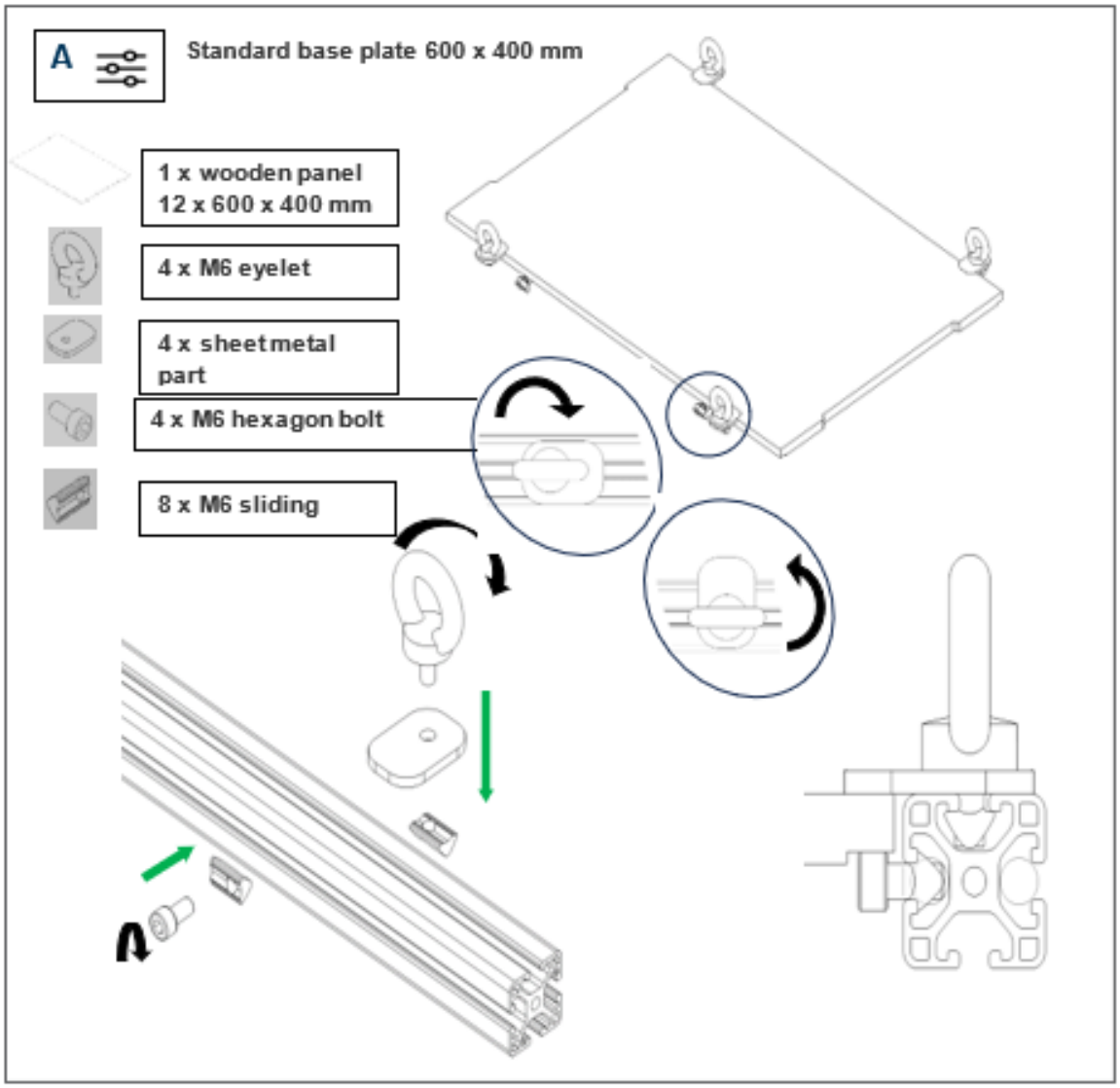
A
Standard base plate 600 x 400 mm
1 x wooden panel
12 x 600 x 400 mm
4 x M6 eyelet
4 x sheetmetal
part
4 x M6 hexagon bolt
8 x M6 sliding

C

Option box holder 300 x 400 mm

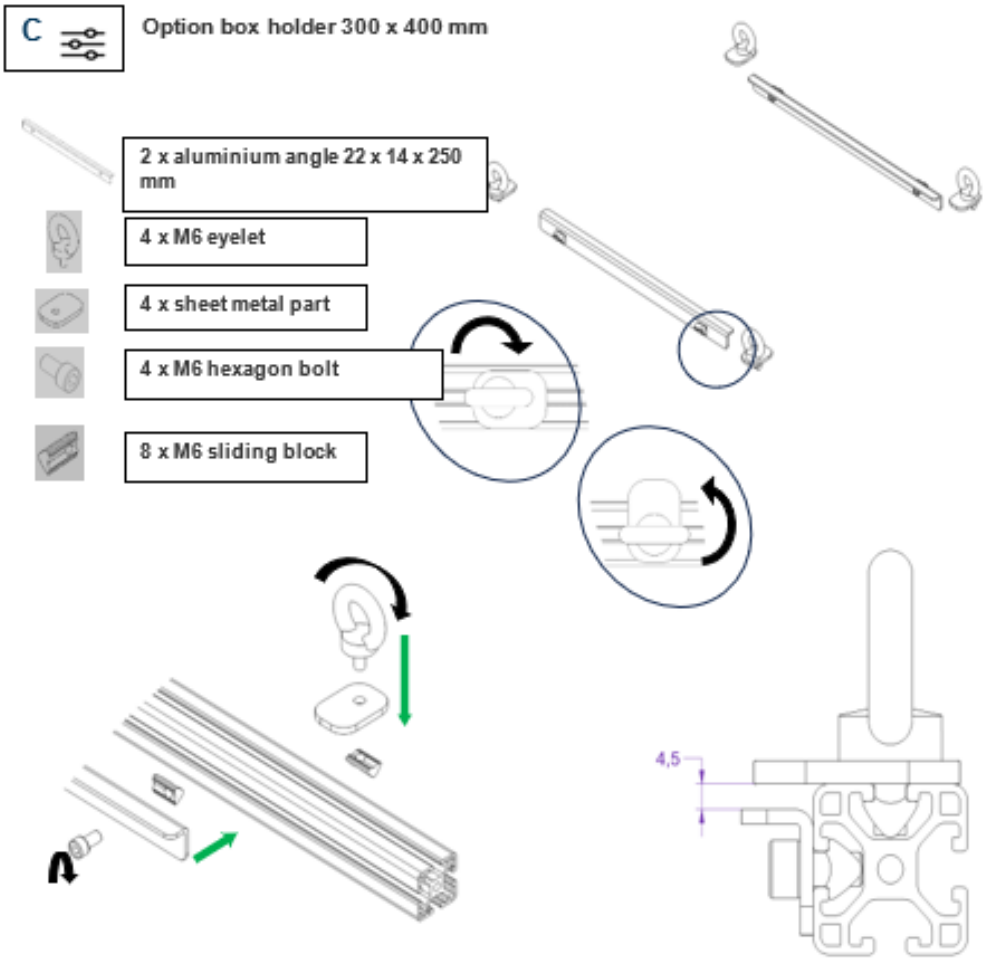

Attention: Boxes are not included in the contents!

Boxes suitable for the bracket must have the following contours!

Recommendation: Boxes from Auer Packaging

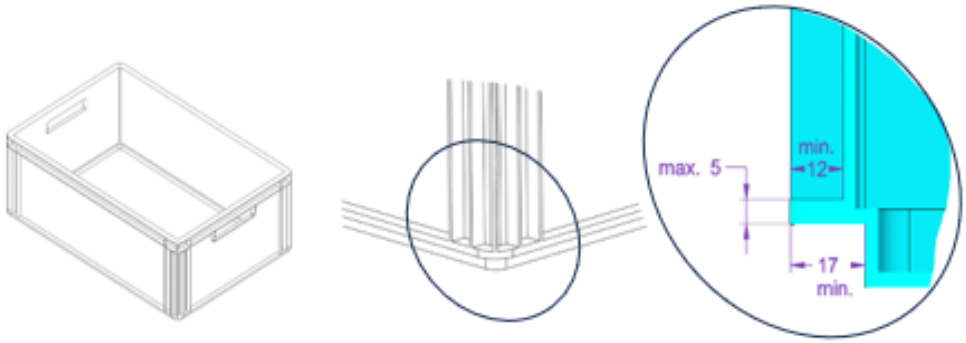

(FR) À propos de cette notice d'utilisation

Cette notice d'utilisation s'adresse au conducteur/détenteur responsable du véhicule. Lire attentivement la notice d'utilisation avant de monter et d'utiliser le produit.

- Conserver cette notice d'utilisation dans le véhicule et la transmettre en cas de changement de propriétaire.
- Lors du montage et de l'utilisation du produit, respecter toutes les consignes du constructeur automobile (voir le manuel du véhicule).

Sous réserve de modifications concernant la construction, l'équipement et la couleur. Les illustrations ne sont pas contractuelles.

SuretéUtilisation conforme

L'extension arrière du fourgon aménagé sert exclusivement au transport d'objets fixés sur la surface de rangement supérieure.

- Ne monter l'extension arrière / les accessoires que conformément aux instructions de montage.
- Monter l'extension arrière / les accessoires uniquement sur des véhicules homologués.
- Utiliser exclusivement des accessoires et des pièces de rechange d'origine autorisés pour l'extension arrière. L'adéquation d'autres accessoires doit être vérifiée auprès du fabricant concerné.
- Le conducteur du véhicule est responsable de l'extension arrière / des accessoires ou du respect des prescriptions correspondantes.

En cas de manipulation non conforme, différente de la notice d'utilisation, ou d'utilisation non conforme, tout droit à la garantie et à la garantie vis-à-vis du fabricant est annulé.

Utilisation erronée prévisible

- L'extension arrière / les accessoires ne sont pas conçus pour être montés par des enfants ou des adolescents.
- Si des transformations et des modifications sont effectuées sur l'extension arrière / les accessoires, l'autorisation d'exploitation est annulée.
- Les objets transportés doivent être correctement fixés. L'utilisateur est responsable de la fixation.
- Les objets transportés doivent être répartis uniformément sur toute la surface.
- La fixation sûre des objets transportés doit être vérifiée avant chaque trajet.
- Avant de commencer à rouler, vérifier que l'extension arrière est bien enclenchée.
- La capacité de charge maximale de l'extension arrière ne doit pas être dépassée.
- Prudence lors de l'ouverture / la fermeture de l'extension arrière en pente avec un chargement attaché.

Consignes générales de sécurité

- Lors de l'utilisation de l'extension arrière / accessoires, s'assurer que les lois nationales du pays concerné sont respectées.
- Remplacer immédiatement les pièces endommagées par des pièces de rechange d'origine. Ne pas utiliser une extension arrière endommagée/des accessoires

endommagés pour le transport.

- En cas d'utilisation de coulisseaux, s'assurer que le canal de la rainure ne subit pas de dommages ou de déformations.
- N'utiliser les écrous coulissants que dans les zones prévues pour les composants de montage homologués.
- Utiliser exclusivement des écrous à encoches d'origine pour accessoires

Consignes de sécurité relatives au chargement

- Lors du chargement, veiller à répartir la charge, à avoir un centre de gravité le plus bas possible et une position proche du sol. Sécuriser le chargement pour éviter qu'il ne se déplace, vérifier régulièrement qu'il est correctement positionné.
- Arrimer soigneusement le chargement avec des sangles spéciales (plastique/textile). Ne pas utiliser de bandes élastiques.
- S'assurer que la modification de la répartition de la charge par essieu due à l'extension arrière / aux accessoires n'entraîne pas un dépassement des charges par essieu autorisées.

Risques résiduels

Consignes de sécurité

ATTENTION !

Risque de collision lors de la sortie de l'extension arrière en position inclinée.

Si l'avant du véhicule est plus haut que l'arrière lorsque l'extension arrière est déverrouillée, l'extension arrière peut se déployer sans être freinée, en particulier lorsque le chargement est important.

- Garer le véhicule au niveau du sol avant de déverrouiller l'extension arrière.
- Tenir la surface de rangement supérieure d'une main pendant le déverrouillage de l'extension arrière.

ATTENTION !

Risque de collision avec des personnes ou des objets derrière l'extension arrière.

L'extension arrière peut causer des dommages aux personnes ou aux objets qui se trouvent derrière sans que l'on s'en aperçoive lors du déploiement.

- Lors de la sortie de l'extension arrière, veiller à ce qu'aucune personne ou objet ne se trouve derrière.

ATTENTION !

Danger de coincement des membres.

Le système de rails comporte des parties mobiles entre lesquelles les doigts et autres membres peuvent se coincer accidentellement.

- Lors de l'extension et de la rétraction de l'extension arrière, ne laissez aucun doigt ou autre membre entre les pièces mobiles.

ATTENTION !

Risque d'accident dû à un changement de comportement au volant

Le système d'extraction arrière monté et chargé peut modifier le comportement du véhicule.

- Tenir compte des distances de freinage accrues et rouler à une vitesse adaptée.

ATTENTION !

Dommages dus à un montage défectueux

En raison d'un montage défectueux, l'extension arrière / les accessoires ou le chargement peuvent se détacher pendant le trajet et provoquer des accidents.

- Ne pas utiliser de sangles de maintien élastiques.
- Contrôler tous les raccords vissés et les sangles de maintien pour la première fois après le premier montage, après un court trajet (env. 50 km), puis avant chaque trajet, afin de vérifier qu'ils ne sont pas endommagés, qu'ils sont bien fixés et qu'ils sont bien en place, et les resserrer si nécessaire. Remplacer immédiatement les pièces endommagées par des pièces de rechange d'origine.
- En cas de bruits inhabituels ou de modification du comportement routier, vérifier la bonne fixation du chargement et de l'extension arrière / des accessoires.

Nettoyage et entretien

- Resserrer les vis de fixation à intervalles réguliers.
- Nettoyer régulièrement l'extension arrière / les accessoires à l'eau chaude et avec des produits de nettoyage appropriés, au plus tard après une exposition à l'eau salée. Ne pas utiliser de produits de nettoyage agressifs.
- Nettoyer régulièrement les composants.

Contenu de la livraison et liste des pièces de rechange

- Après le déballage, vérifier que la livraison n'est pas endommagée et qu'elle est complète ; signaler immédiatement tout défaut au distributeur.

Transport et stockage

- Stocker l'extension arrière / les accessoires dans un endroit sec, propre et à l'abri du gel.

Élimination

Tous les composants de l'extension arrière / accessoires sont entièrement recyclables et peuvent être remis à des centres de collecte appropriés pour être recyclés.

Utilisation

Voir la description des images à la fin de la notice d'utilisation.

REMARQUE

L'extension arrière n'est pas conçue pour supporter le poids d'un corps. Une charge en position assise ou debout peut l'endommager.

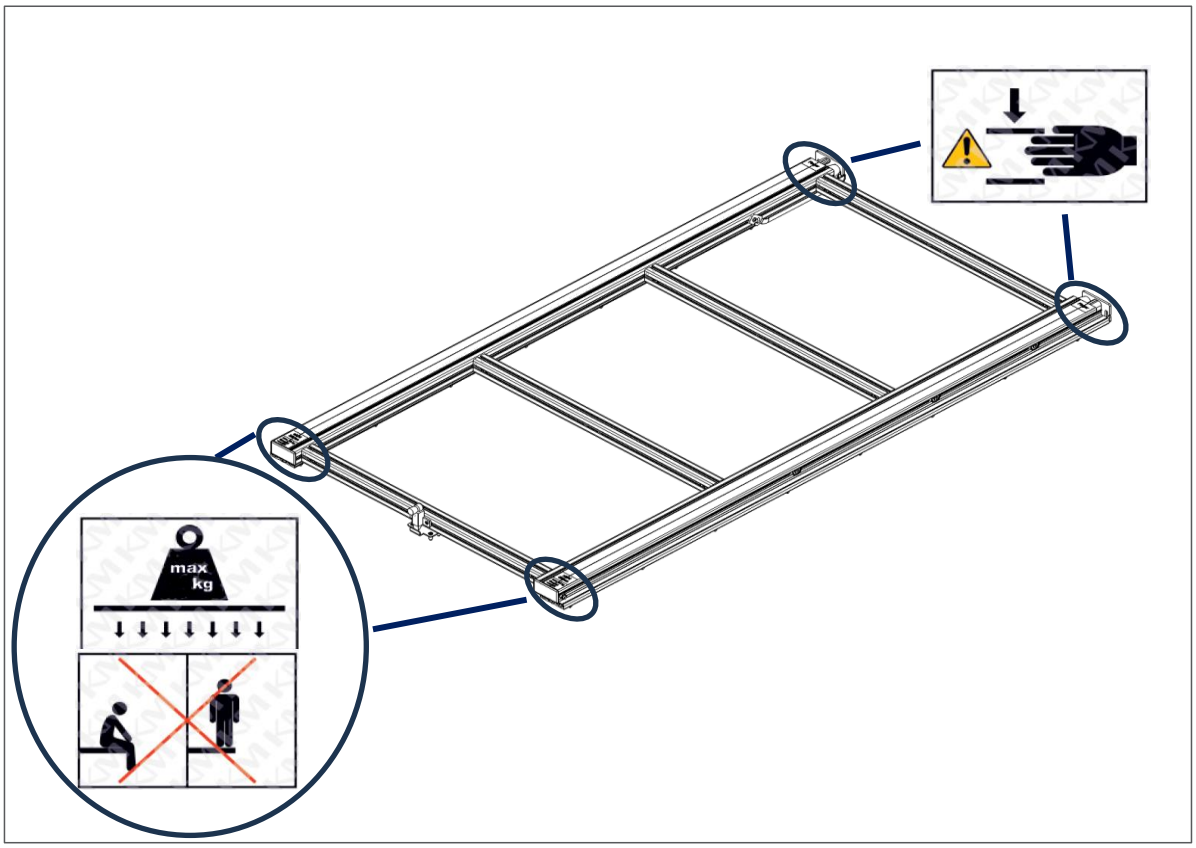

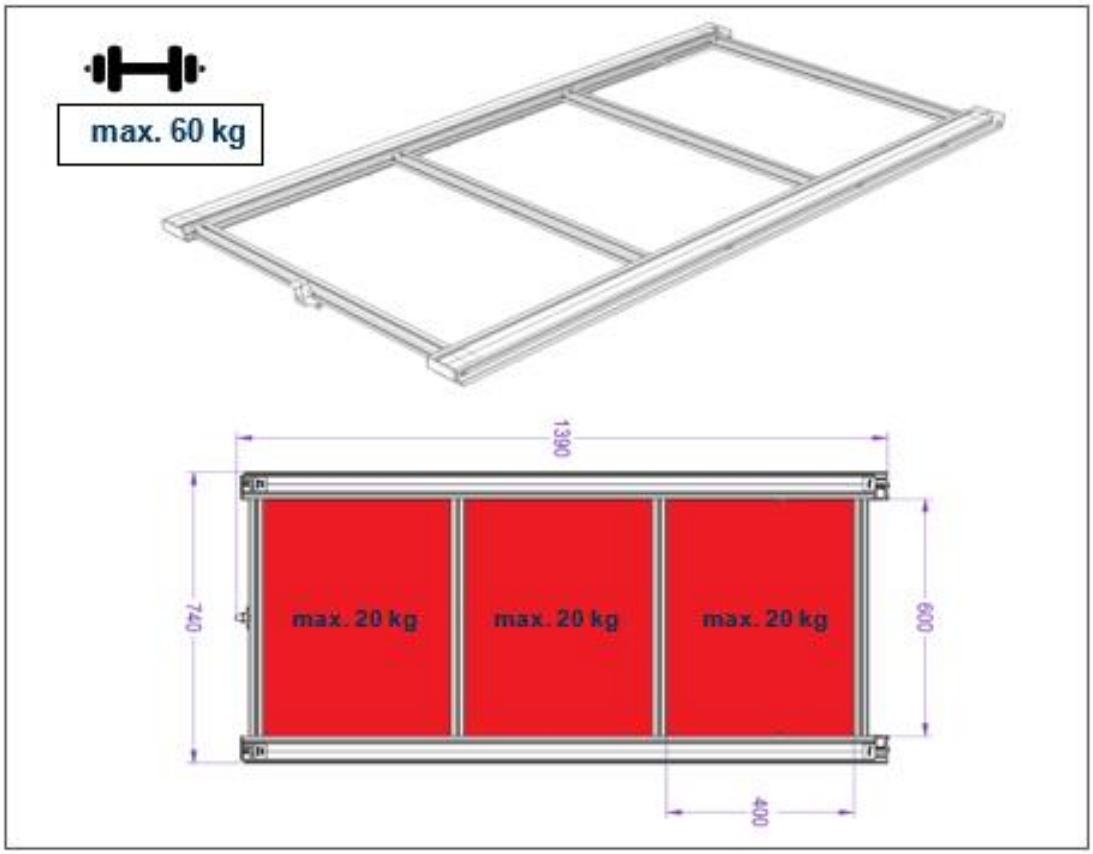
max. 60 kg
1390
740
max. 20 kg
max. 20 kg
max. 20 kg
600
400

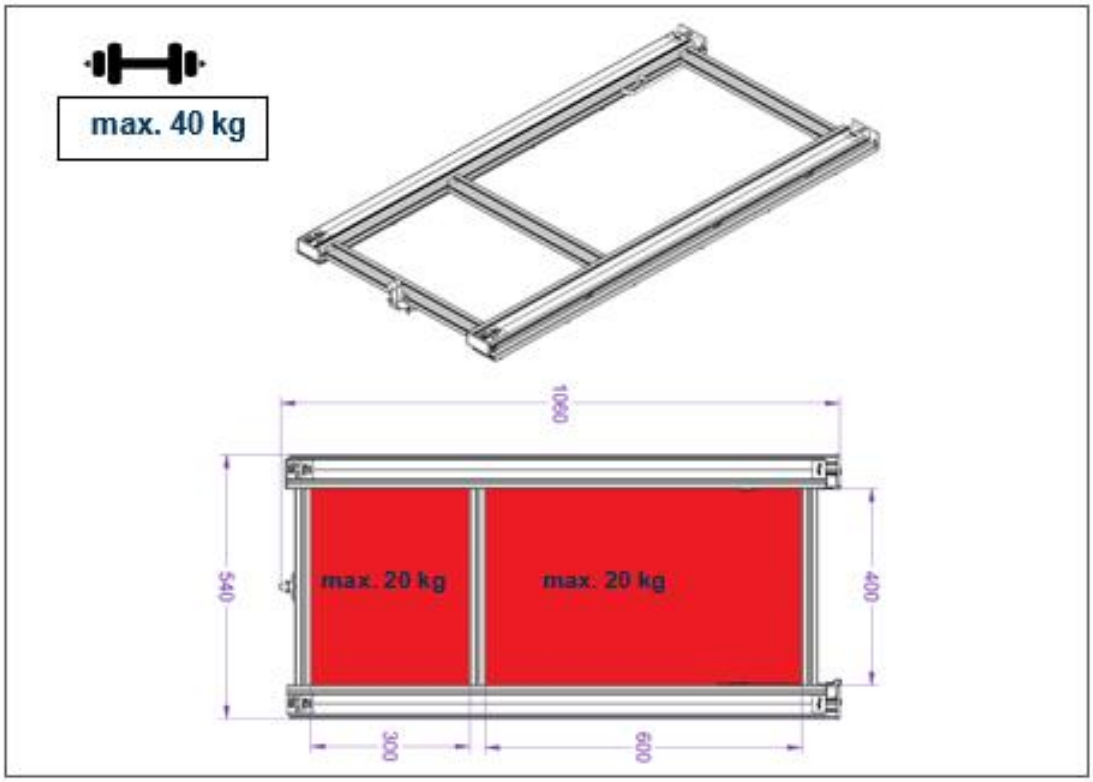
max. 40 kg
1060
540
max. 20 kg
max. 20 kg
400
300
600

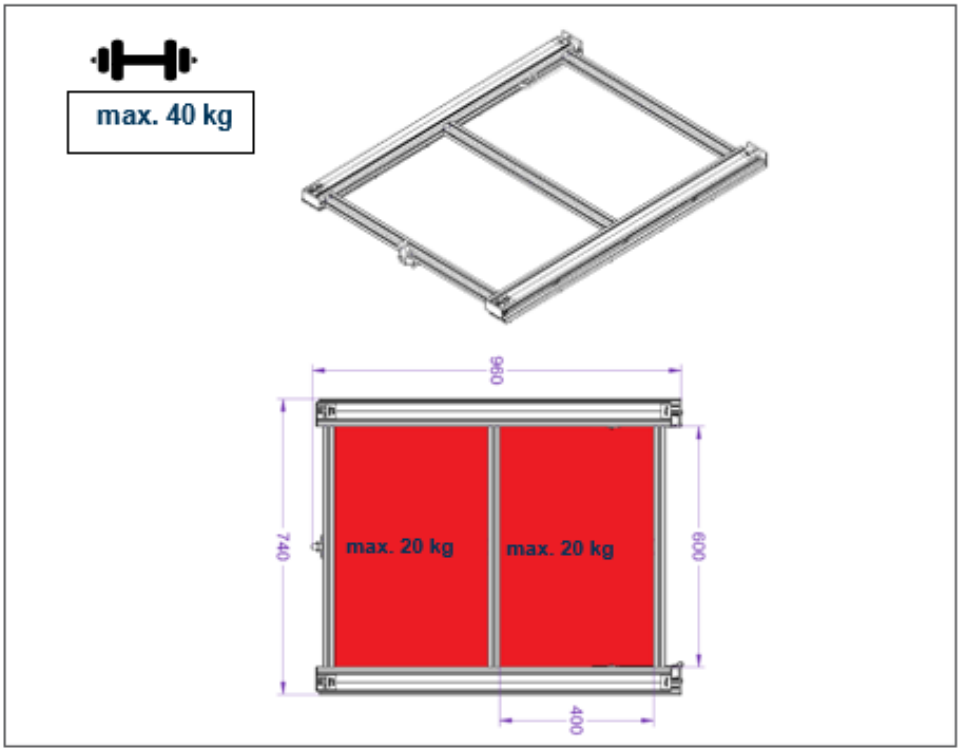

Informations générales

Le système de rails peut produire des bruits de roulement plus forts au début de la période d'utilisation, jusqu'à ce qu'il devienne plus silencieux après une période de rodage. Une charge élevée peut également entraîner des bruits de roulement plus forts. Les deux cas ne présentent toutefois aucun risque.

L'extension arrière est sécurisée par deux sangles en nylon qui empêchent la surface de rangement de s'étendre trop loin. Les bandes en nylon ne nécessitent aucun entretien. Nous recommandons néanmoins de vérifier régulièrement que les sangles sont bien en place et qu'elles ne sont pas endommagées, en particulier après des trajets avec une charge importante ou sur un terrain accidenté.

1. Sortir l'extension arrière

1. Soulever le levier de l'extension arrière.
   La surface de rangement supérieure est déverrouillée.
2. Déployer lentement la surface d'accumulation jusqu'à la position souhaitée.
3. Lors de la première mise en service, régler la longueur d'extension.
   Celle-ci ne doit pas dépasser 60 % de la longueur totale.

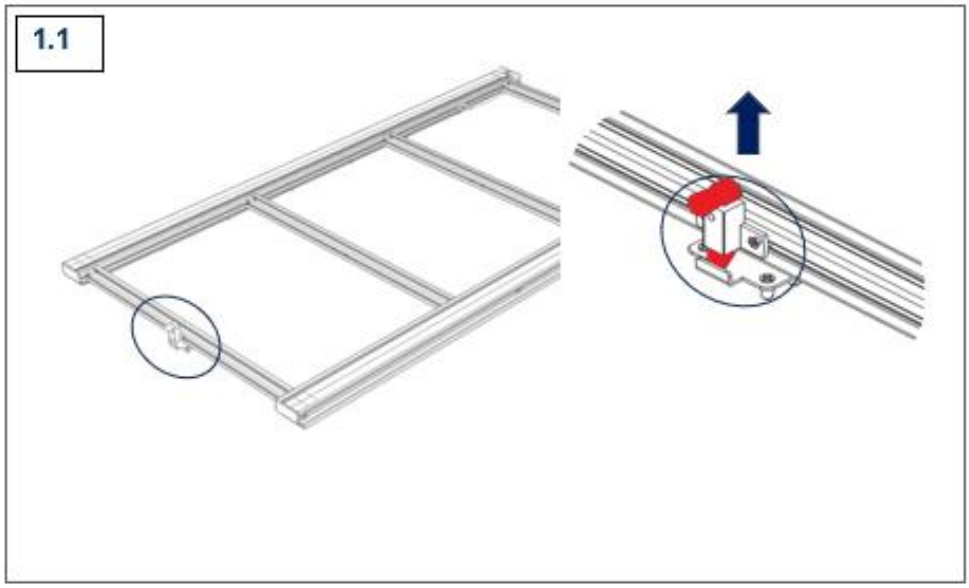
1.1

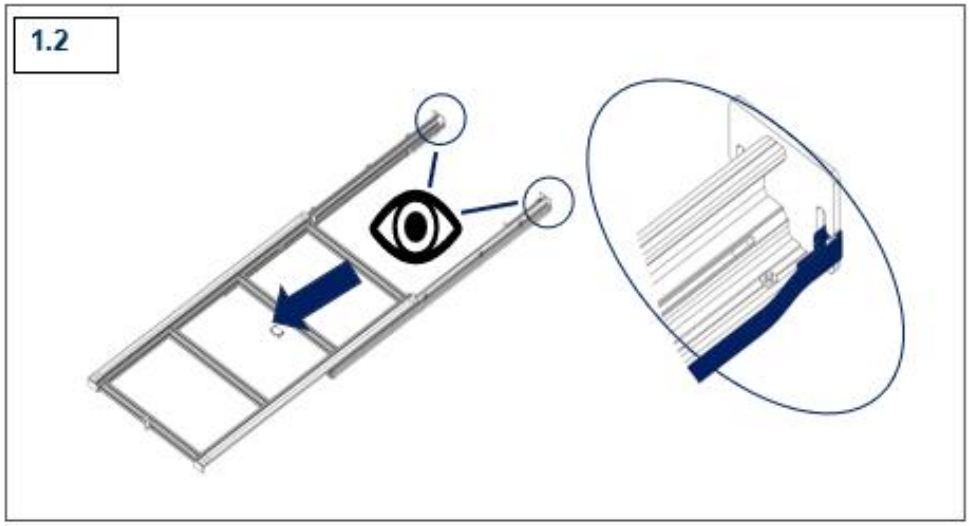
1.2

1.3.1

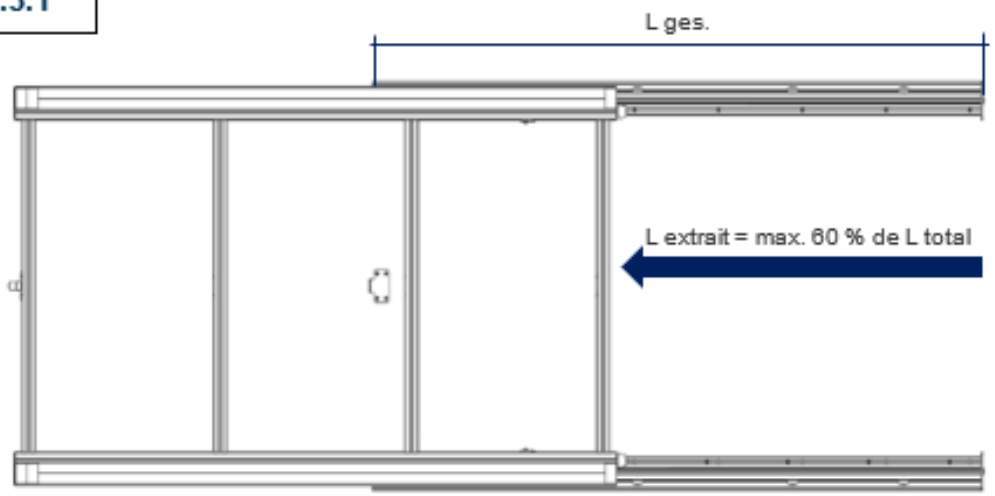

1.3.2

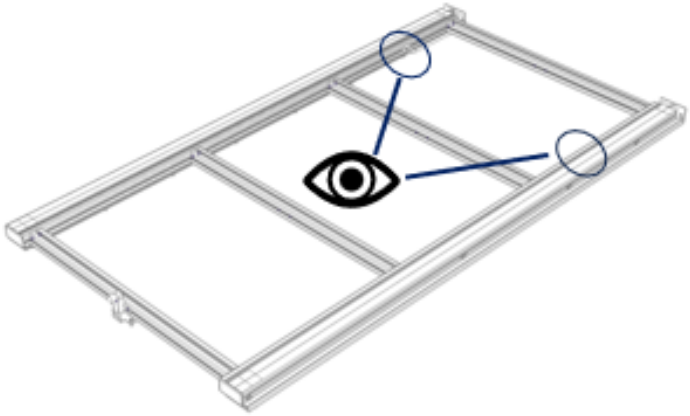

1.3.3

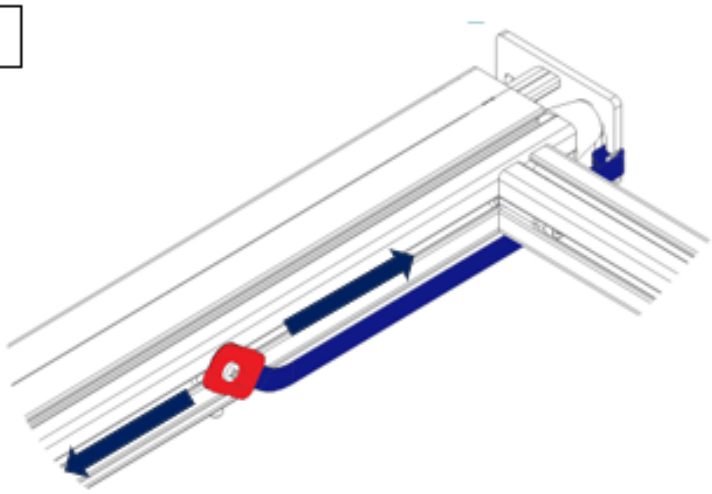

2. Rentrer l'extension arrière

1. Rentrer la surface d'accumulation jusqu'à ce que le levier s'enclenche de manière audible.

Lors de la première mise en service, régler la surface d'accumulation supérieure de manière à ce qu'elle soit bien fixée sans jeu.

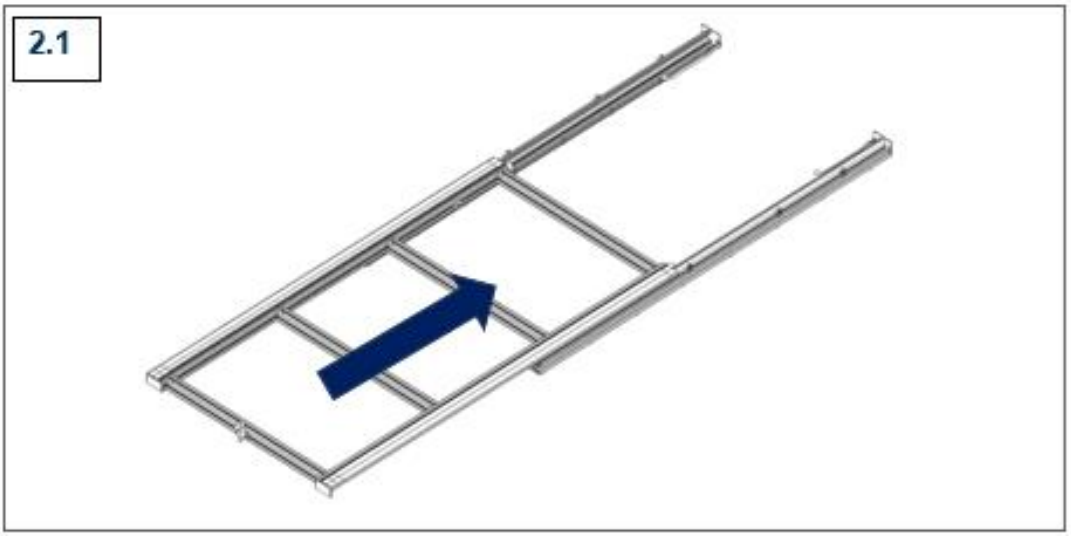

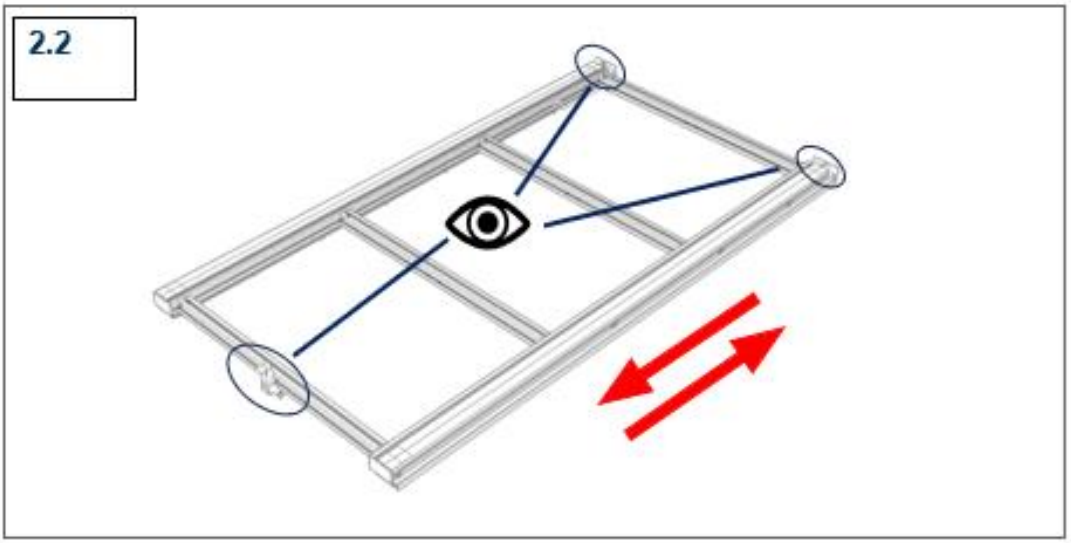

2.2.1

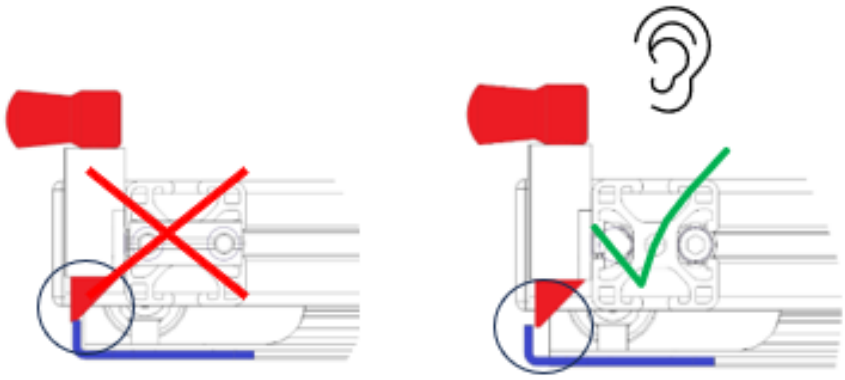

2.2.2

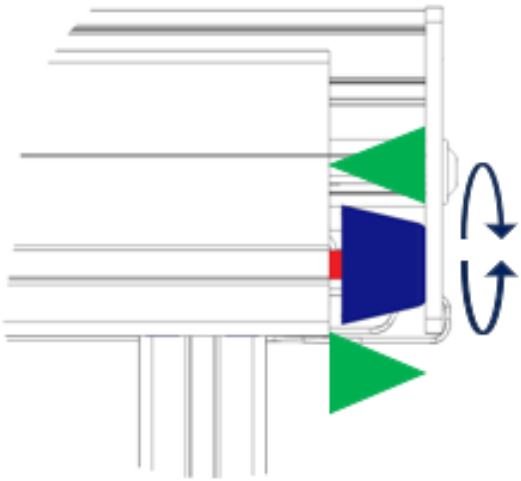

3. Diminuer la surface de rangement

L'extension arrière ne nécessite en principe aucun entretien. En fonction de la charge et de la distance parcourue, il peut néanmoins être nécessaire de nettoyer la surface de roulement du système de rails. La surface de rangement supérieure peut être entièrement retirée à cet effet. Nous recommandons de ne retirer la surface de rangement qu'à deux.

1. Sortir l'extension arrière.
2. Déchargement complet de l'extension arrière.
3. Tenir la surface de rangement et décrocher les sangles en nylon.
   La surface d'accumulation n'est plus assurée.

Continuer à tirer à deux sur la surface de rangement jusqu'à ce qu'elle se détache complètement de la sous-construction.

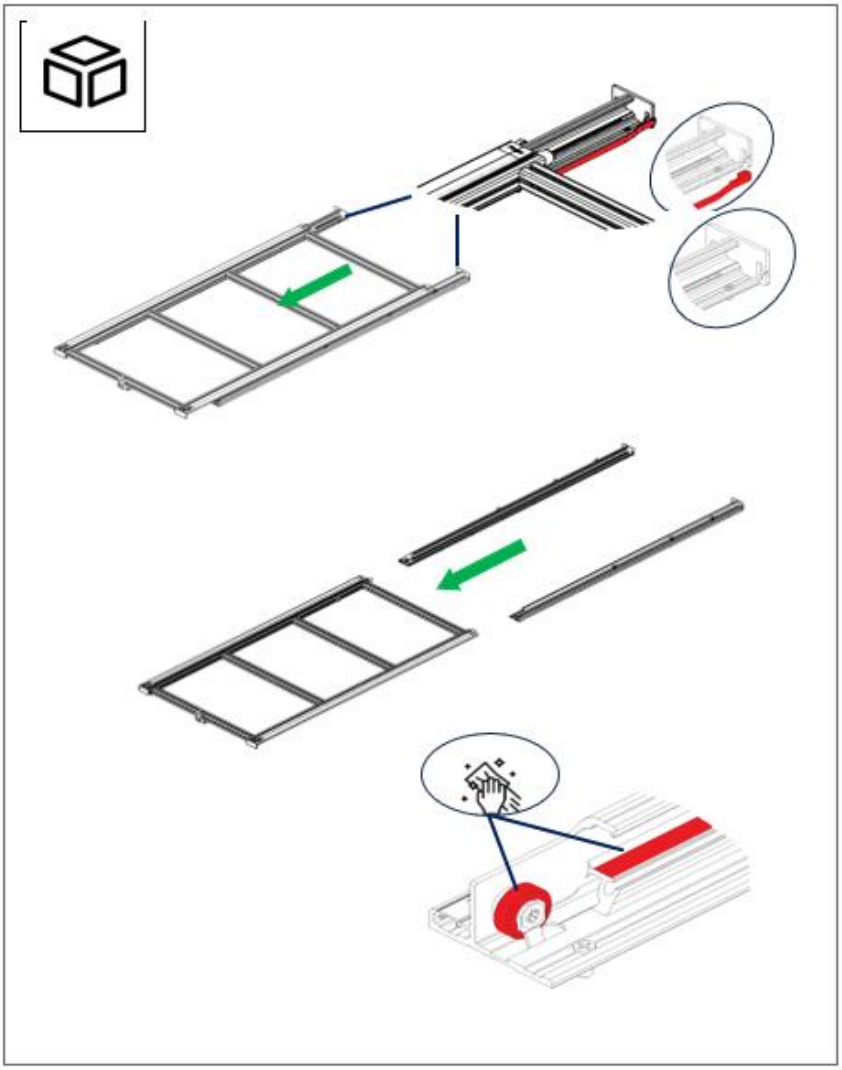

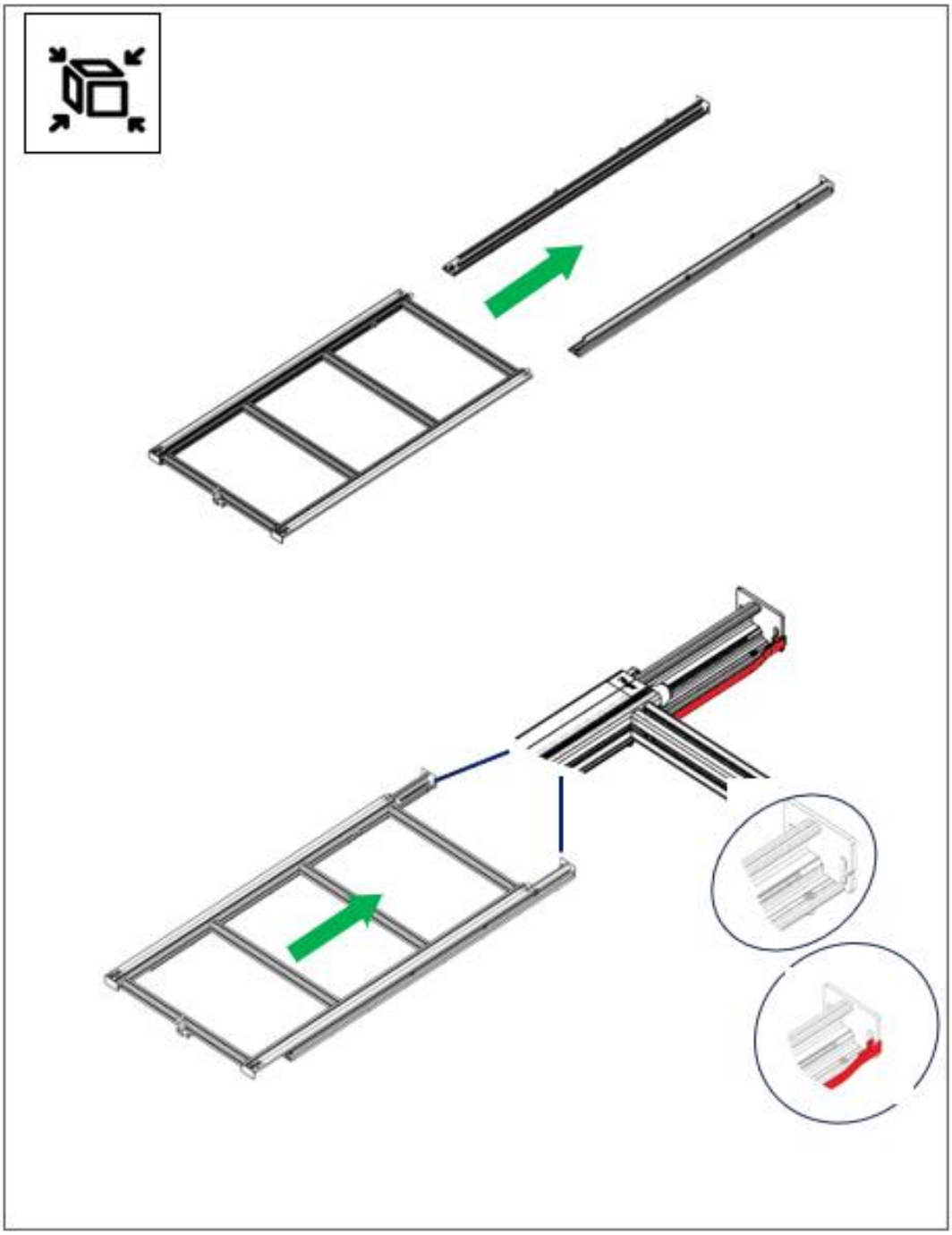

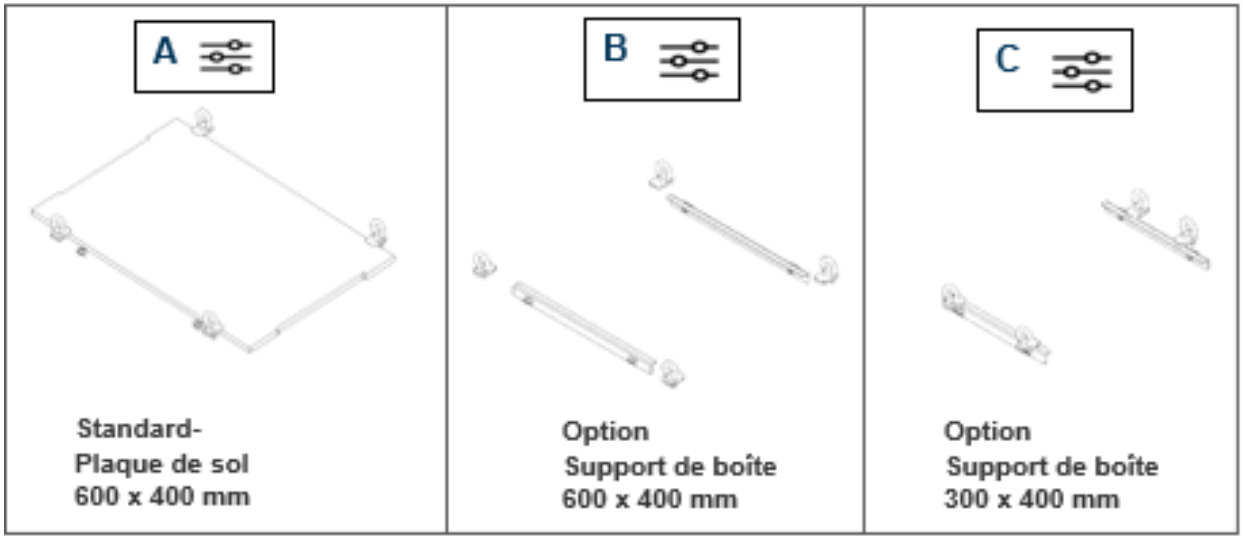

Extension arrière chargée

1. Poser le composant à fixer sur les supports dans la zone de retenue.
2. Placer les rainures dans les rainures des profilés en aluminium.
3. Visser les œillets de fixation avec les pièces de tôle dans les filetages des coulisseaux et tourner les pièces de tôle de manière à pouvoir fixer les composants.
4. Serrer à la main les œillets de fixation.

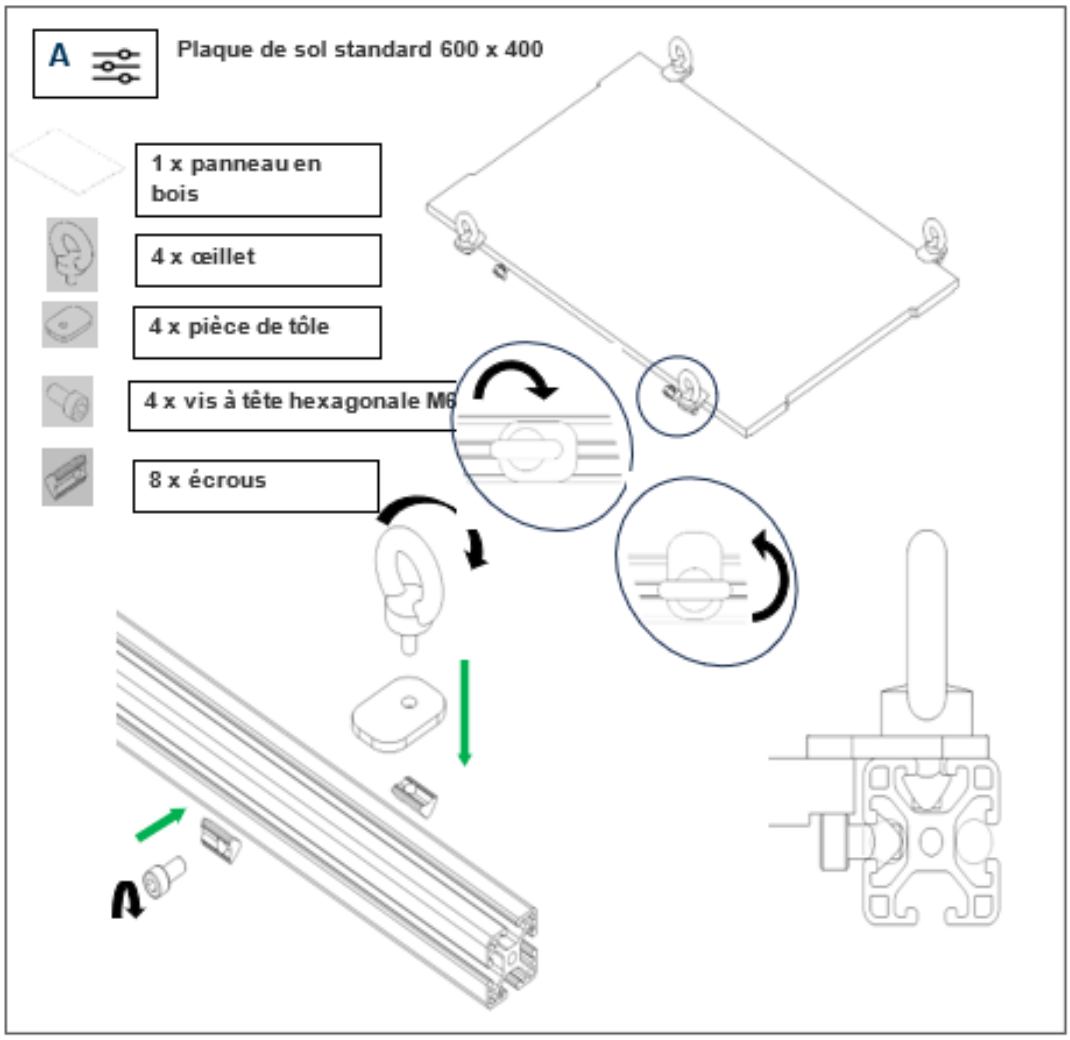
A
Plaque de sol standard 600 x 400
1 x panneau en bois
4 x œillet
4 x pièce de tôle
4 x vis à tête hexagonale M6
8 x écrous

B

Option support de boîte 600 x 400 mm

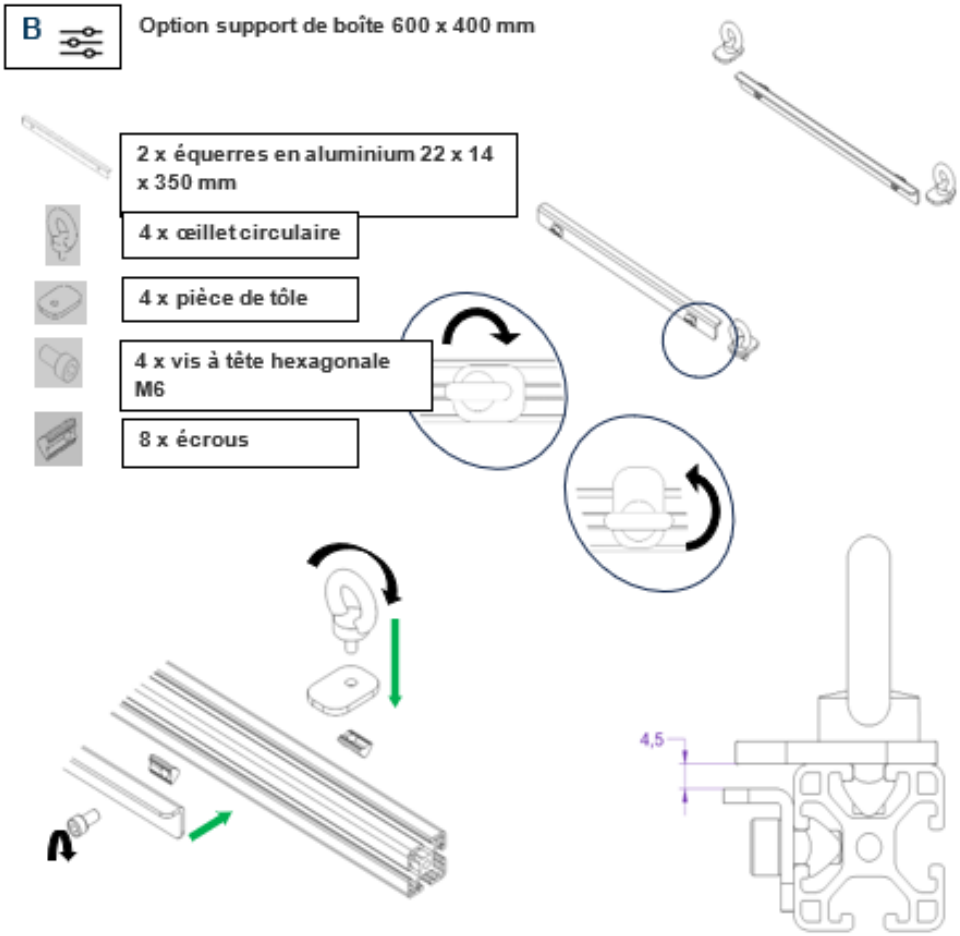

Attention : Les boîtes ne sont pas incluses dans le contenu de la livraison !

Les boîtes adaptées au support doivent avoir les contours suivants !

Recommandation : Boîtes de Auer Packaging

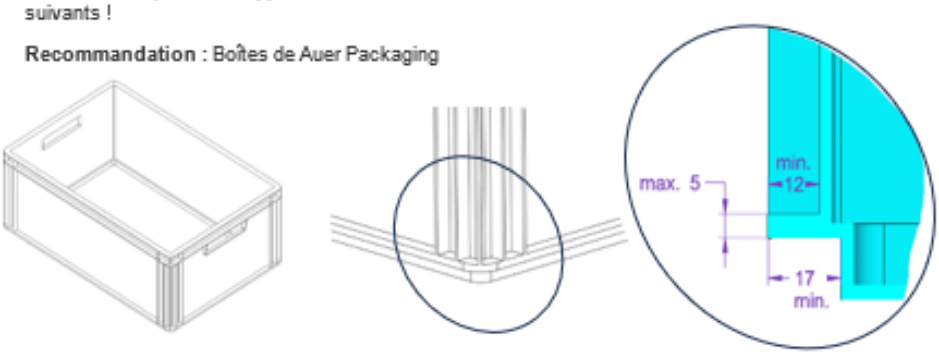

C

Option support de boîte 300 x 400 mm

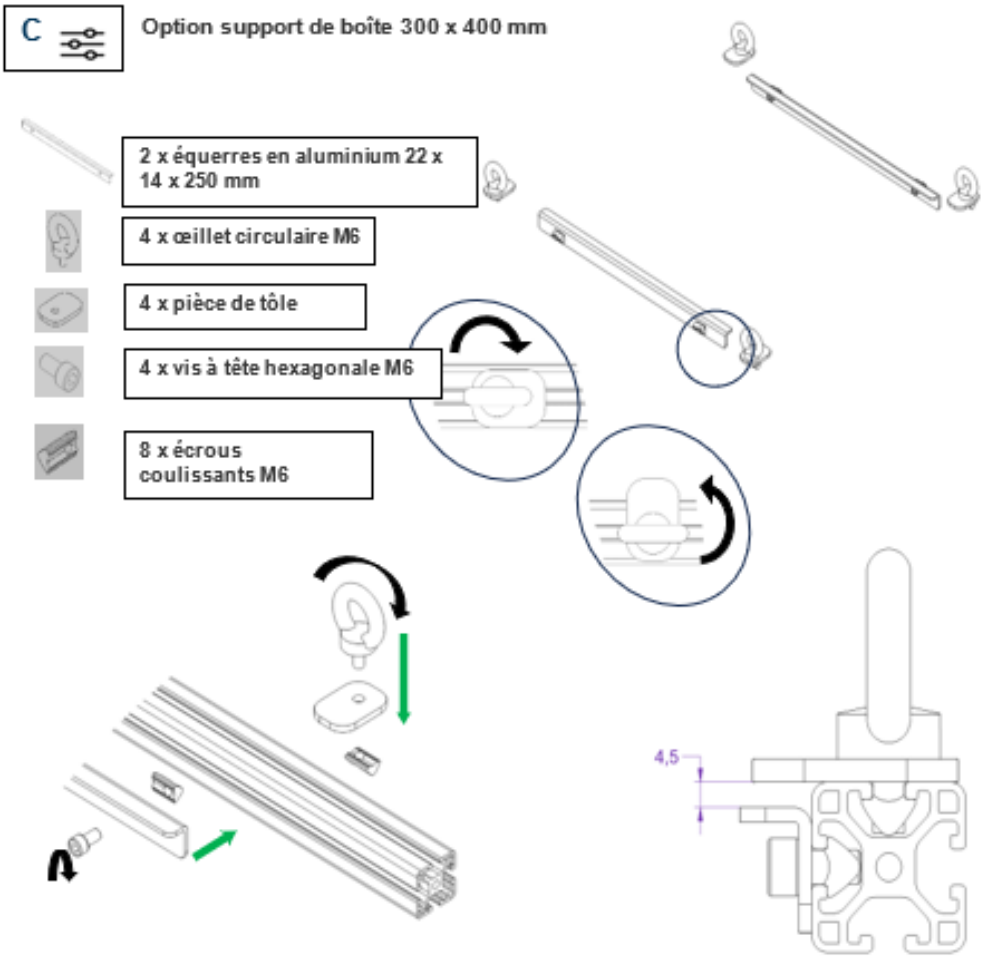

Attention : Les boîtes ne sont pas incluses dans le contenu de la livraison !

Les boîtes adaptées au support doivent avoir les contours suivants !

Recommandation : Boîtes de Auer Packaging

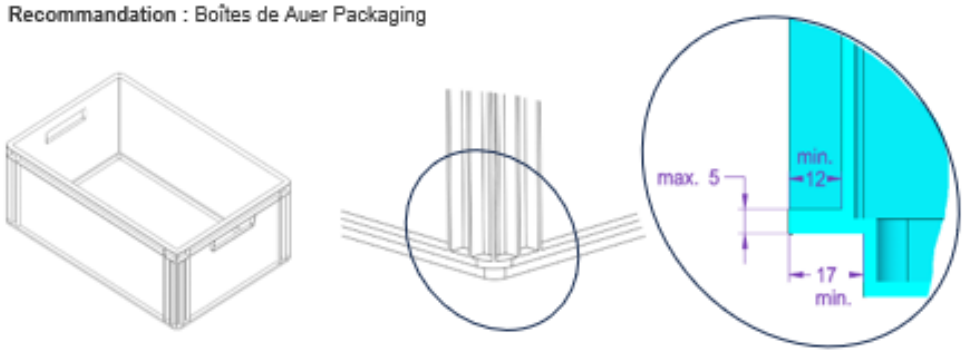

(IT) Informazioni su queste istruzioni per l'uso

Le presenti istruzioni per l'uso sono destinate al conducente/proprietario responsabile del veicolo. Leggere attentamente le istruzioni per l'uso prima di installare e utilizzare il prodotto.

- Conservare queste istruzioni per l'uso nel veicolo e trasmetterle in caso di cambio di proprietà.
- Durante l'installazione e l'uso del prodotto, rispettare tutte le specifiche del costruttore del veicolo (vedere il manuale del veicolo).

Ci riserviamo il diritto di apportare modifiche al design, alle attrezzature e ai colori. Le illustrazioni non sono vincolanti.

Sicurezza

Uso previsto

Il cassetto posteriore del camper viene utilizzato esclusivamente per il trasporto di oggetti fissati al gavone superiore.

- Montare l'estraibile posteriore/gli accessori solo secondo le istruzioni di montaggio.
- Montare l'estensione posteriore/gli accessori solo su veicoli omologati.
- Utilizzare esclusivamente accessori e ricambi originali omologati per l'estensione posteriore. L'idoneità di altri accessori deve essere verificata con il rispettivo produttore.
- Il conducente del veicolo è responsabile dell'estensione posteriore / degli accessori e del rispetto delle norme in materia.

In caso di utilizzo non conforme alle istruzioni per l'uso o di uso improprio, decade ogni diritto di garanzia nei confronti del produttore.

Uso improprio prevedibile

- Le prolunghe posteriori/gli accessori non sono progettati per essere installati da bambini o ragazzi.
- Se vengono effettuate conversioni e modifiche all'estensione posteriore/agli accessori, la licenza d'uso decade.
- Gli oggetti trasportati devono essere adeguatamente fissati. L'utente è responsabile del fissaggio.
- Gli oggetti trasportati devono essere distribuiti uniformemente su tutta la superficie.
- La tenuta degli oggetti trasportati deve essere verificata prima di ogni viaggio.
- Prima di partire, verificare che la prolunga posteriore sia inserita correttamente.
- La portata massima della prolunga posteriore non deve essere superata.
- Prestare attenzione quando si apre/chiude l'estensione posteriore su un pendio con un carico attaccato.

Istruzioni generali di sicurezza

- Quando si utilizza la prolunga posteriore/gli accessori, assicurarsi che vengano rispettate le leggi nazionali del rispettivo paese.
- Sostituire immediatamente le parti danneggiate con ricambi originali. Non utilizzare per il trasporto un'estensione posteriore danneggiata o accessori danneggiati.

- Quando si utilizzano i tasselli scorrevoli, assicurarsi che il canale della scanalatura non sia danneggiato o deformato.
- Utilizzare i tasselli scorrevoli solo nelle aree destinate ai componenti aggiuntivi approvati.
- Utilizzare esclusivamente i pattini di scorrimento accessori originali

Istruzioni di sicurezza per il carico

- Quando si carica, assicurarsi che il carico sia distribuito e che il centro di gravità sia il più basso possibile e vicino al suolo. Assicurare il carico contro lo scivolamento, controllare regolarmente la posizione corretta.
- Fissare accuratamente il carico con cinghie speciali (plastica/tessuto). Non utilizzare cinghie elastiche.
- Assicurarsi che la variazione della distribuzione del carico sull'asse dovuta all'estensione posteriore/agli accessori non comporti il superamento dei carichi ammissibili sull'asse.

Rischi residui

Istruzioni di sicurezza

ATTENZIONE!

Rischio di collisione quando si estende la prolunga posteriore in posizione inclinata.

Se la parte anteriore del veicolo è più alta di quella posteriore quando l'estensione posteriore è sbloccata, l'estensione posteriore può estendersi senza controllo, soprattutto in caso di carico elevato.

- Parcheggiare il veicolo a livello del suolo prima di sbloccare l'estrazione posteriore.
- Tenere il piano di appoggio superiore con una mano mentre si sblocca l'estrazione posteriore.

ATTENZIONE!

Rischio di collisione con persone o oggetti dietro l'estensione posteriore.

L'estensione posteriore può causare danni a persone o oggetti che si trovano inosservati dietro di essa quando è estesa.

- Quando si estende l'estraibile posteriore, accertarsi che non vi siano persone o oggetti dietro di esso.

ATTENZIONE!

Pericolo di intrappolamento degli arti.

Il sistema di binari ha parti mobili tra le quali possono rimanere accidentalmente intrappolate dita e altri arti.

- Non lasciare le dita o altri arti tra le parti in movimento quando si estende e si ritrae l'estensione posteriore.

ATTENZIONE!

Rischio di incidenti a causa di un comportamento di guida alterato

Il comportamento di guida del veicolo può cambiare quando il sistema di estensione posteriore è montato e caricato.

- Prevedere spazi di frenata più ampi e guidare a una velocità adeguata.

ATTENZIONE!

Danni dovuti a montaggio difettoso

Un'installazione errata può causare il distacco dell'estensione posteriore/ degli accessori o del carico durante il viaggio e causare incidenti.

- Non utilizzare cinghie elastiche.
- Controllare tutti i collegamenti a vite e le cinghie di tensionamento per la prima volta dopo l'installazione iniziale, dopo un breve viaggio (circa 50 km) e poi prima di ogni viaggio per verificare che non siano danneggiati, che non siano saldi e che non siano correttamente fissati e, se necessario, serrarli nuovamente. Sostituire immediatamente le parti danneggiate con ricambi originali.
- In caso di rumori insoliti o di cambiamenti nel comportamento di guida, verificare che il carico e l'estensione posteriore/gli accessori siano ben fissati.

Pulizia e manutenzione

- Serrare nuovamente le viti di fissaggio a intervalli regolari.
- Pulire regolarmente l'estraibile posteriore/gli accessori, al più tardi dopo l'esposizione all'acqua salata, con acqua calda e detergenti adatti. Non utilizzare detergenti aggressivi.
- Pulire regolarmente i componenti.

Volume di fornitura ed elenco dei pezzi di ricambio

- Dopo il disimballaggio, verificare che la fornitura non sia danneggiata e completa e segnalare immediatamente al rivenditore eventuali difetti.

Trasporto e stoccaggio

- Conservare l'estraibile posteriore/gli accessori in un luogo asciutto, pulito e al riparo dal gelo.

Smaltimento dei rifiuti

Tutti i componenti dell'ampliamento posteriore/accessori sono completamente riciclabili e possono essere consegnati ai centri di raccolta appropriati per il riciclaggio.

Operazione

Vedere la descrizione dell'immagine alla fine delle istruzioni per l'uso

NOTA

Il cassetto posteriore non è progettato per sostenere il peso del corpo. Stare seduti o in piedi può danneggiarlo.

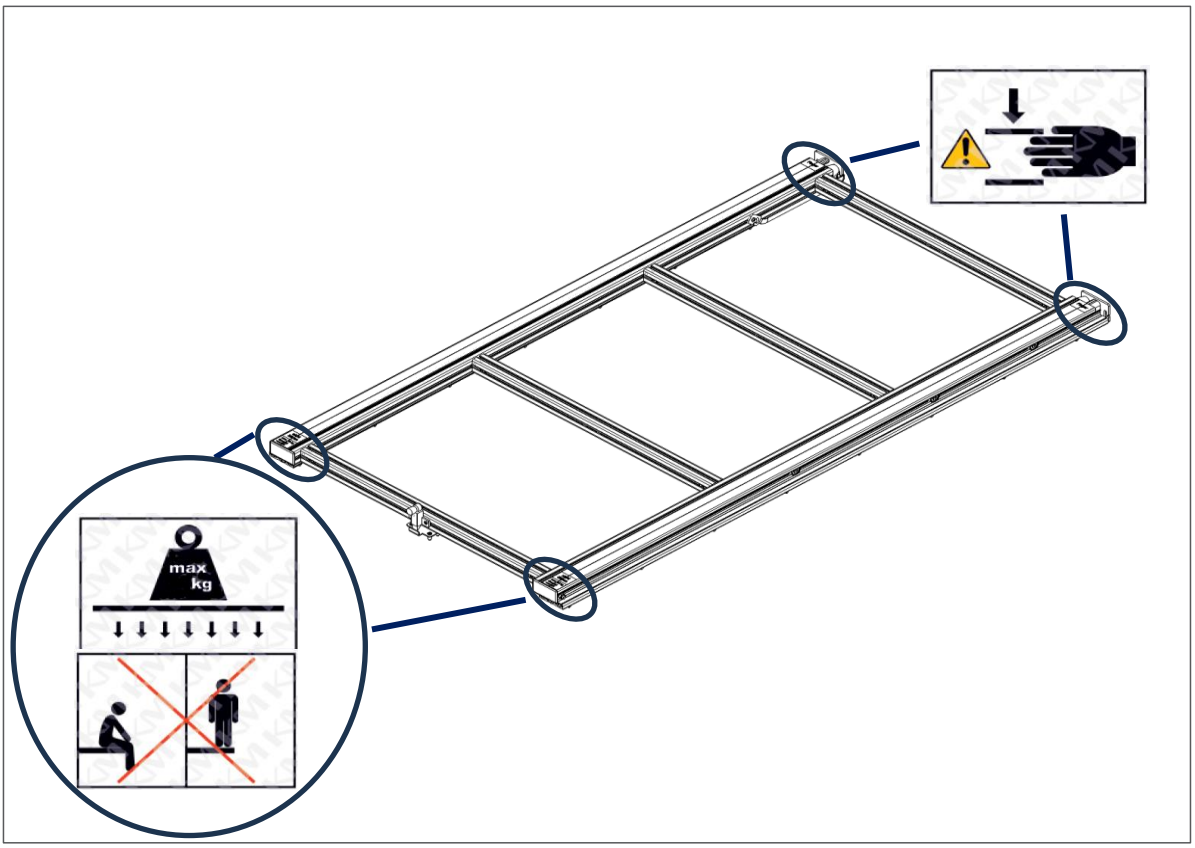

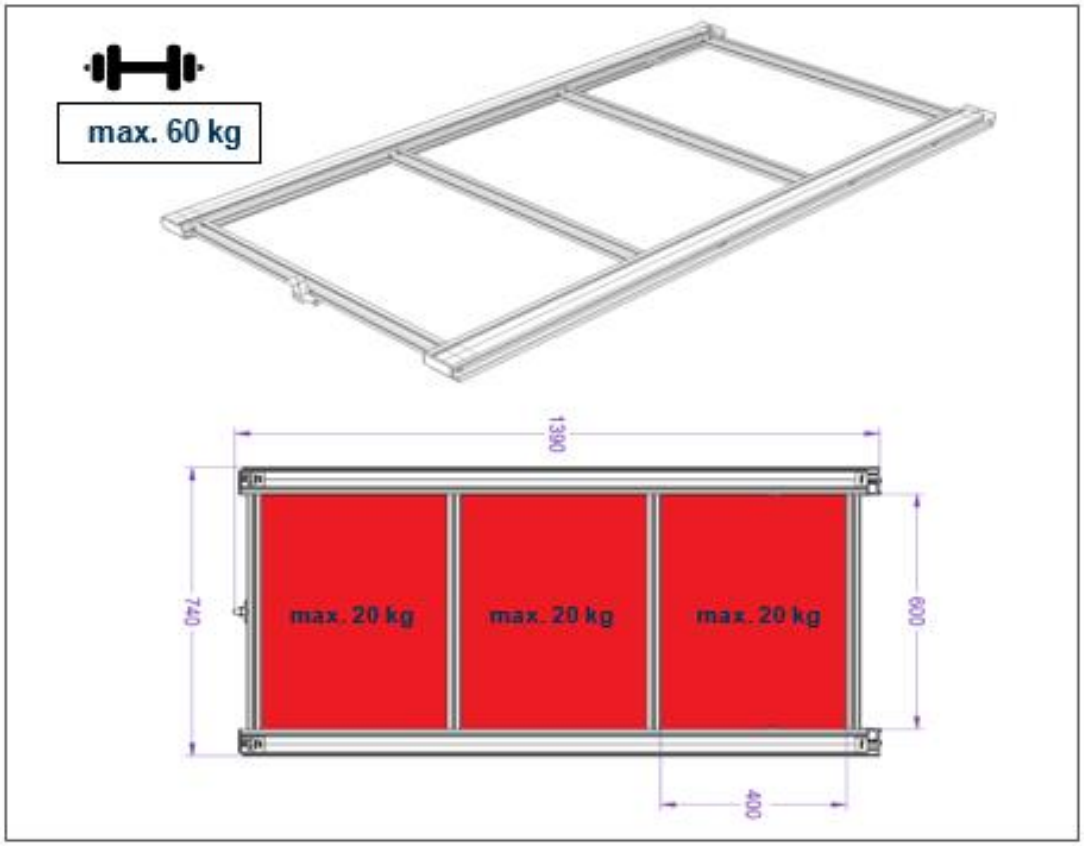
max. 60 kg
1390
740
600
400
max. 20 kg
max. 20 kg
max. 20 kg

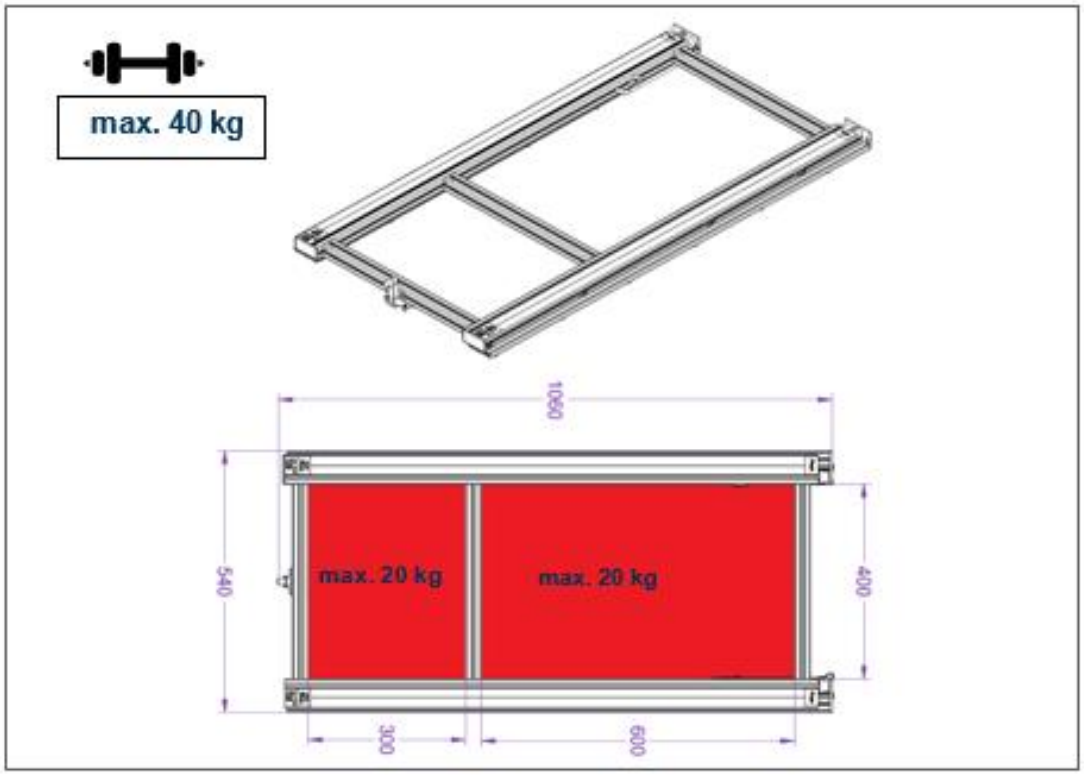
max. 40 kg
1060
540
400
300
600
max. 20 kg
max. 20 kg

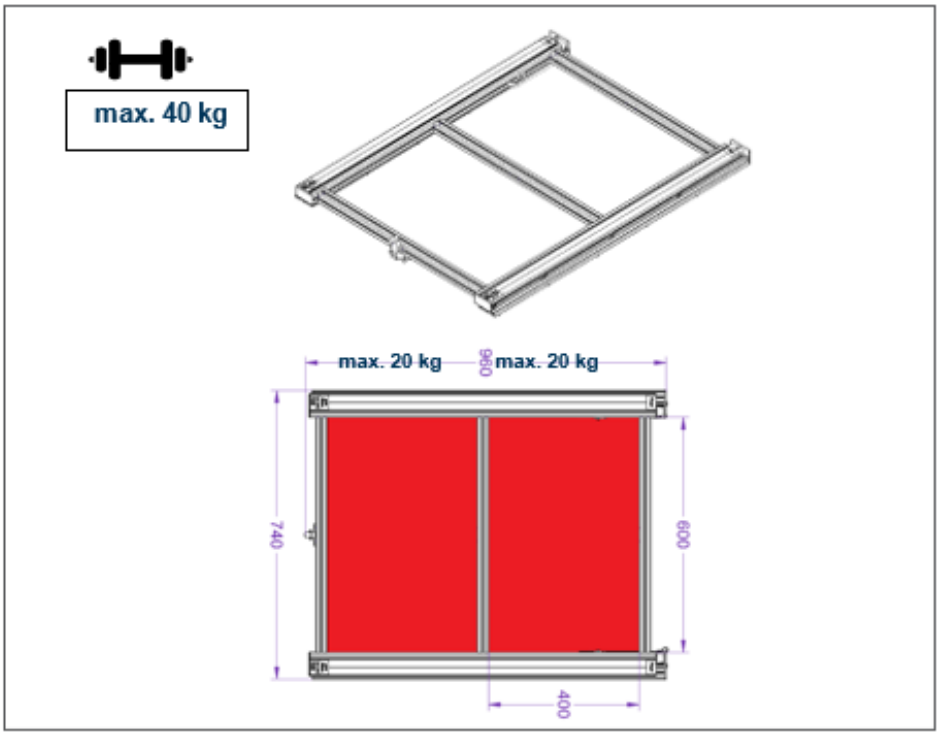

Informazioni generali

Il sistema ferroviario può provocare rumori di rotolamento più forti all'inizio del periodo di utilizzo, finché non diventa di nuovo più silenzioso dopo un periodo di rodaggio. Un carico elevato può anche causare rumori di rotolamento più forti. Tuttavia, entrambi i casi sono innocui.

L'estensione posteriore è fissata con due cinghie di nylon che impediscono all'area di stoccaggio di estendersi troppo. Le cinghie in nylon non richiedono manutenzione. Tuttavia, si consiglia di controllare regolarmente la tenuta e i danni delle cinture, soprattutto dopo aver viaggiato con un carico pesante o su terreni accidentati.

1. Ampliamento dell'estensione posteriore

1. Sollevare la leva di estrazione posteriore.
   L'area di stoccaggio superiore è sbloccata.
2. Estendere lentamente l'area di stoccaggio nella posizione desiderata.
3. Impostare la lunghezza dell'estensione durante la prima messa in servizio.
   Non deve superare il 60% della lunghezza totale.

1.1

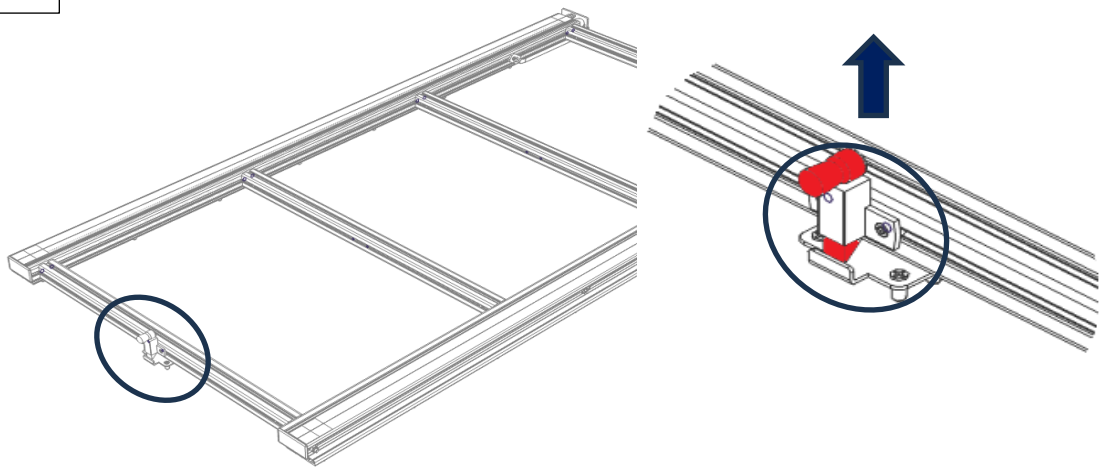

1.2

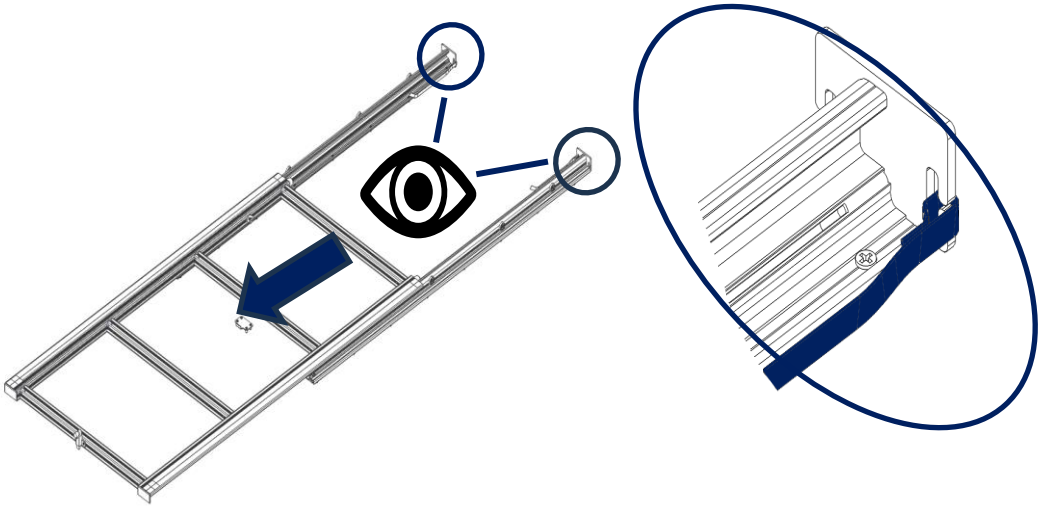

1.3.1

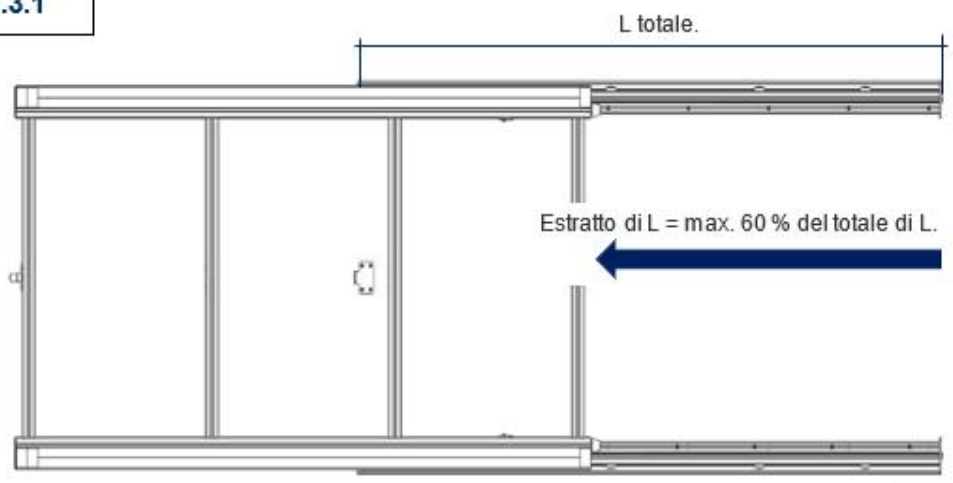

1.3.2

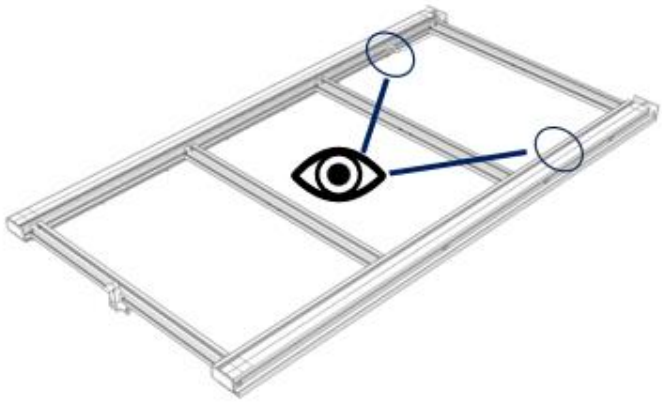

1.3.3

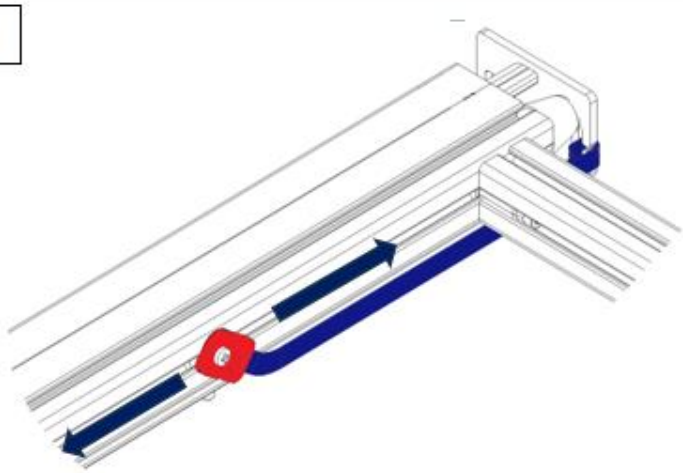

2. Ritiro dell'estensione posteriore

Ritrarre il piano di appoggio fino a sentire l'innesto della leva.
Durante la prima messa in funzione, regolare il piano di appoggio superiore in modo che sia ben saldo senza gioco.

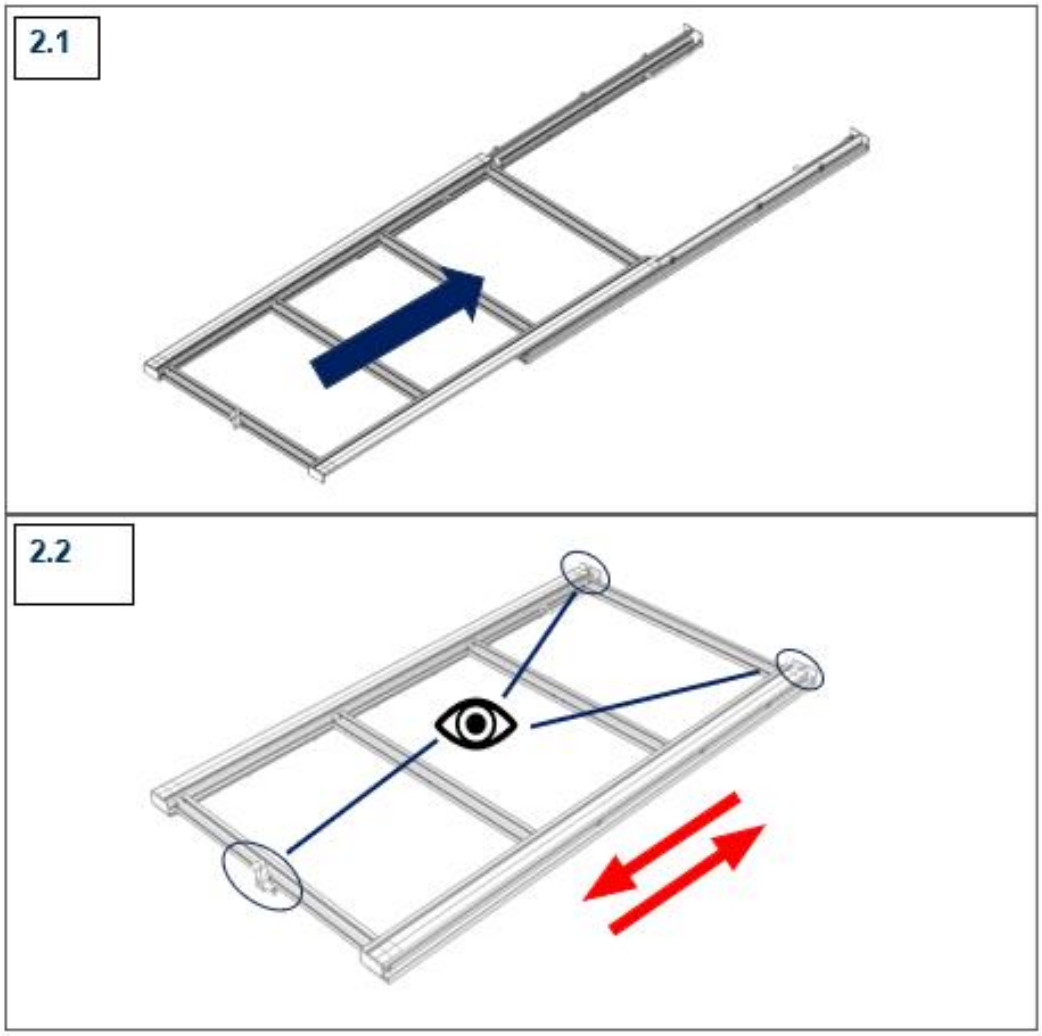

2.2.1

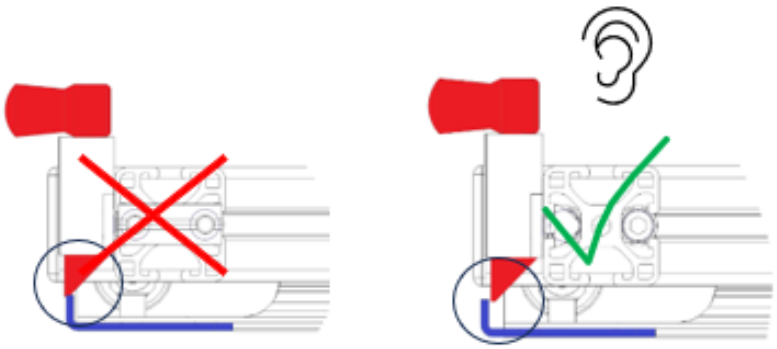

2.2.2

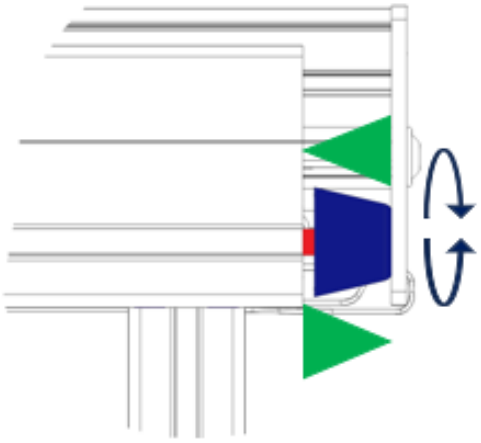

3. Rimuovere lo spazio di archiviazione

L'estensione posteriore è praticamente esente da manutenzione. A seconda del carico e della distanza percorsa, può comunque essere necessario pulire la superficie di scorrimento del sistema ferroviario. A questo scopo è possibile rimuovere completamente il piano di appoggio superiore. Si consiglia di rimuovere la superficie di stoccaggio solo in coppia.

1. **Ampliare l'estensione posteriore.**
2. **Estensione posteriore completamente scarica.**
3. **Tenere la superficie di stoccaggio e sganciare le cinghie di nylon.**
   L'area di stoccaggio non è più protetta.

Continuare a estrarre la superficie di stoccaggio a coppie fino a quando non è completamente staccata dalla sottostruttura.

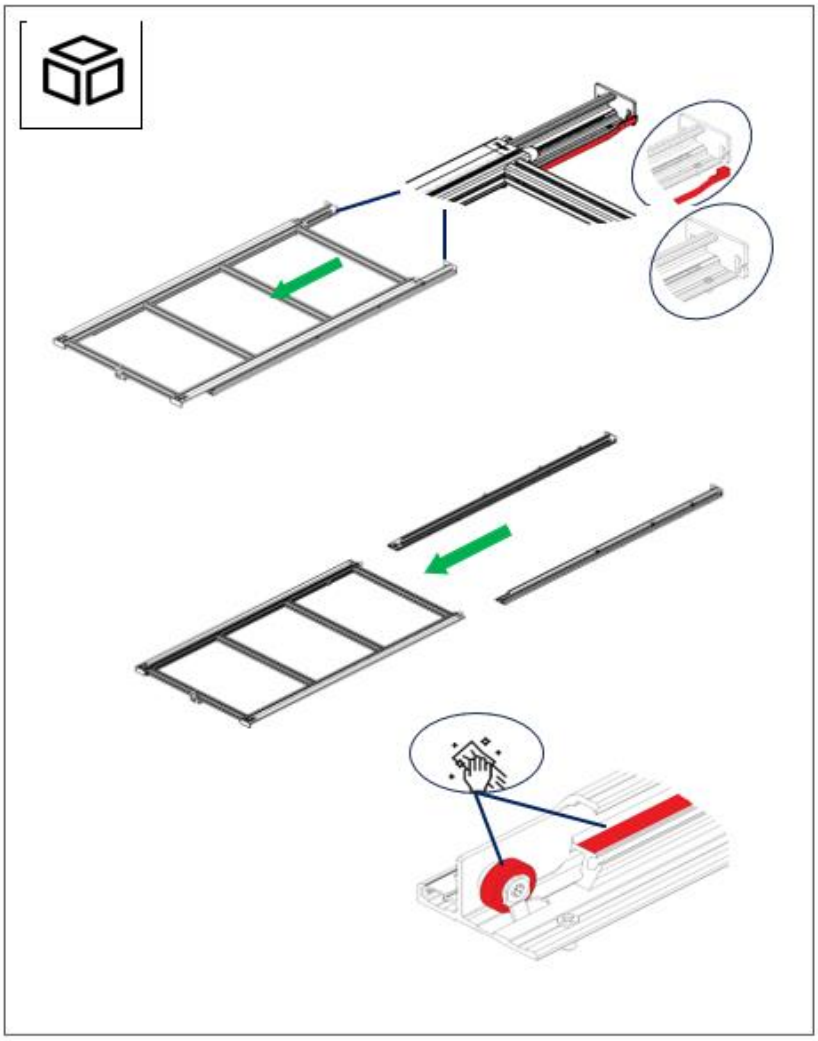

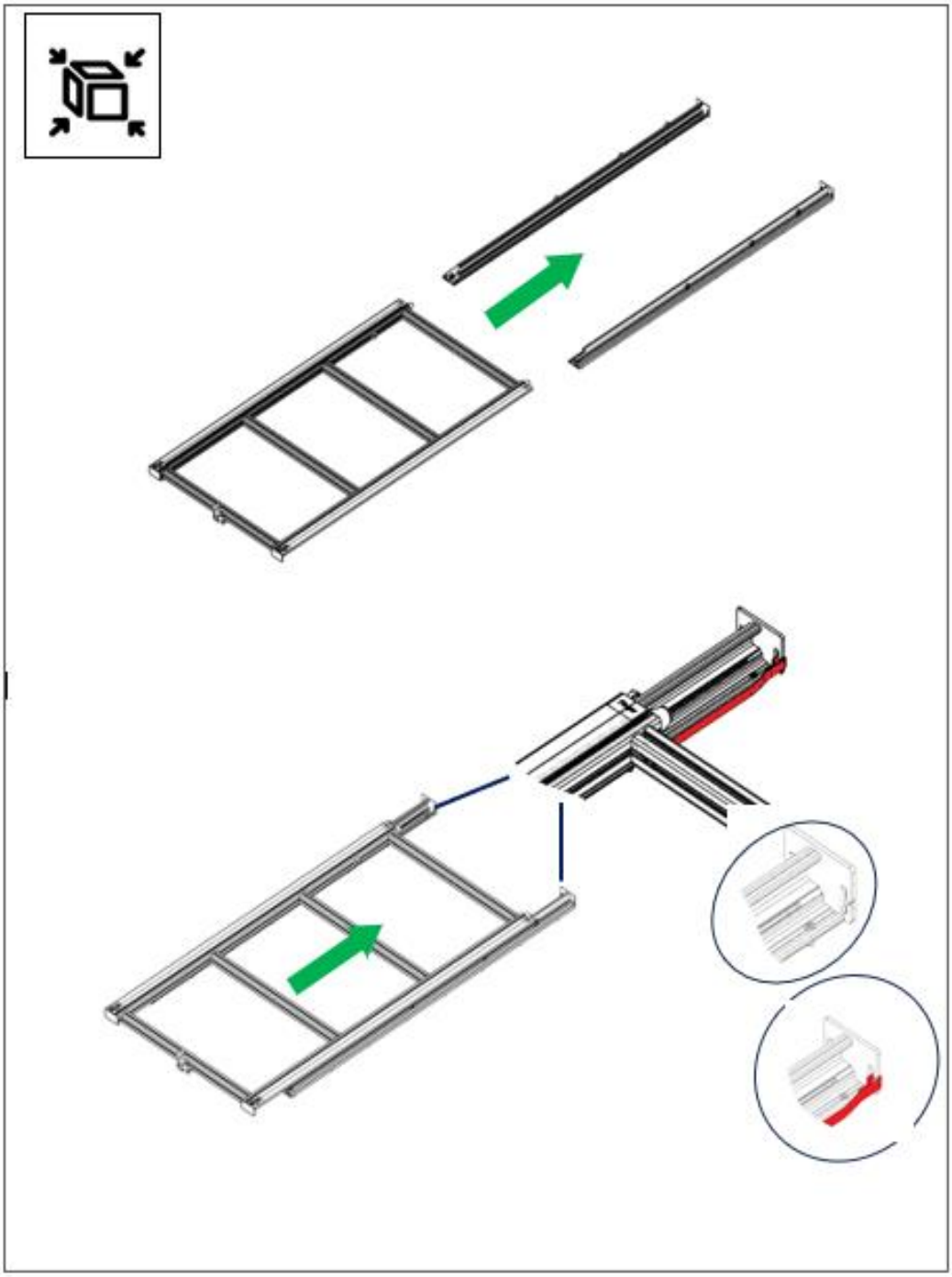

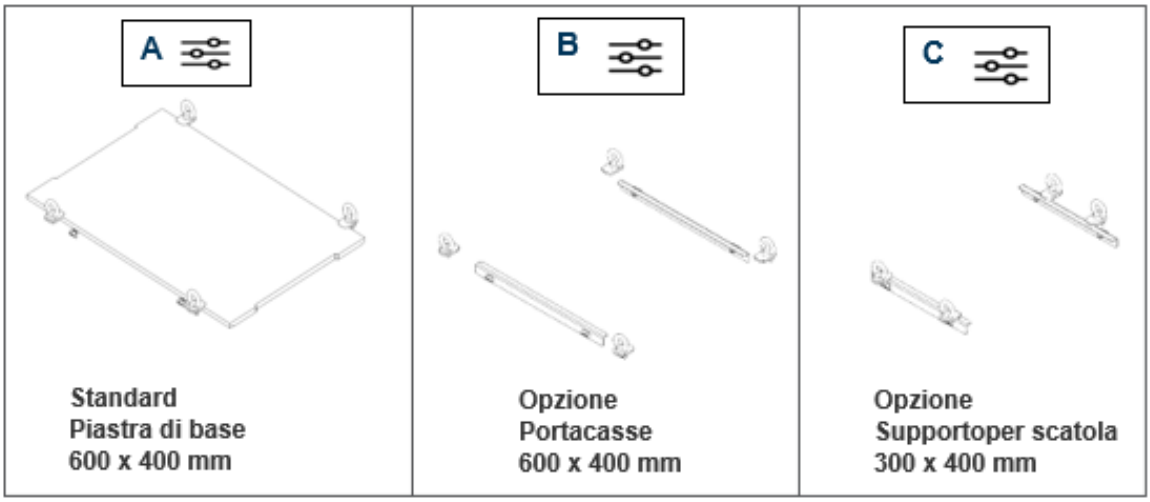

Estensione posteriore caricata

1. Posizionare il componente da fissare sui supporti nella zona di stivaggio.
2. Inserire i tasselli scorrevoli nelle scanalature dei profili di alluminio.
3. Avvitare gli occhielli di fissaggio con le parti in lamiera nelle filettature dei tasselli scorrevoli e torcere le parti in lamiera in modo da fissare i componenti in posizione.
4. Serrare a mano gli occhielli di fissaggio.

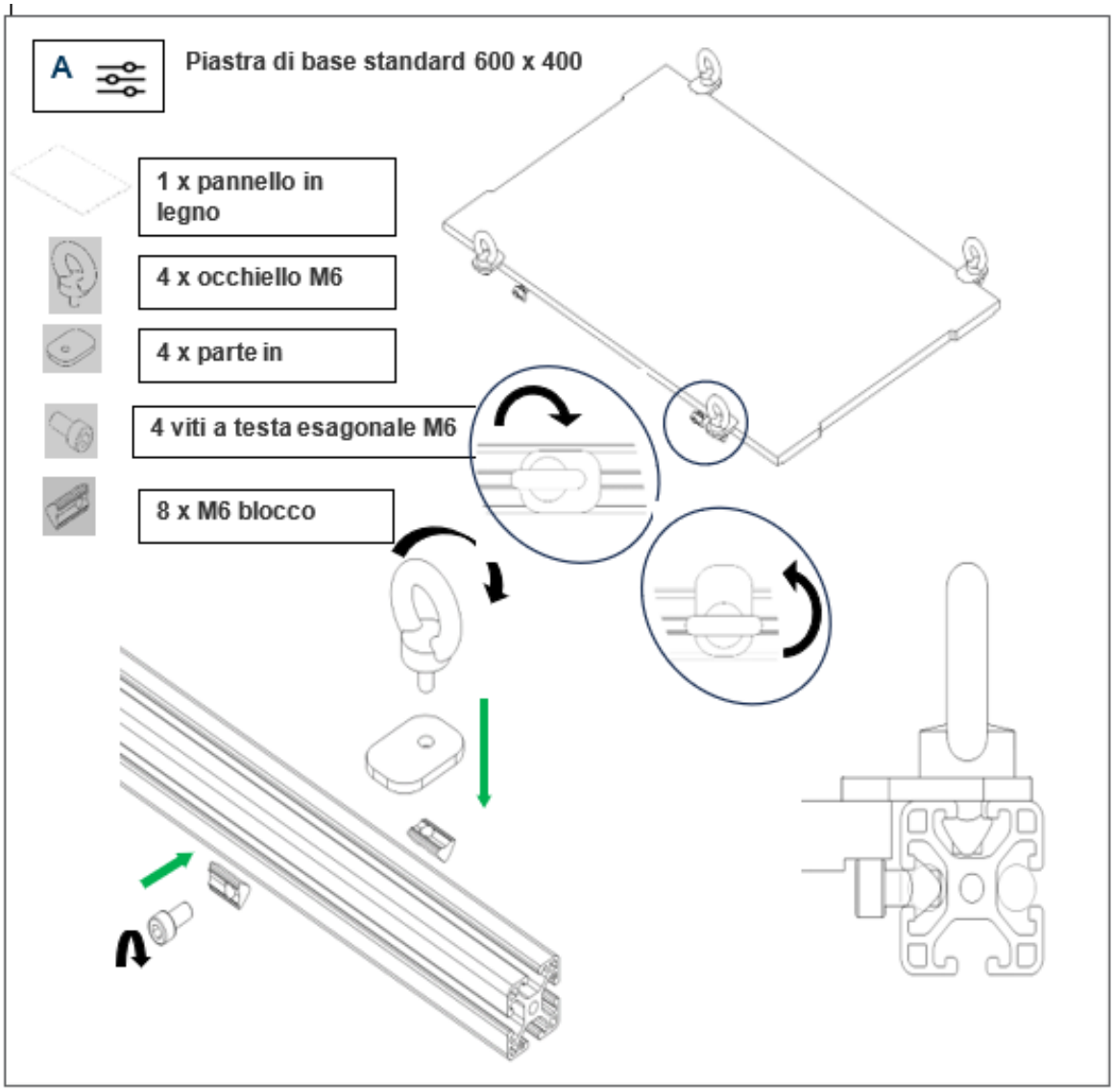
A
Piastra di base standard 600 x 400
1 x pannello in legno
4 x occhiello M6
4 x parte in
4 viti a testa esagonale M6
8 x M6 blocco

B

Supporto per scatola opzionale 600 x 400 mm

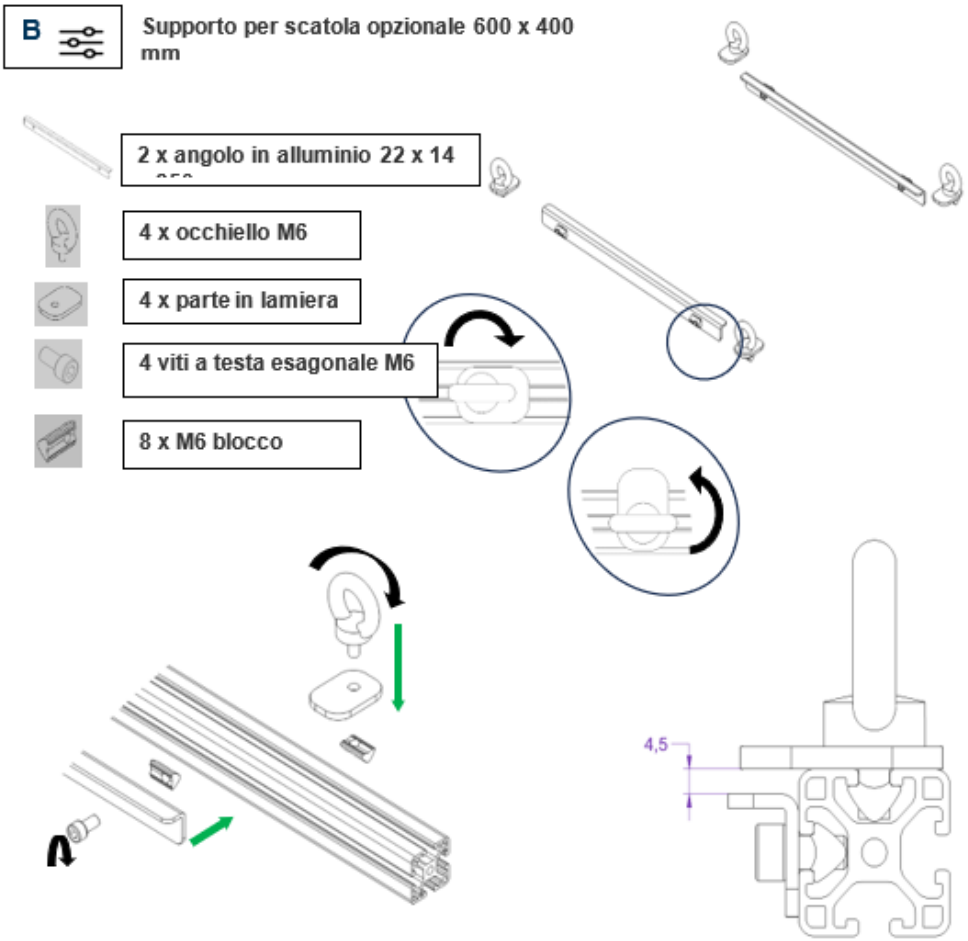

Attenzione: Le scatole non sono incluse nella fornitura!

Le scatole adatte alla staffa devono avere i seguenti contorni!

Raccomandazione: Scatole di Auer Packaging

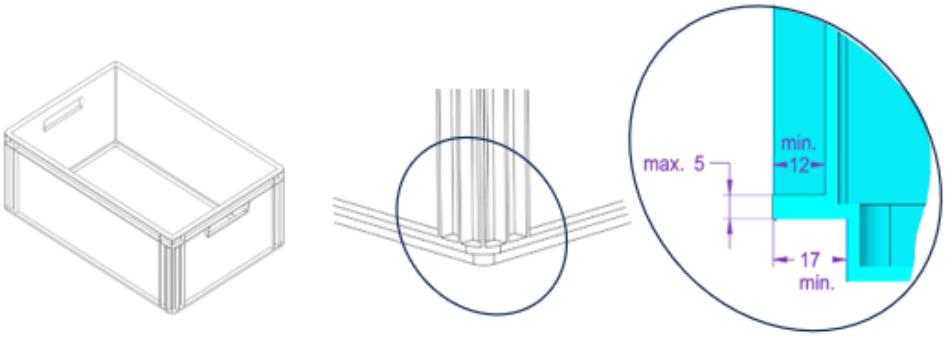

C

Supporto per scatola opzionale 300 x 400 mm

2 x angolo in alluminio 22 x 14 x 250 mm

4 x occhiello M6

4 x parte in lamiera

4 viti a testa esagonale M6

8 x M6 blocco

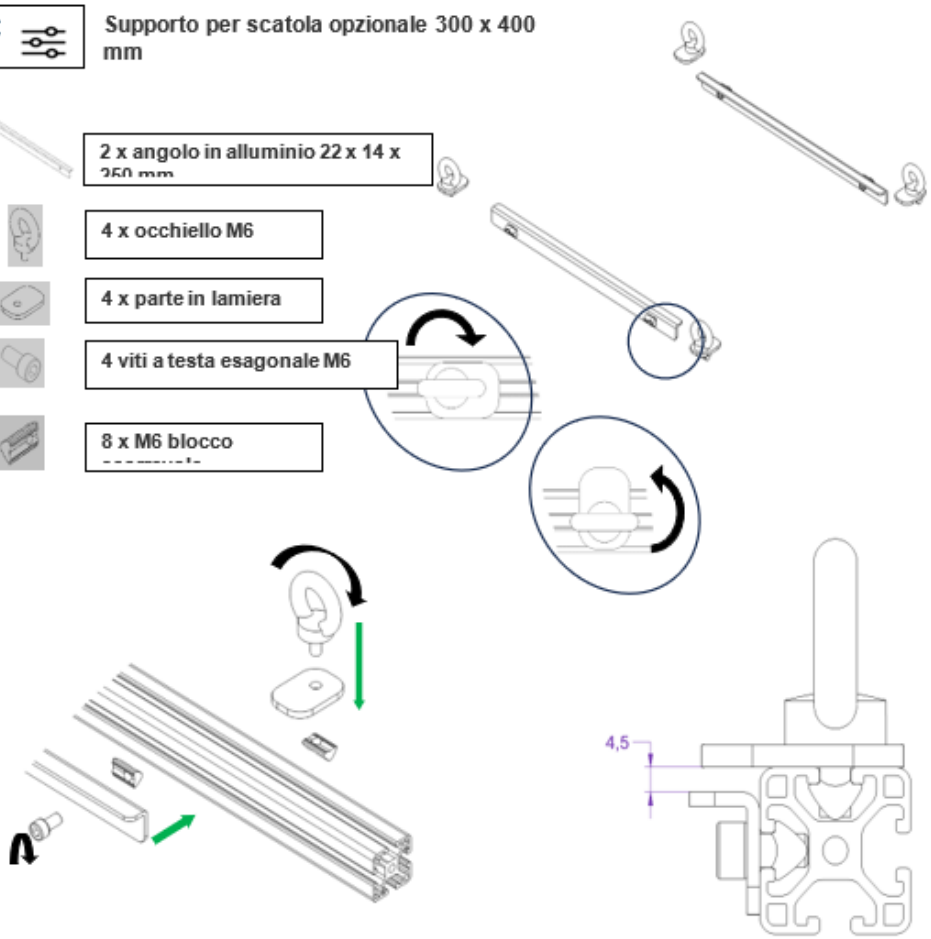

Attenzione: Le scatole non sono incluse nella fornitura!

Le scatole adatte alla staffa devono avere i seguenti contorni!

Raccomandazione: Scatole di Auer Packaging

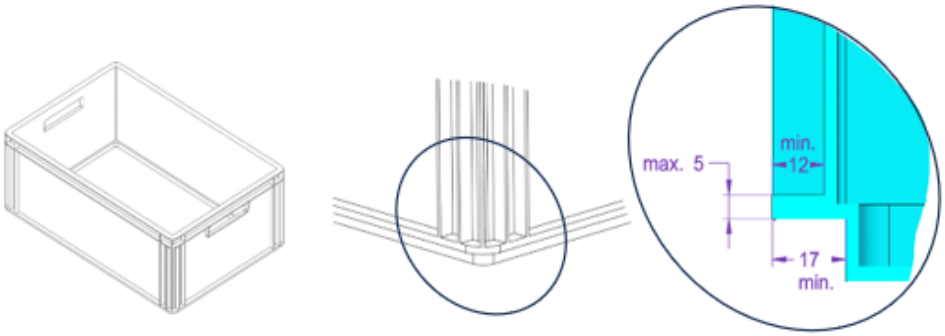

(ES) Acerca de este manual de instrucciones

Estas instrucciones de uso están destinadas al conductor/propietario responsable del vehículo. Lea atentamente el manual de instrucciones antes de instalar y utilizar el producto.

- Conserve estas instrucciones de uso en el vehículo y entréguelas si el vehículo cambia de propietario.
- Al instalar y utilizar el producto, respete todas las especificaciones del fabricante del vehículo (consulte el manual del vehículo).

Nos reservamos el derecho a introducir cambios en el diseño, el equipamiento y el color. Las ilustraciones no son vinculantes.

Seguridad

Uso previsto

El extraíble trasero de la furgoneta camper se utiliza exclusivamente para transportar objetos que se fijan en la zona de almacenamiento superior.

- Instale el extraíble trasero / los accesorios sólo de acuerdo con las instrucciones de montaje.
- Montar la extensión trasera / accesorios sólo en vehículos homologados.
- Utilice únicamente accesorios originales y piezas de repuesto originales homologadas para la prolongación trasera. La idoneidad de otros accesorios debe comprobarse con el fabricante correspondiente.
- El conductor del vehículo es responsable de la extensión trasera / accesorios y el cumplimiento de la normativa pertinente.

En caso de manipulación indebida que se desvíe de las instrucciones de funcionamiento o de uso inadecuado, se anularán todos los derechos de garantía frente al fabricante.

Uso indebido previsible

- La extensión trasera / accesorios no están diseñados para ser instalados por niños o adolescentes.
- Si se realizan conversiones y modificaciones en la extensión trasera / accesorios, la licencia de funcionamiento expira.
- Los objetos transportados deben estar debidamente asegurados. El usuario es responsable de la fijación.
- Los objetos transportados deben distribuirse uniformemente por toda la superficie.
- El ajuste seguro de los objetos transportados debe comprobarse antes de cada viaje.
- Antes de iniciar la marcha, compruebe que la extensión trasera está correctamente acoplada.
- No debe superarse la capacidad de carga máxima de la extensión trasera.
- Tenga cuidado al abrir/cerrar la extensión trasera en una pendiente con una carga acoplada.

Instrucciones generales de seguridad

- Al utilizar la extensión trasera / accesorios, asegúrese de que se respeta la legislación nacional del país correspondiente.
- Sustituya inmediatamente las piezas dañadas por piezas de repuesto originales. No

utilice una extensión trasera dañada/accesorios dañados para el transporte.

- Al utilizar tuercas correderas, asegúrese de que el canal de la ranura no esté dañado ni deformado.
- Utilice las tuercas correderas únicamente en las zonas previstas para los componentes adicionales homologados.
- Utilizar sólo tacos deslizantes accesorios originales

Instrucciones de seguridad para la carga

- Al cargar, asegúrese de que la carga esté distribuida y de que el centro de gravedad esté lo más bajo posible y cerca del suelo. Asegure la carga para que no resbale, compruebe periódicamente su correcta posición.
- Asegure la carga cuidadosamente con correas especiales (plástico/textil). No utilice correas elásticas.
- Asegúrese de que el cambio en la distribución de la carga sobre el eje debido a la extensión trasera/accesorios no provoque que se sobrepasen las cargas admisibles sobre el eje.

Riesgos residuales

Advertencias de seguridad

¡CUIDADO!

Riesgo de colisión al extender la extensión trasera en posición inclinada.

Si la parte delantera del vehículo está más alta que la trasera cuando la extensión trasera está desbloqueada, la extensión trasera puede extenderse sin control, especialmente cuando está muy cargado.

- Estacione el vehículo a nivel del suelo antes de desbloquear la extracción trasera.
- Sujete la superficie de almacenamiento superior con una mano mientras desbloquea la extracción trasera.

¡CUIDADO!

Riesgo de colisión con personas u objetos detrás de la extensión trasera.

La extensión trasera puede causar daños a personas u objetos que pasen desapercibidos detrás de ella cuando está extendida.

- Al extender el extensible trasero, asegúrese de que no haya personas ni objetos detrás.

¡CUIDADO!

Peligro de atrapamiento de las extremidades.

El sistema de raíles tiene piezas móviles entre las que pueden quedar atrapados accidentalmente dedos y otras extremidades.

- No deje los dedos u otras extremidades entre las piezas móviles al extender y retraer la extensión trasera.

¡CUIDADO!

Riesgo de accidentes por alteración del comportamiento al volante

El comportamiento de conducción del vehículo puede cambiar cuando el sistema de extensión trasera está instalado y cargado.

- Prevea distancias de frenado mayores y conduzca a una velocidad adecuada.

¡CUIDADO!

Daños debidos a un montaje defectuoso

Una instalación incorrecta puede hacer que la extensión trasera/los accesorios o la carga se suelten durante el viaje y provocar accidentes.

- No utilice correas elásticas.
- Compruebe todas las uniones atornilladas y correas tensoras por primera vez después de la instalación inicial, después de un viaje corto (aprox. 50 km) y después antes de cada viaje para ver si están dañadas, firmemente sujetas y bien ajustadas y vuelva a apretarlas si es necesario. Sustituya inmediatamente las piezas dañadas por piezas de repuesto originales.
- En caso de ruidos extraños o cambios en el comportamiento de conducción, compruebe que la carga y la extensión trasera/accesorios están bien asentados.

Limpieza y mantenimiento

- Vuelva a apretar los tornillos de fijación a intervalos regulares.
- Limpie el extractor trasero / accesorios regularmente, a más tardar después de la exposición al agua salada, con agua tibia y productos de limpieza adecuados. No utilice productos de limpieza agresivos.
- Limpie los componentes con regularidad.

Volumen de suministro y lista de piezas de recambio

- Una vez desembalado, compruebe si la entrega presenta daños o está completa y comunique inmediatamente cualquier defecto al distribuidor.

Transporte y almacenamiento

- Guarde el extraíble trasero / los accesorios en un lugar seco, limpio y sin escarcha.

Eliminación de residuos

Todos los componentes de la ampliación trasera/accesorios son totalmente reciclables y pueden entregarse a los centros de recogida adecuados para su reciclaje.

Operación

Véase la descripción en imágenes al final de las instrucciones de uso

NOTA

El extractor trasero no está diseñado para soportar el peso del cuerpo. Estar sentado o de pie puede dañarlo.

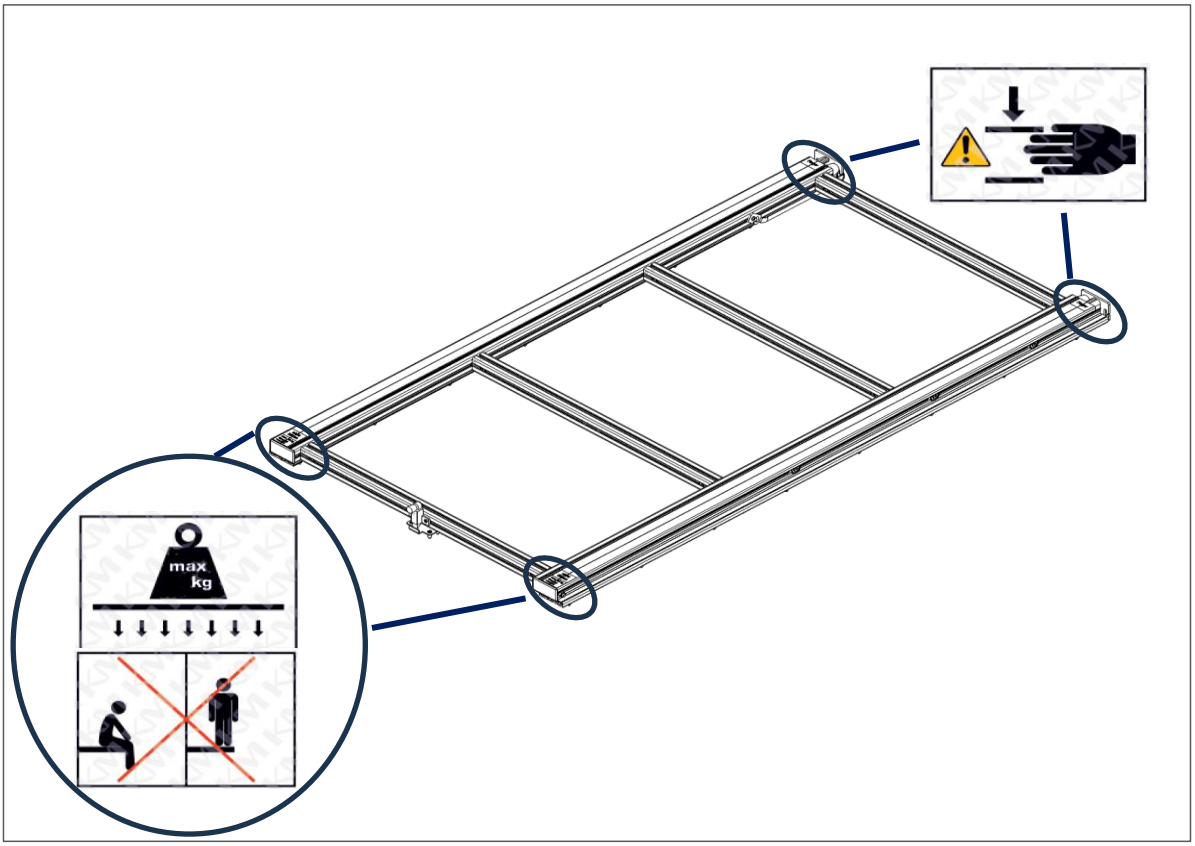

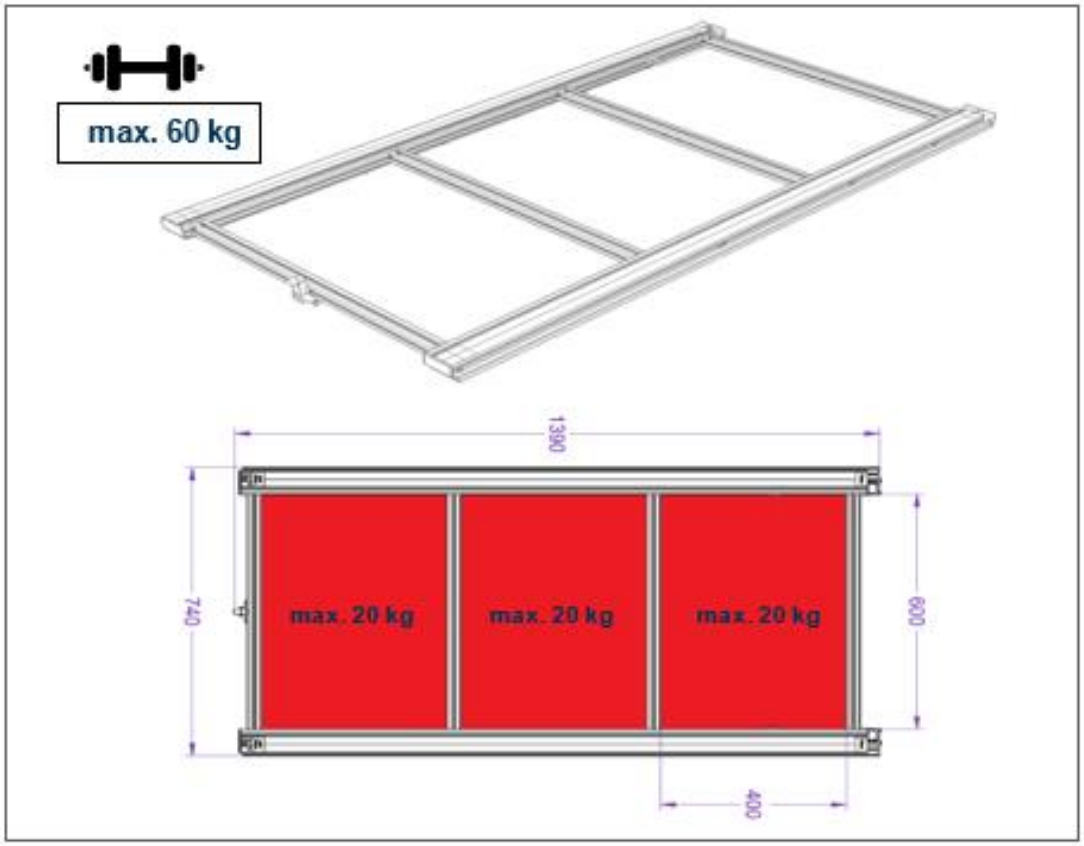
max. 60 kg
1390
740
max. 20 kg
max. 20 kg
max. 20 kg
600
400

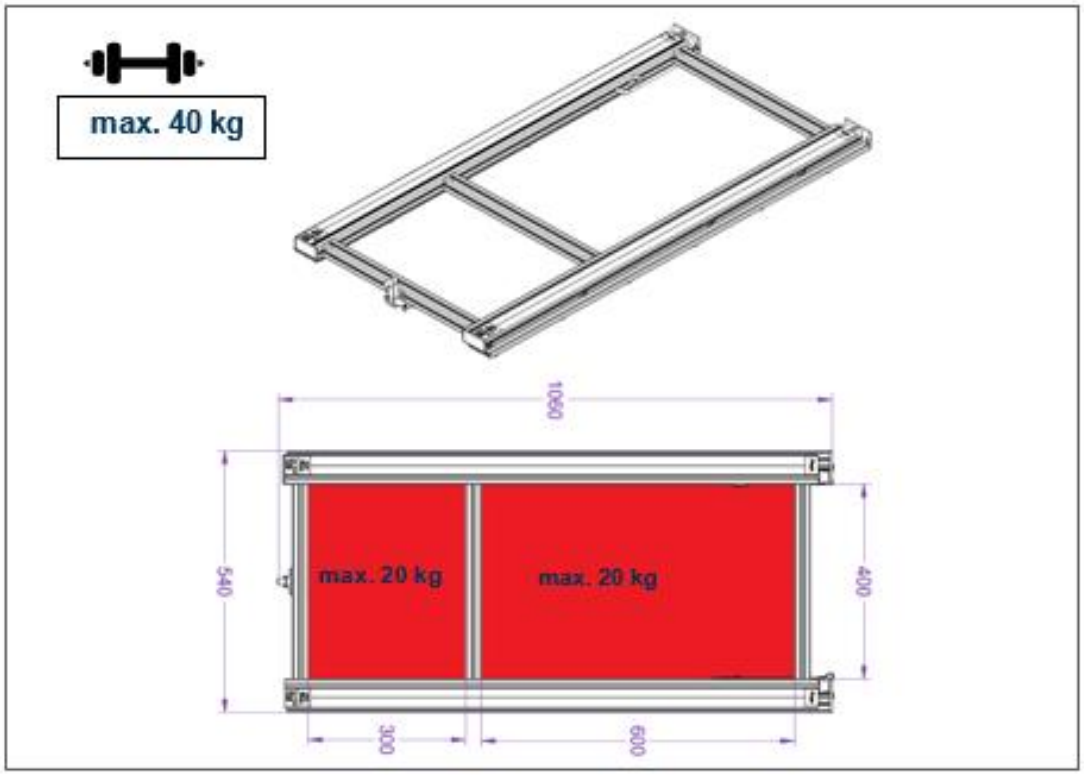
max. 40 kg
1060
540
max. 20 kg
max. 20 kg
400
300
600

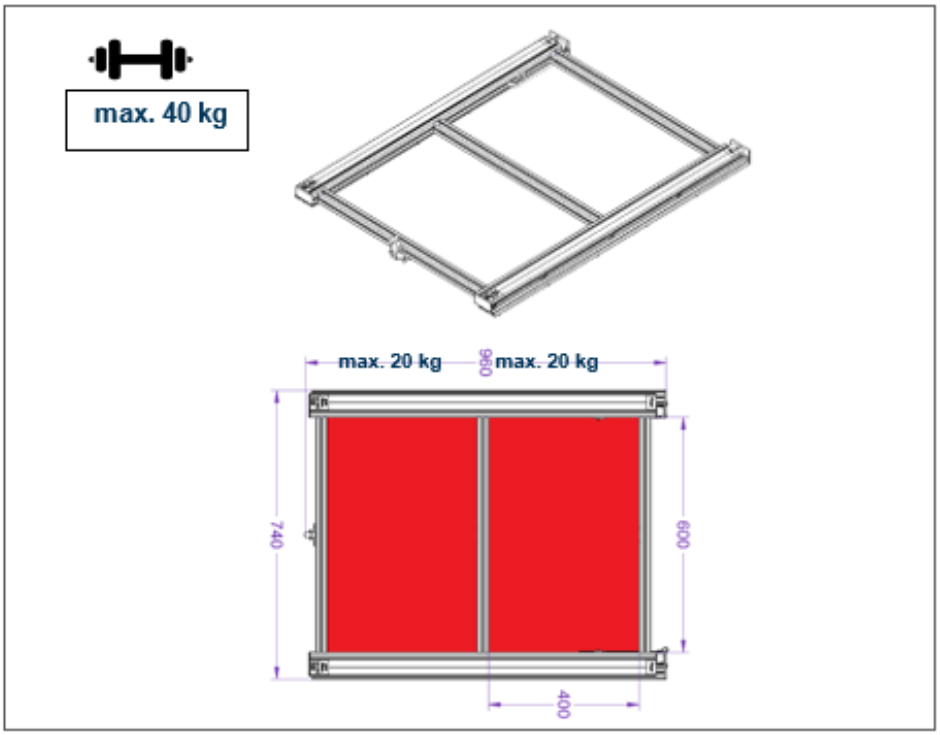

Información general

El sistema ferroviario puede provocar ruidos de rodadura más fuertes al principio del periodo de utilización hasta que vuelve a ser más silencioso tras un periodo de rodaje. Una carga elevada también puede provocar ruidos de rodadura más fuertes. Sin embargo, ambos casos son inofensivos.

La extensión trasera se sujeta con dos correas de nailon que impiden que la zona de almacenamiento se extienda demasiado. Las correas de nailon no requieren mantenimiento. No obstante, le recomendamos que compruebe periódicamente el ajuste y los daños de los cinturones, especialmente después de viajar con una carga pesada o por terrenos accidentados.

1. Ampliación de la extensión trasera

1. **Levante la palanca de extracción trasera.**
   El almacén superior está desbloqueado.
2. **Extienda lentamente la zona de almacenamiento hasta la posición deseada.**
3. **Ajuste la longitud de extensión durante la puesta en marcha inicial.**
   No debe superar el 60 % de la longitud total.

1.1

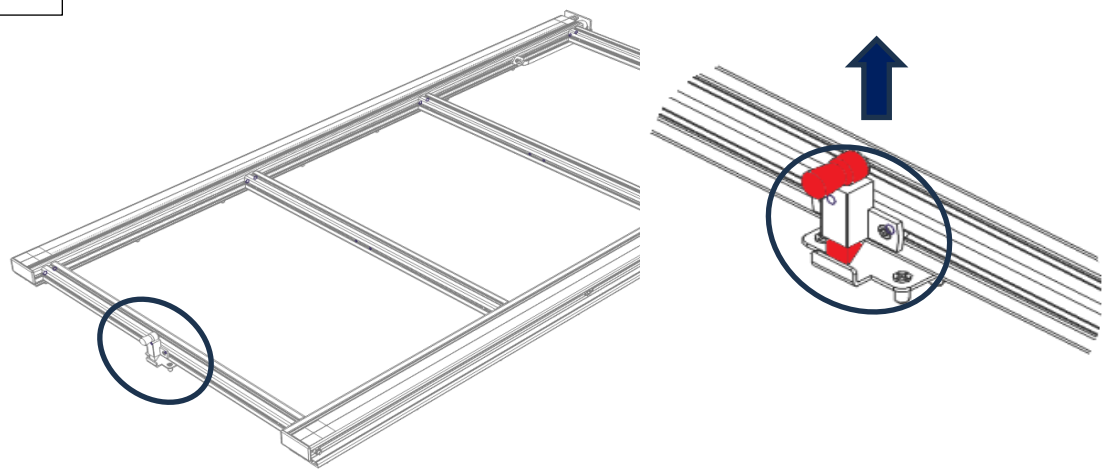

1.2

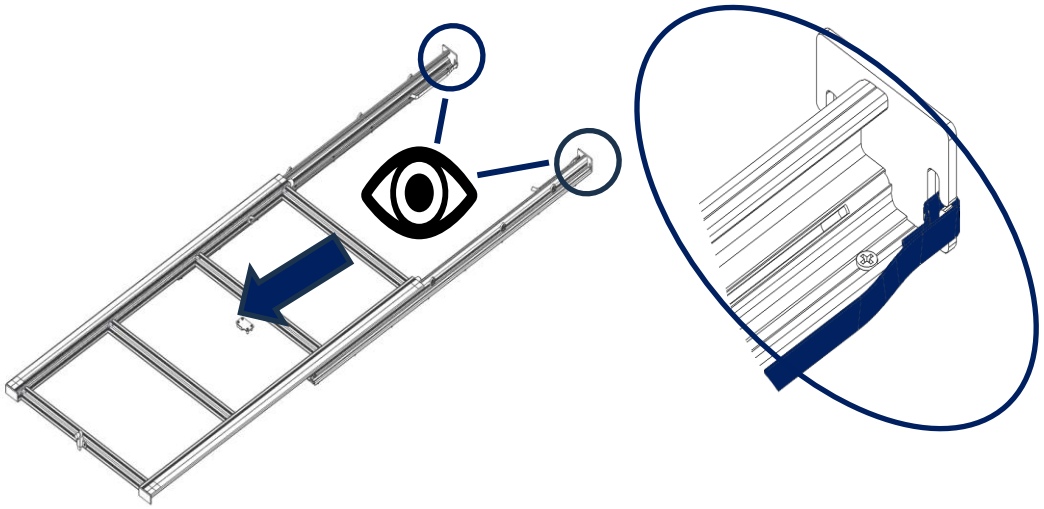

1.3.1

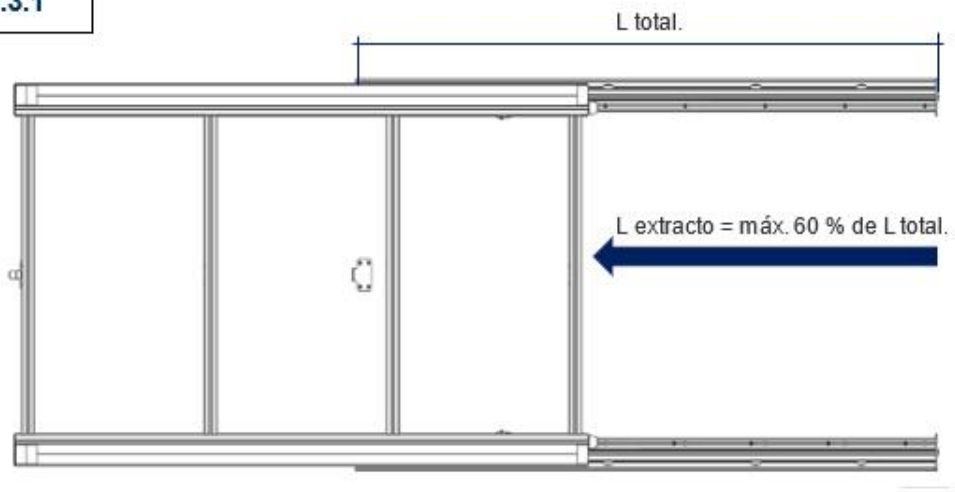

1.3.2

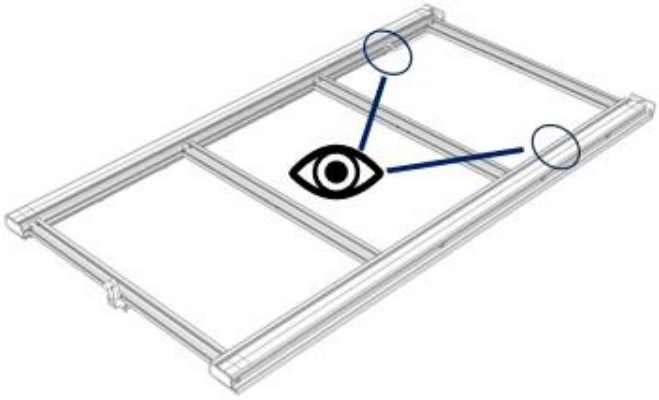

1.3.3

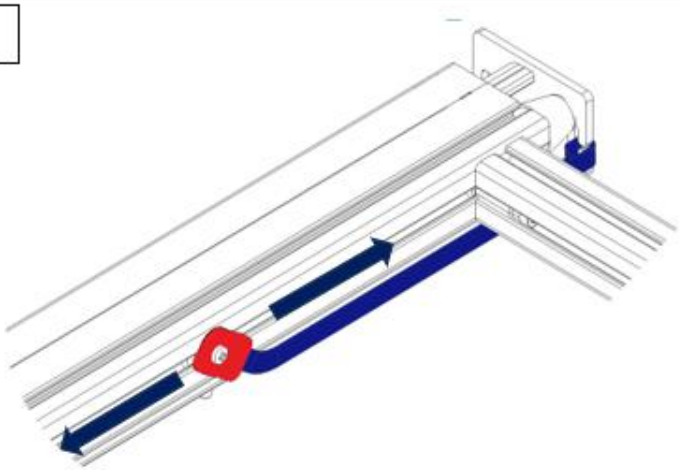

2. Repliegue de la extensión trasera

Retraiga la superficie de almacenamiento hasta que oiga encajar la palanca.
Durante la primera puesta en servicio, ajuste la superficie de almacenamiento superior de modo que quede firmemente asentada sin holgura.

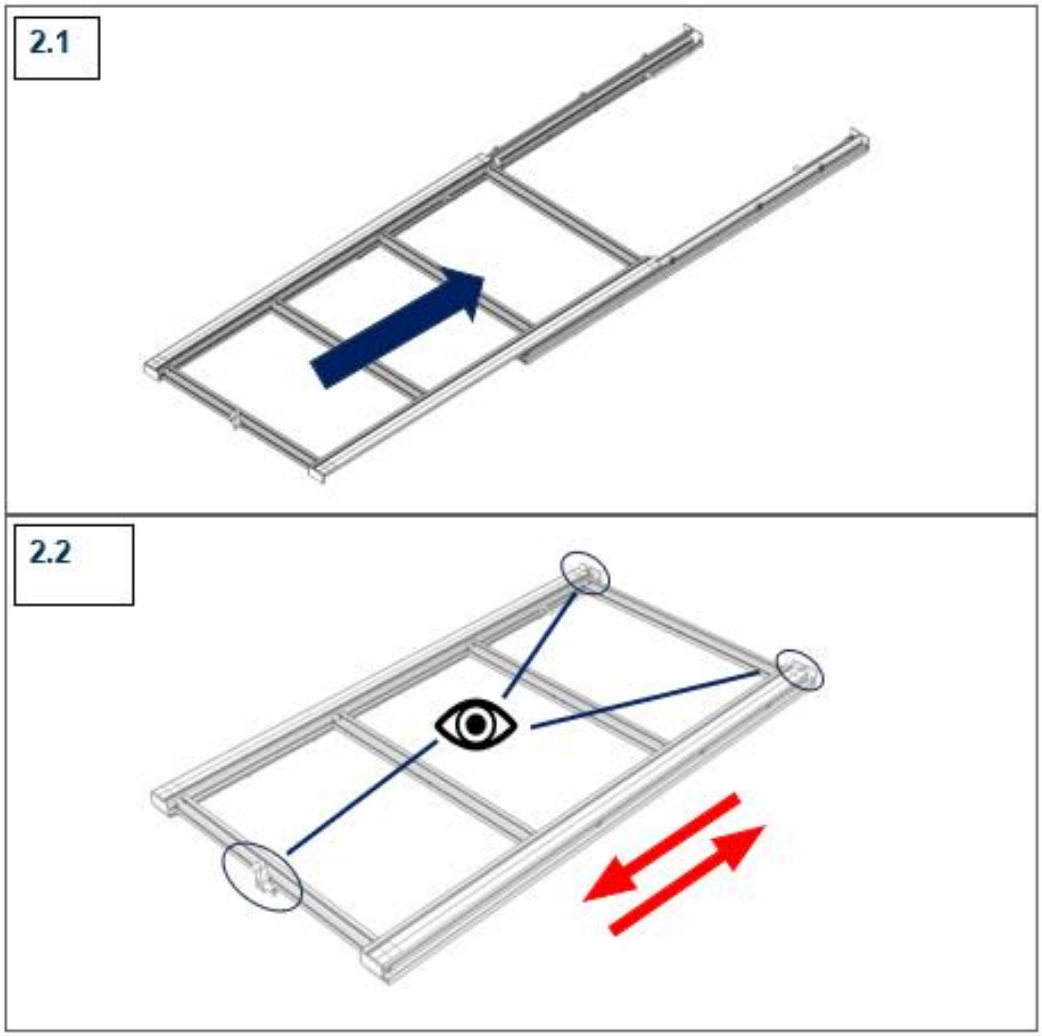

2.2.1

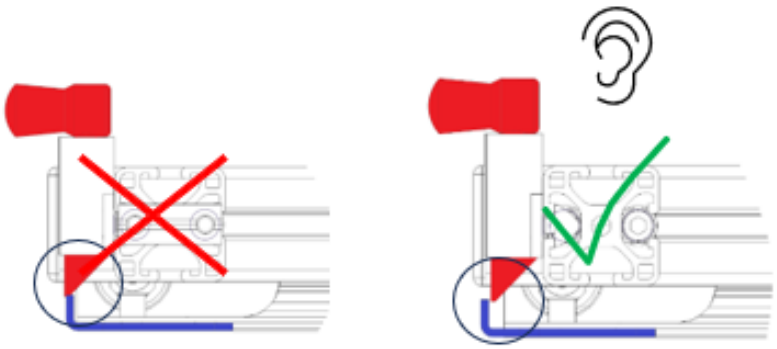

2.2.2

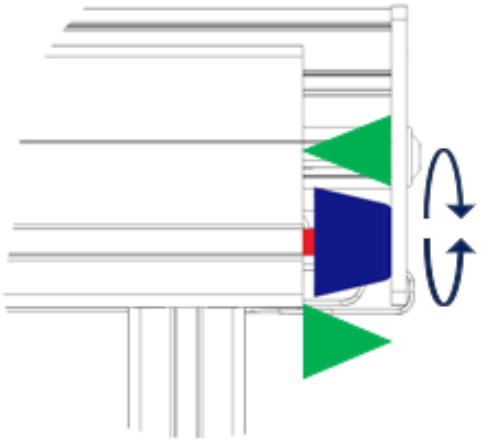

3. Eliminar espacio de almacenamiento

La extensión trasera básicamente no necesita mantenimiento. No obstante, en función de la carga y la distancia recorrida, puede ser necesario limpiar la superficie de rodadura del sistema de carriles. Para ello, la superficie de almacenamiento superior puede retirarse por completo. Recomendamos desmontar la superficie de almacenamiento sólo de dos en dos.

1. Ampliar la extensión trasera.
2. Extensión trasera completamente descargada.
3. Sujete la superficie de almacenamiento y desenganche las correas de nailon.
   El área de almacenamiento ya no está asegurada.

Continúe extrayendo la superficie de almacenamiento de dos en dos hasta que esté completamente separada de la subestructura.

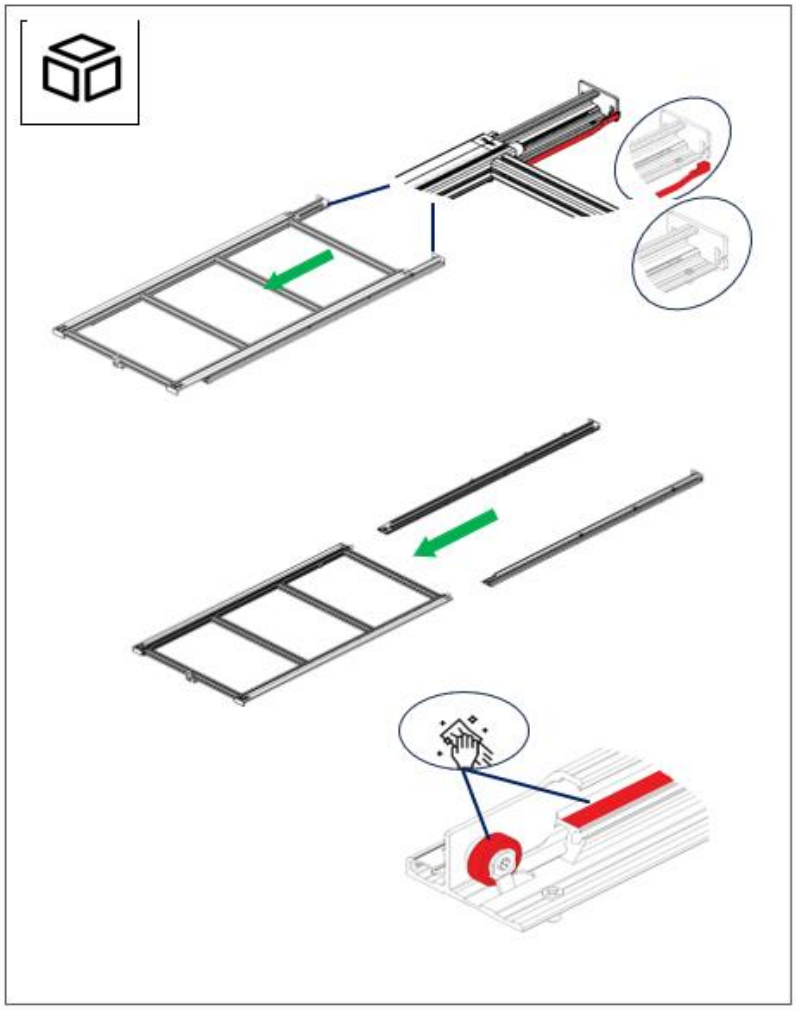

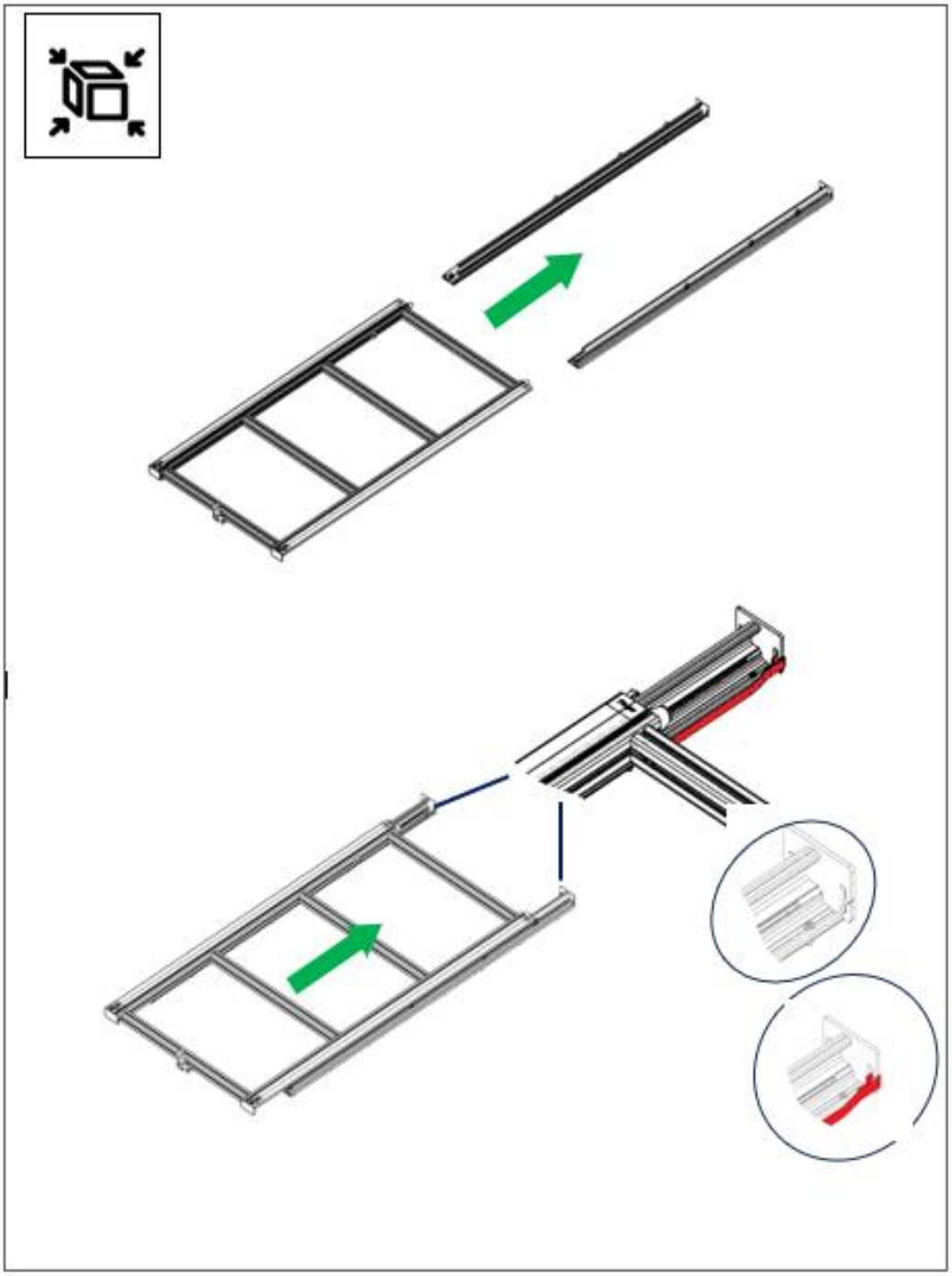

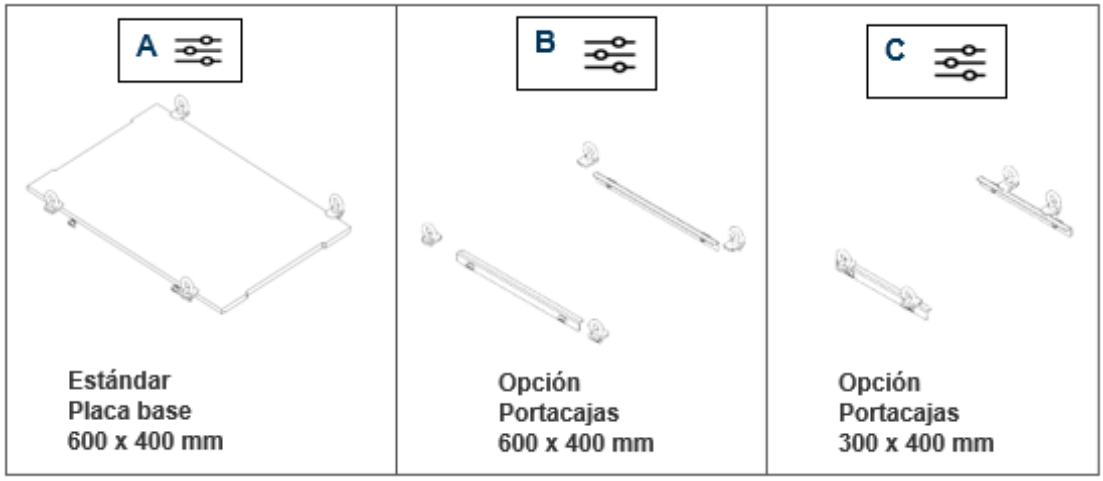

Extensión trasera cargada

1. Coloque el componente a fijar sobre los soportes en la zona de estiba.
2. Introduzca los bloques deslizantes en las ranuras de los perfiles de aluminio.
3. Atornille los ojales de fijación con las piezas de chapa en las roscas de los bloques deslizantes y retuerza las piezas de chapa para que los componentes puedan fijarse en su sitio.
4. Apriete a mano los ojales de fijación.

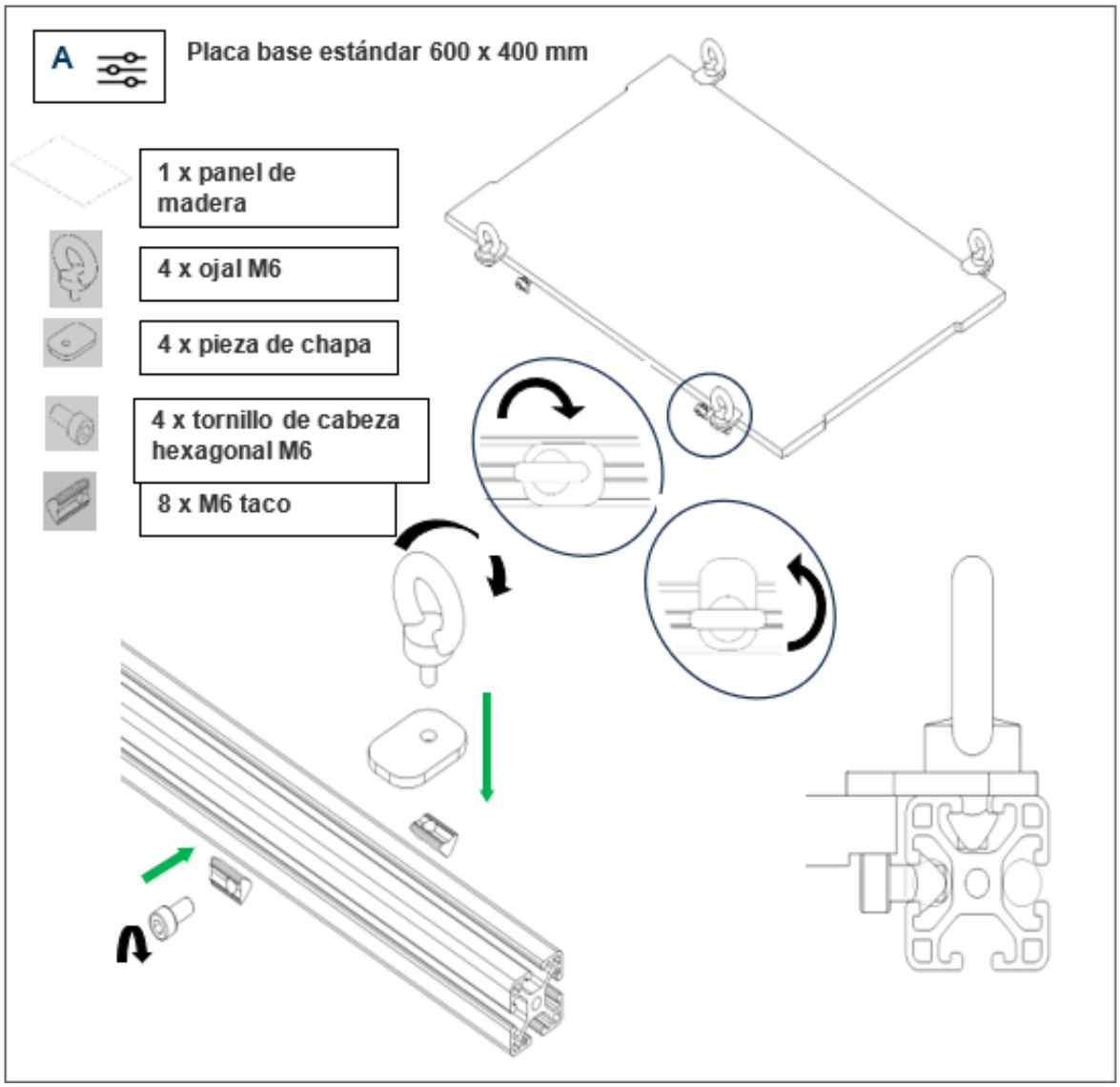
A
Placa base estándar 600 x 400 mm
1 x panel de madera
4 x ojal M6
4 x pieza de chapa
4 x tornillo de cabeza hexagonal M6
8 x M6 taco

B

Opción portacajas 600 x 400 mm

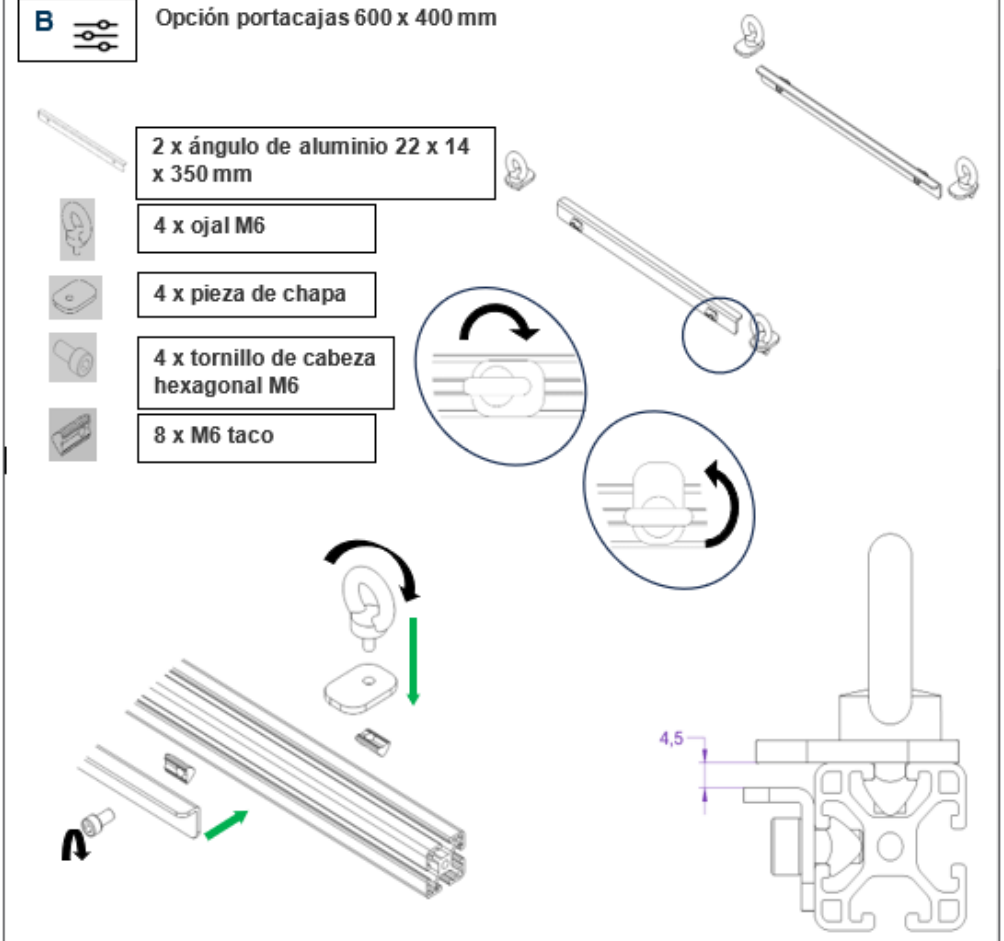

Atención: Las cajas no están incluidas en el volumen de suministro

¡Las cajas adecuadas para el soporte deben tener los siguientes contornos!

Recomendación: Cajas de Auer Packaging

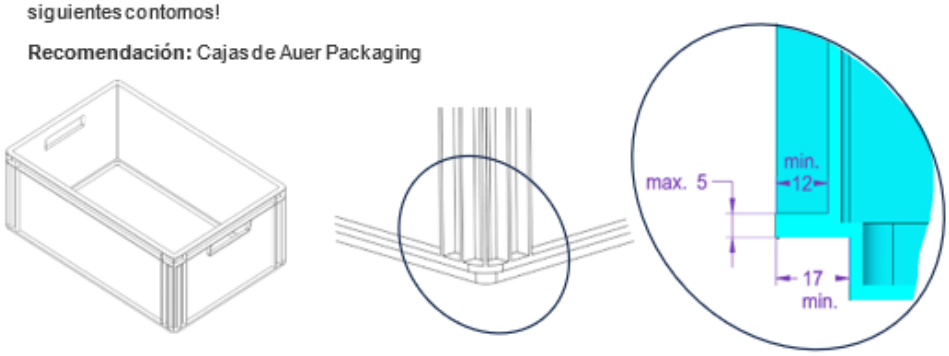

C

Opción portacajas 300 x 400 mm

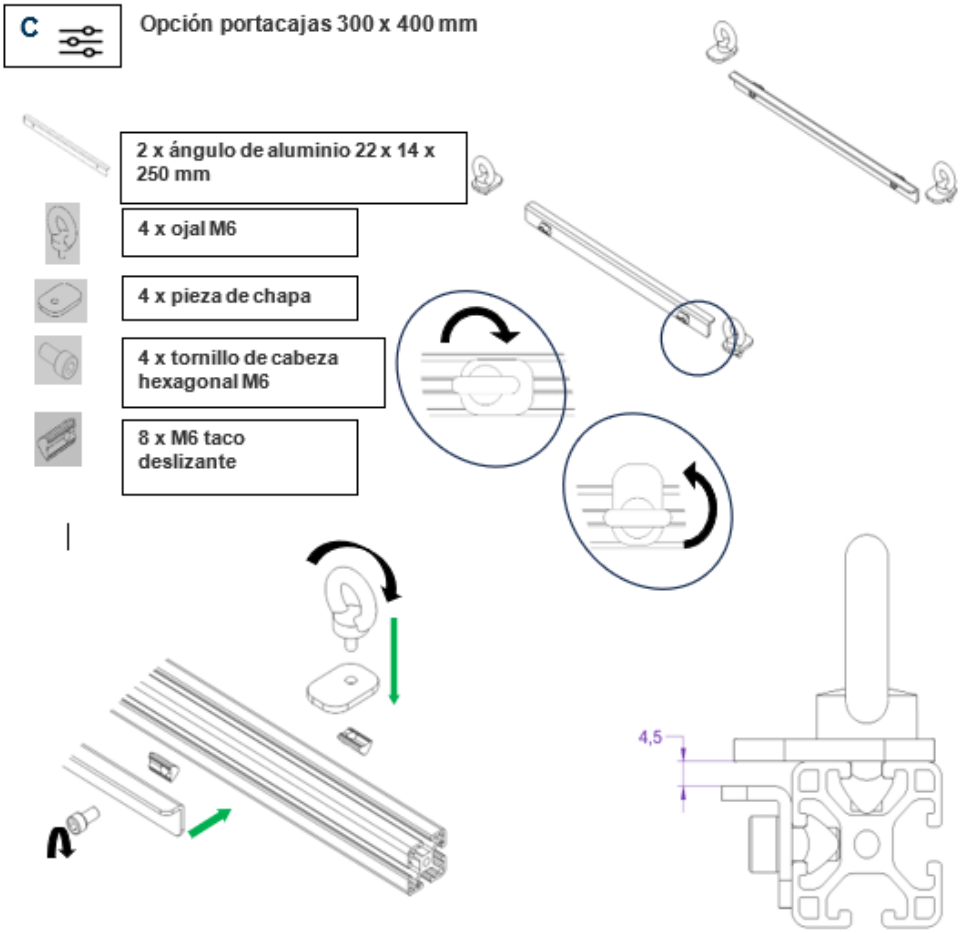

Atención: Las cajas no están incluidas en el volumen de suministro

¡Las cajas adecuadas para el soporte deben tener los siguientes contornos!

Recomendación: Cajas de Auer Packaging

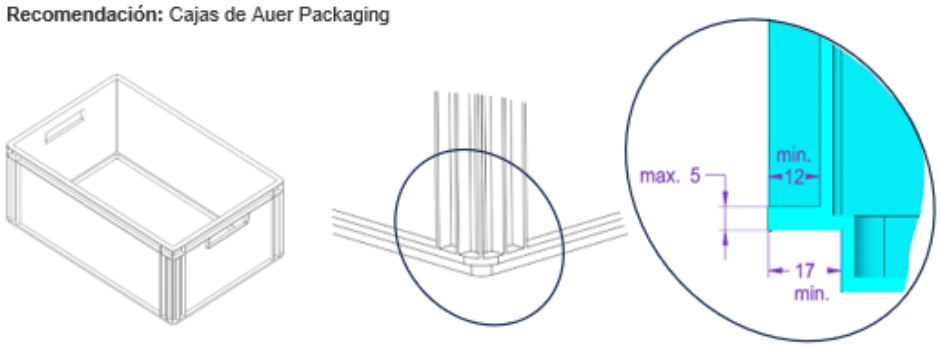

(NL) Over deze gebruiksaanwijzing

Deze gebruiksaanwijzing is bedoeld voor de verantwoordelijke bestuurder/eigenaar van het voertuig. Lees de gebruiksaanwijzing zorgvuldig door voordat u het product installeert en gebruikt.

- Bewaar deze gebruiksaanwijzing in het voertuig en geef hem door als het voertuig in andere handen overgaat.
- Neem bij het installeren en gebruiken van het product alle specificaties van de voertuigfabrikant in acht (zie handleiding van het voertuig).

We behouden ons het recht voor om wijzigingen aan te brengen in het ontwerp, de uitrusting en de kleur. Illustraties zijn niet bindend.

Beveiliging

Beoogd gebruik

De uittrekbare achterkant van de camper wordt uitsluitend gebruikt om spullen te vervoeren die aan de bovenste opbergruimte zijn bevestigd.

- Monteer het achterste uittrekelement / de accessoires alleen volgens de installatie-instructies.
- Monteer de achterste uitbreiding / accessoires alleen op goedgekeurde voertuigen.
- Gebruik alleen originele accessoires en originele reserveonderdelen die zijn goedgekeurd voor de achterverlenging. De geschiktheid van andere accessoires moet worden gecontroleerd bij de desbetreffende fabrikant.
- De bestuurder van het voertuig is verantwoordelijk voor de achterste uitbreiding / accessoires en de naleving van de relevante voorschriften.

In het geval van onjuiste behandeling die afwijkt van de bedieningsinstructies of onjuist gebruik, vervallen alle garantieclaims tegen de fabrikant.

Voorzienbaar misbruik

- Achteruitbreiding / accessoires zijn niet ontworpen voor installatie door kinderen of tieners.
- Als er conversies en wijzigingen worden aangebracht aan de achterste uitbreiding / accessoires, vervalt de gebruikslicentie.
- De getransporteerde voorwerpen moeten goed worden vastgemaakt. De gebruiker is verantwoordelijk voor de bevestiging.
- De getransporteerde voorwerpen moeten gelijkmatig over het hele oppervlak verdeeld zijn.
- Vóór elke reis moet worden gecontroleerd of de vervoerde voorwerpen goed vastzitten.
- Controleer voordat u wegrijdt of het achterste verlengstuk goed vastzit.
- Het maximale draagvermogen van het achterste verlengstuk mag niet worden overschreden.
- Wees voorzichtig bij het openen/sluiten van de achterste uitbouw op een helling waar een lading is bevestigd.

Algemene veiligheidsinstructies

- Zorg er bij het gebruik van de achterverlenging / accessoires voor dat de nationale wetten van het betreffende land worden nageleefd.
- Vervang beschadigde onderdelen onmiddellijk door originele reserveonderdelen. Gebruik geen beschadigde achterverlengstukken/beschadigde accessoires voor transport.
- Zorg er bij het gebruik van glijblokken voor dat het groefkanaal niet beschadigd of vervormd is.
- Gebruik alleen glijblokken in de ruimtes die bedoeld zijn voor de goedgekeurde aanbouwcomponenten.
- Gebruik alleen originele accessoire-glijblokken

Veiligheidsinstructies voor lading

- Zorg er bij het laden voor dat de lading verdeeld is, dat het zwaartepunt zo laag mogelijk ligt en dat het voertuig dicht bij de grond staat. Beveilig de lading tegen wegglijden, controleer regelmatig op de juiste positie.
- Zet de lading voorzichtig vast met speciale riemen (plastic/textiel). Gebruik geen elastische banden.
- Zorg ervoor dat de verandering in de aslastverdeling door de achterste uitbreiding/toebehoren niet leidt tot overschrijding van de toegestane asbelasting.

Overblijvende risico's

Veiligheidsinstructies

LET OP!

Gevaar voor botsingen bij het uitschuiven van het achterste verlengstuk in een hellende positie.

Als de voorkant van het voertuig hoger is dan de achterkant wanneer de achterverlenging ontgrendeld is, kan de achterverlenging ongecontroleerd uitschuiven, vooral bij zware belading.

- Parkeer het voertuig op maaiveldhoogte voordat u de achterste uittreklade ontgrendelt.
- Houd het bovenste opbergvlak met één hand vast terwijl u de achterste uittreklade ontgrendelt.

LET OP!

Risico op botsingen met personen of voorwerpen achter de achterste uitbouw.

De uitbouw aan de achterkant kan schade veroorzaken aan personen of voorwerpen die onopgemerkt achter de uitbouw staan.

- Zorg er bij het uitschuiven van de achterste uittreklade voor dat er zich geen mensen of voorwerpen achter bevinden.

LET OP!

Gevaar dat ledematen bekneld raken.

Het railsysteem heeft bewegende delen waartussen vingers en andere ledematen per ongeluk bekneld kunnen raken.

- Laat geen vingers of andere ledematen tussen bewegende delen bij het in- en uitschuiven van het achterste verlengstuk.

LET OP!

Risico op ongevallen door veranderd rijgedrag

Het rijgedrag van het voertuig kan veranderen als het achterverlengsysteem gemonteerd en belast is.

- Houd rekening met een langere remweg en rijd met een aangepaste snelheid.

LET OP!

Schade door foutieve montage

Een onjuiste montage kan ertoe leiden dat de achterste uitbreiding/accessoires of lading tijdens de rit losraken en tot ongelukken leiden.

- Gebruik geen elastische banden.
- Controleer alle schroefverbindingen en spanbanden voor de eerste keer na de eerste installatie, na een korte rit (ongeveer 50 km) en vervolgens voor elke rit op beschadigingen, stevig vastzitten en goede passing en draai ze indien nodig opnieuw aan. Vervang beschadigde onderdelen onmiddellijk door originele reserveonderdelen.
- Controleer bij ongewone geluiden of veranderingen in het rijgedrag of de lading en de achterste uitbreiding/accessoires goed vastzitten.

Reiniging en onderhoud

- Draai de bevestigingsschroeven regelmatig aan.
- Reinig de achterste uittrekelementen/accessoires regelmatig, uiterlijk na blootstelling aan zout water, met warm water en geschikte reinigingsmiddelen. Gebruik geen agressieve schoonmaakmiddelen.
- Reinig de onderdelen regelmatig.

Leveringsomvang en onderdelenlijst

- Controleer de levering na het uitpakken op schade en volledigheid en meld eventuele gebreken onmiddellijk aan de dealer.

Transport en opslag

- Bewaar het achterste uittrekelement / de accessoires op een droge, schone en vorstvrije plaats.

Afvalverwijdering

Alle onderdelen van de achteraanbouw/accessoires zijn volledig recyclebaar en kunnen worden ingeleverd bij geschikte inzamelcentra voor recycling.

Operatie

Zie fotobeschrijving aan het einde van de gebruiksaanwijzing

OPMERKING

De uittrekbare achterkant is niet ontworpen om lichaamsgewicht te dragen. Zitten of staan kan het beschadigen.

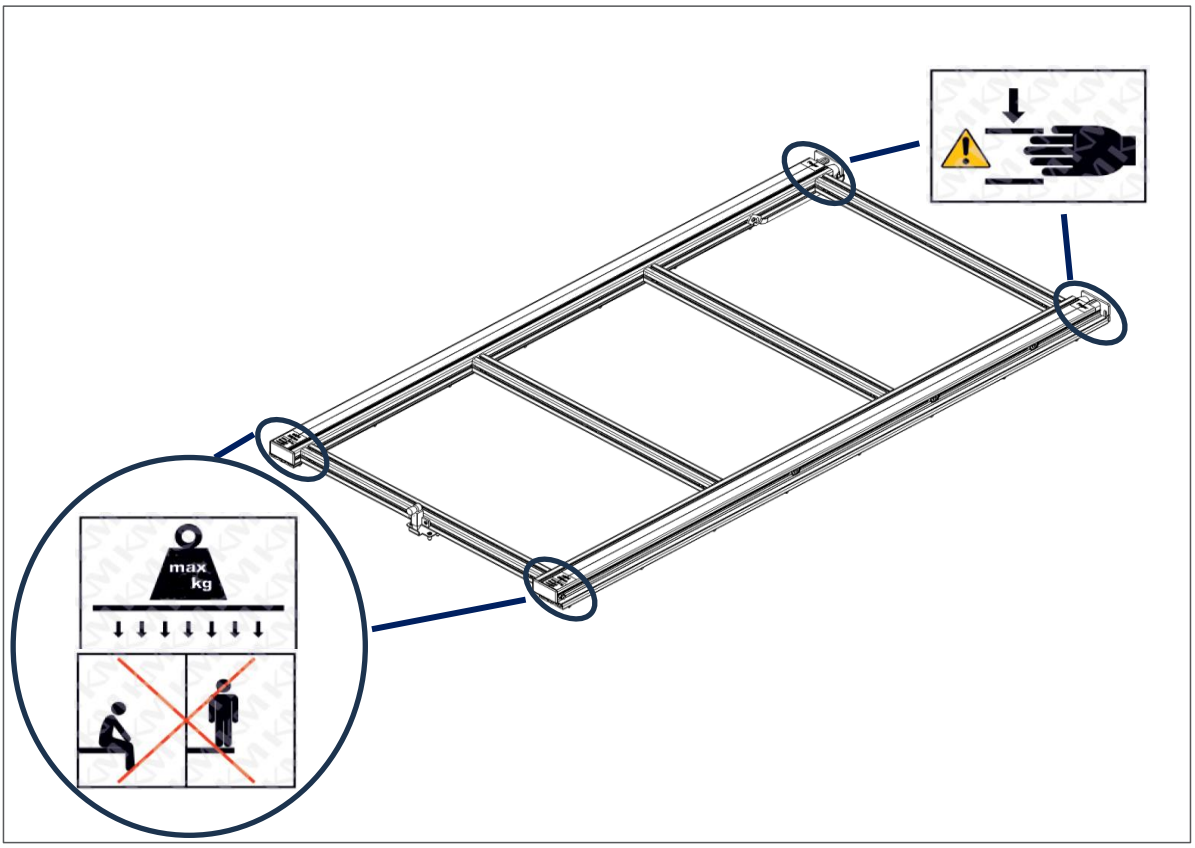

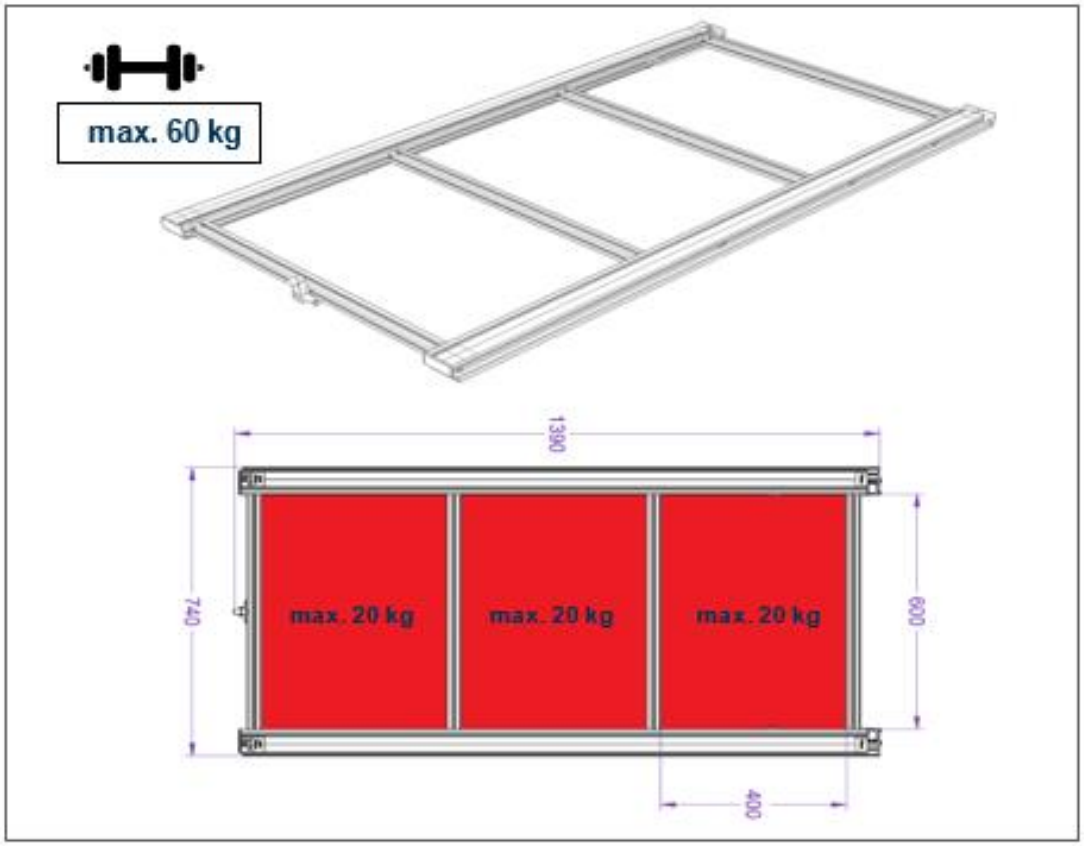
max. 60 kg
1390
740
max. 20 kg
max. 20 kg
max. 20 kg
600
400

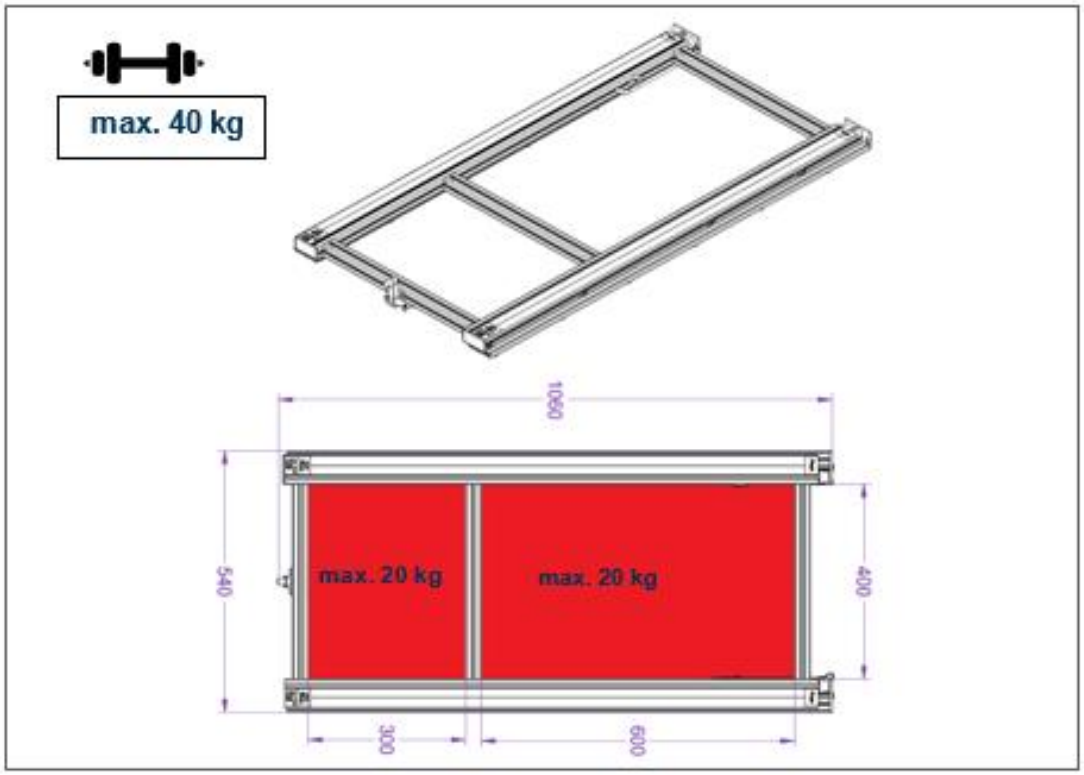
max. 40 kg
1060
540
max. 20 kg
max. 20 kg
400
300
600

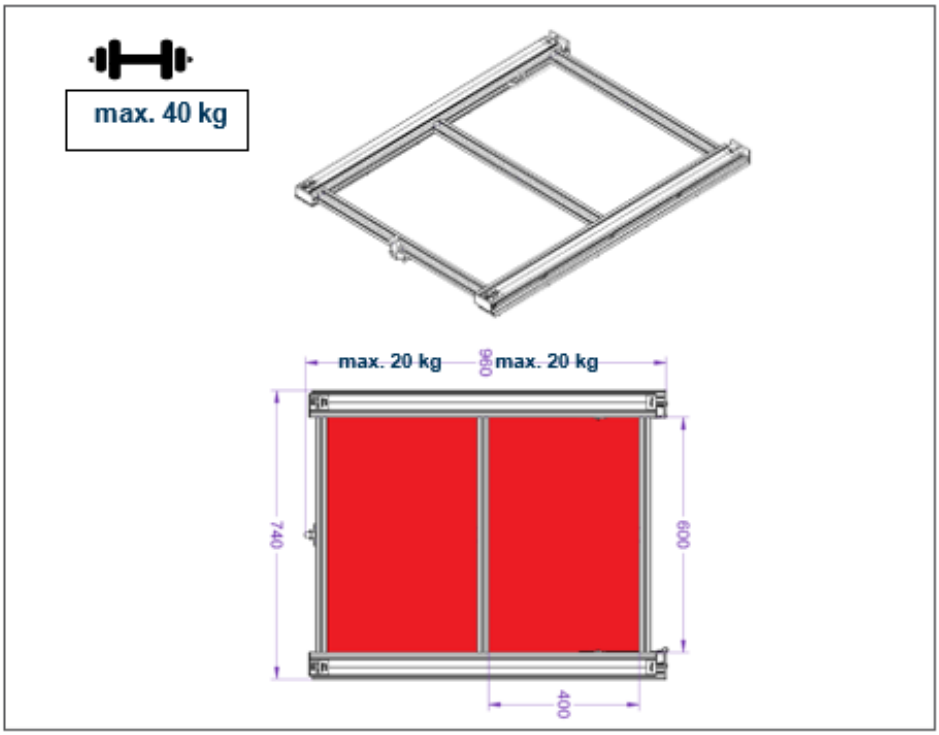

Algemene informatie

Het spoorwegsysteem kan luidere rolgeluiden veroorzaken aan het begin van de gebruiksperiode tot het na een inrijperiode weer stiller wordt. Een hoge belasting kan ook luidere rolgeluiden veroorzaken. Beide gevallen zijn echter onschuldig.

De achterste uitbreiding wordt vastgezet met twee nylon riemen die voorkomen dat de opslagruimte te ver uitsteekt. De nylon riemen zijn onderhoudsvrij. Toch raden we aan de gordels regelmatig te controleren op pasvorm en schade, vooral na het reizen met een zware lading of op ruw terrein.

1. Uitbreiding aan de achterkant

1. Til de achterste uittrekhendel op.
   De bovenste opslagruimte is ontgrendeld.
2. Schuif het opberggedeelte langzaam uit tot de gewenste positie.
3. Stel de verlenglengte in tijdens de eerste inbedrijfstelling.
   Dit mag niet meer zijn dan 60% van de totale lengte.

1.1

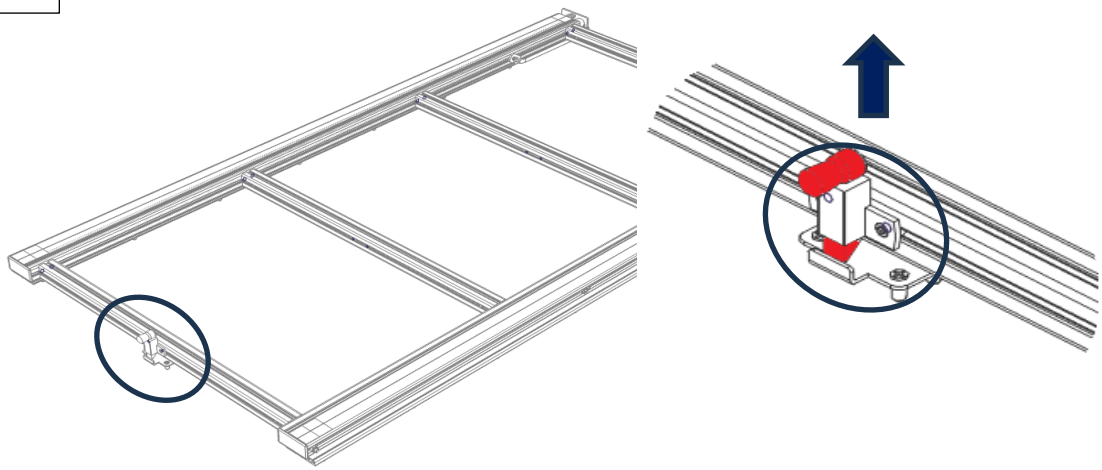

1.2

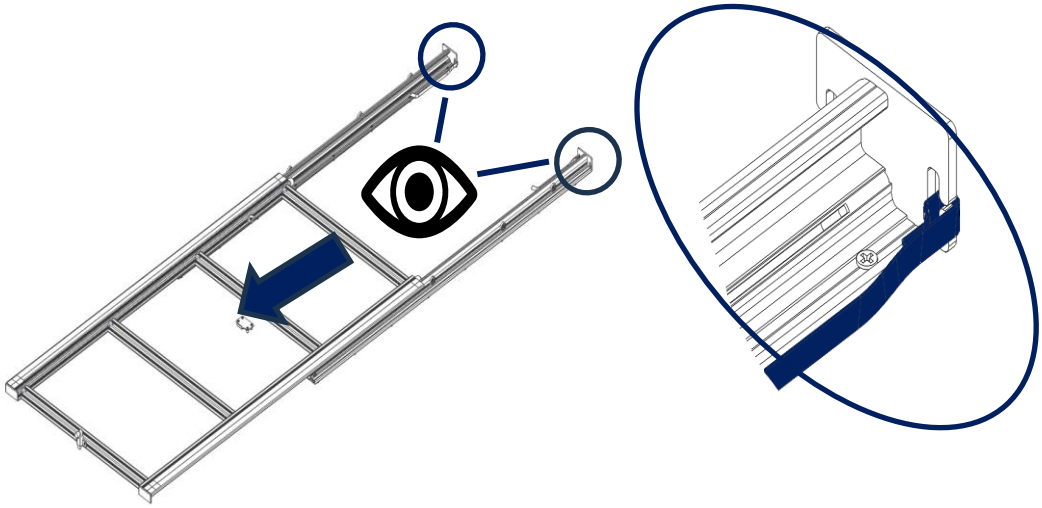

1.3.1

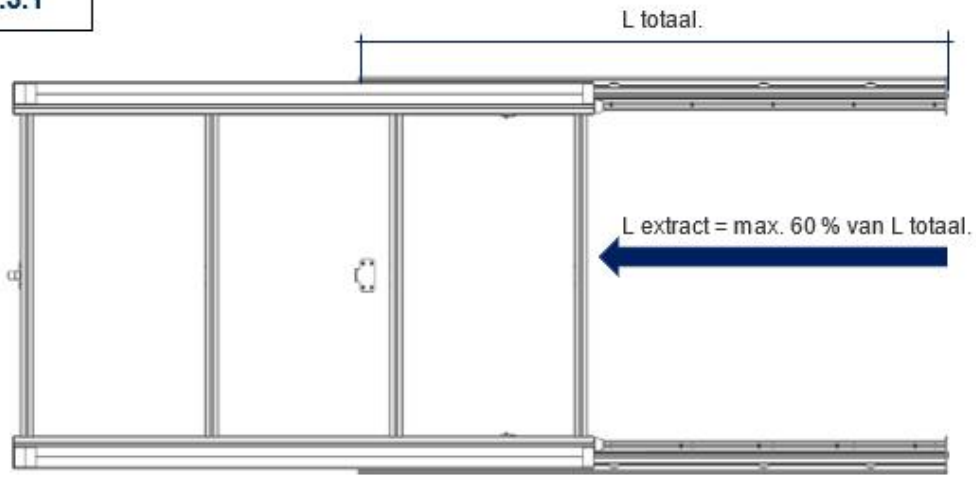

1.3.2

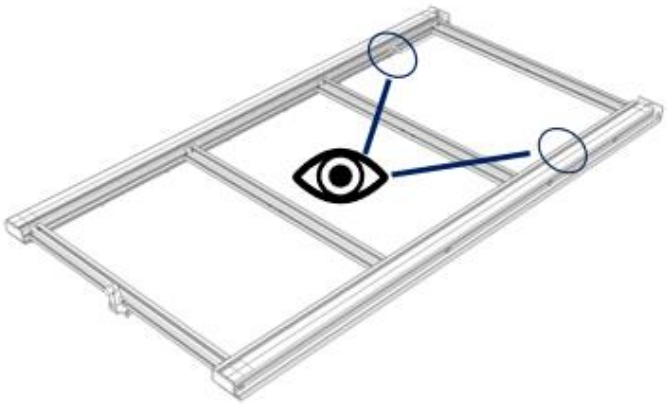

1.3.3

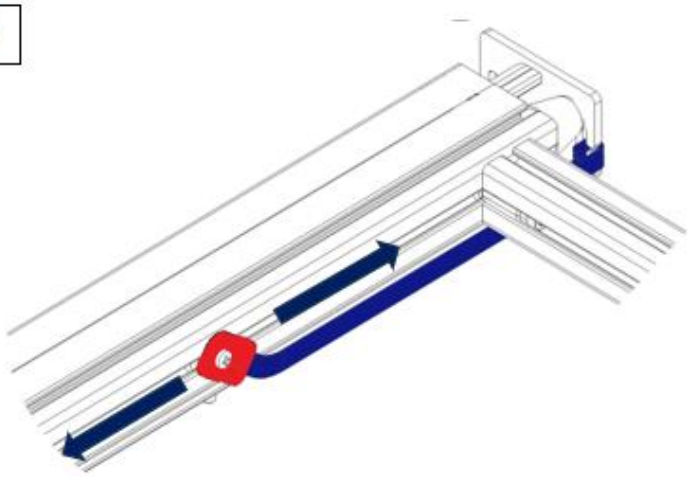

2. De achterste uitbreiding intrekken

Trek het opbergvlak terug tot u de hendel hoort vastklikken.
Tijdens de eerste inbedrijfstelling stelt u het bovenste opslagoppervlak zo af dat het stevig vastzit zonder speling.

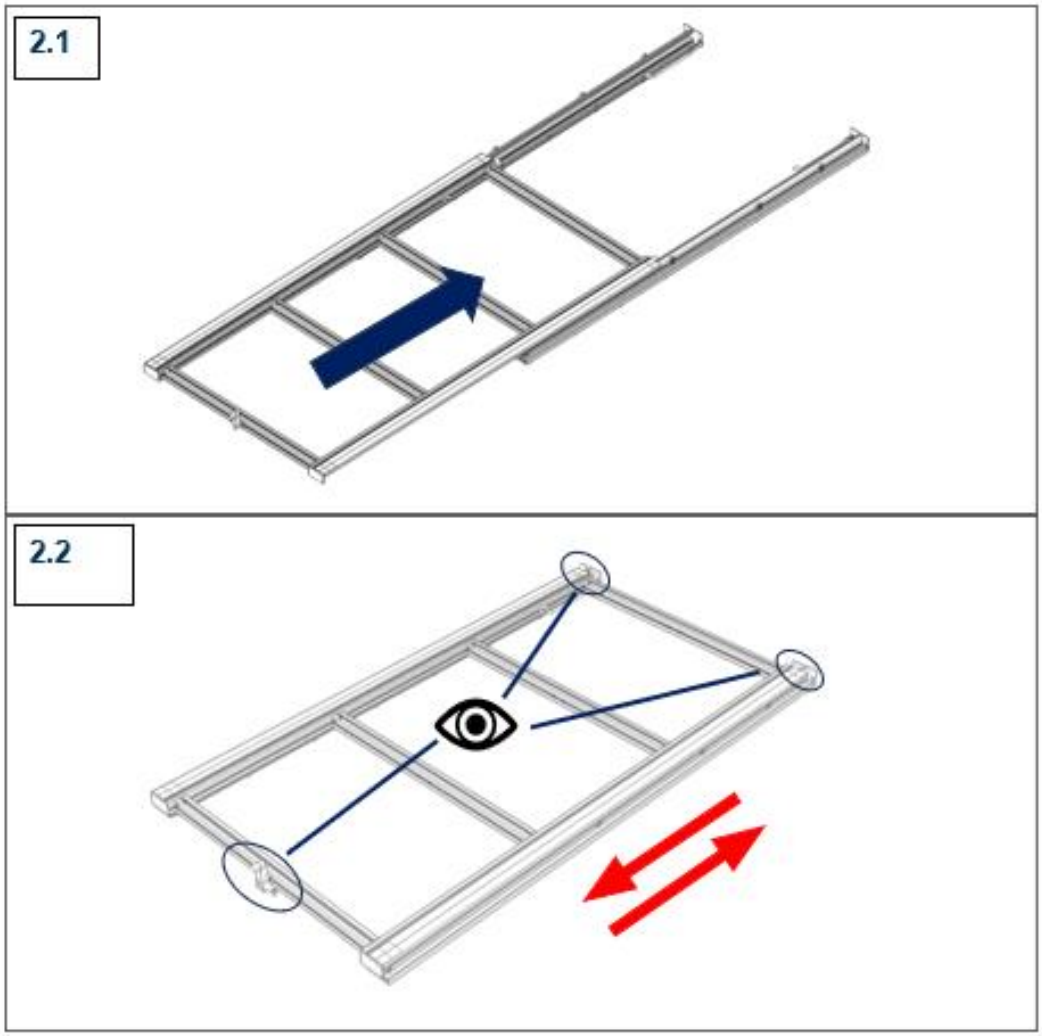

2.2.1

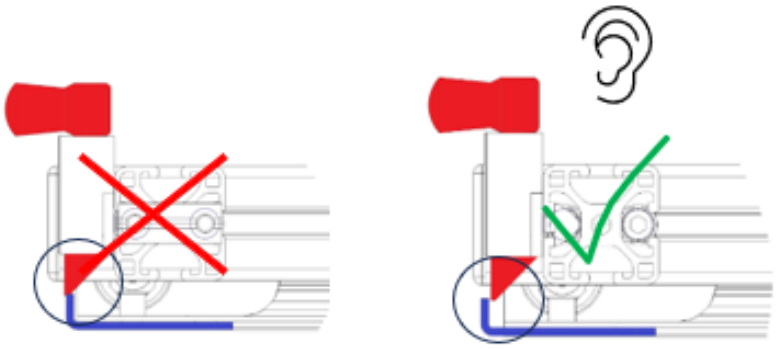

2.2.2

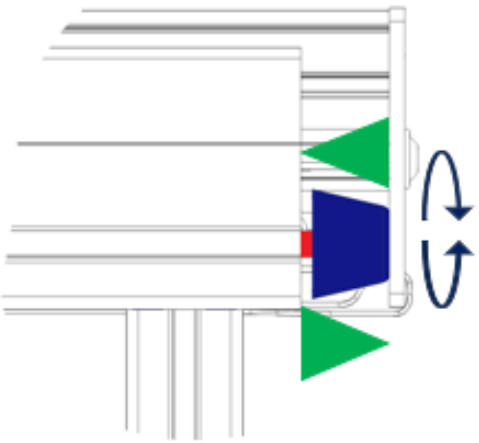

3. Opslagruimte verwijderen

De achteraanbouw is in principe onderhoudsvrij. Afhankelijk van de belasting en de afgelegde afstand kan het toch nodig zijn om het loopvlak van het railsysteem te reinigen. Het bovenste opbergvlak kan hiervoor volledig worden verwijderd. We raden aan om het opslagoppervlak alleen per twee te verwijderen.

1. Uitbreiding aan de achterkant.
2. Achterste extensie volledig uitgeladen.
3. Houd het opslagoppervlak vast en maak de nylon riemen los.
   De opslagruimte is niet langer beveiligd.

Blijf het opbergvlak er paarsgewijs uittrekken tot het volledig is losgemaakt van de onderconstructie.

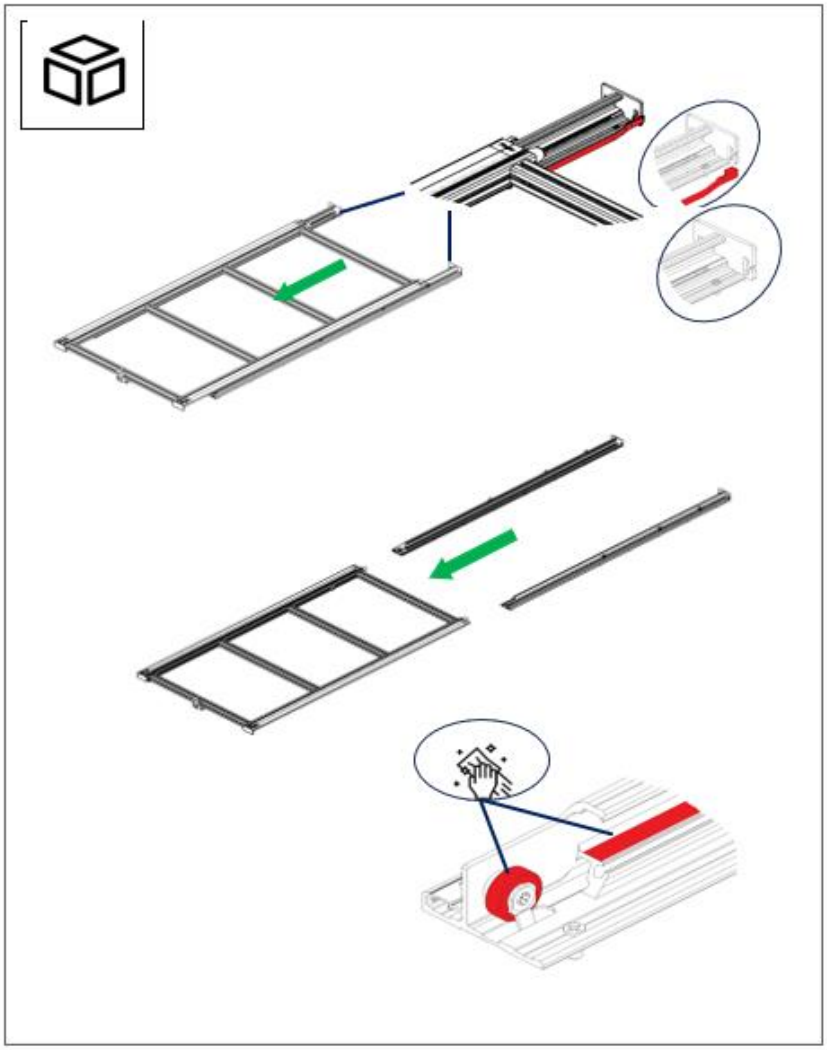

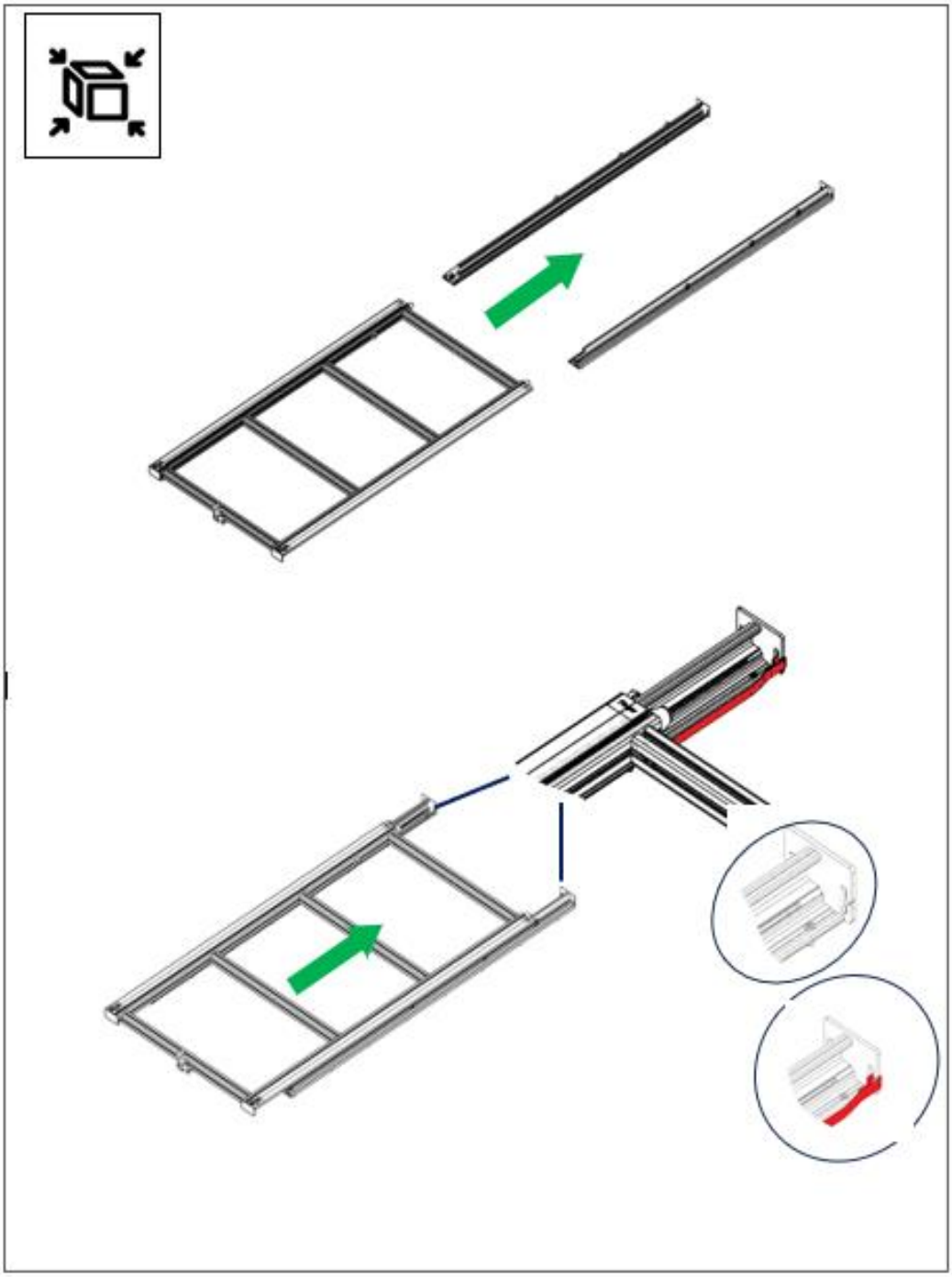

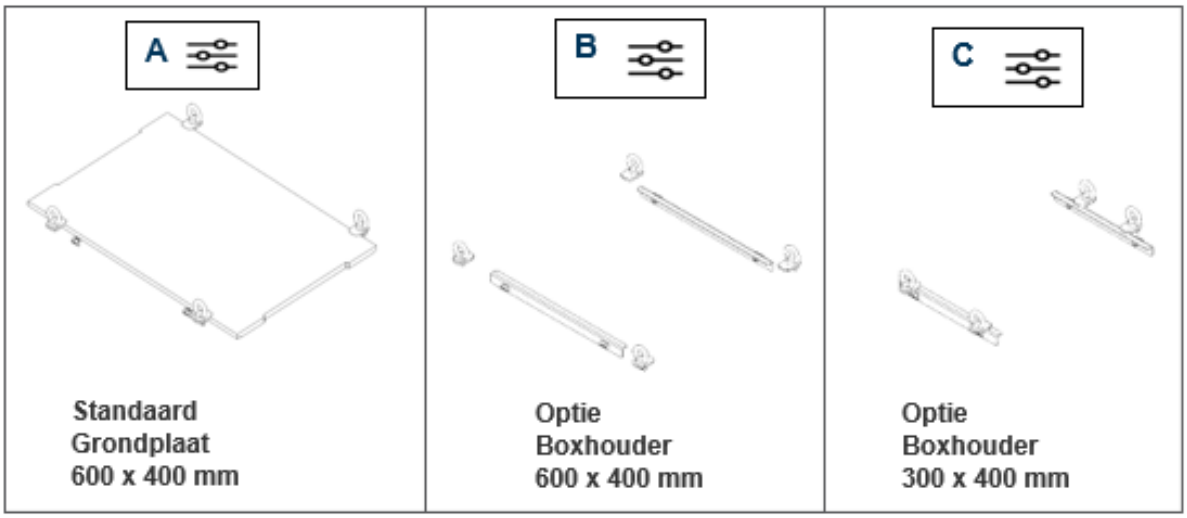

Achterste verlenging geladen

1. Plaats het te bevestigen onderdeel op de steunen in de opbergzone.
2. Plaats de schuifblokjes in de groeven van de aluminium profielen.
3. Schroef de bevestigingsogen met de plaatdelen in de schroefdraad van de glijblokken en draai de plaatdelen zodat de onderdelen op hun plaats kunnen worden vastgezet.
4. Draai de bevestigingsogen handvast aan.

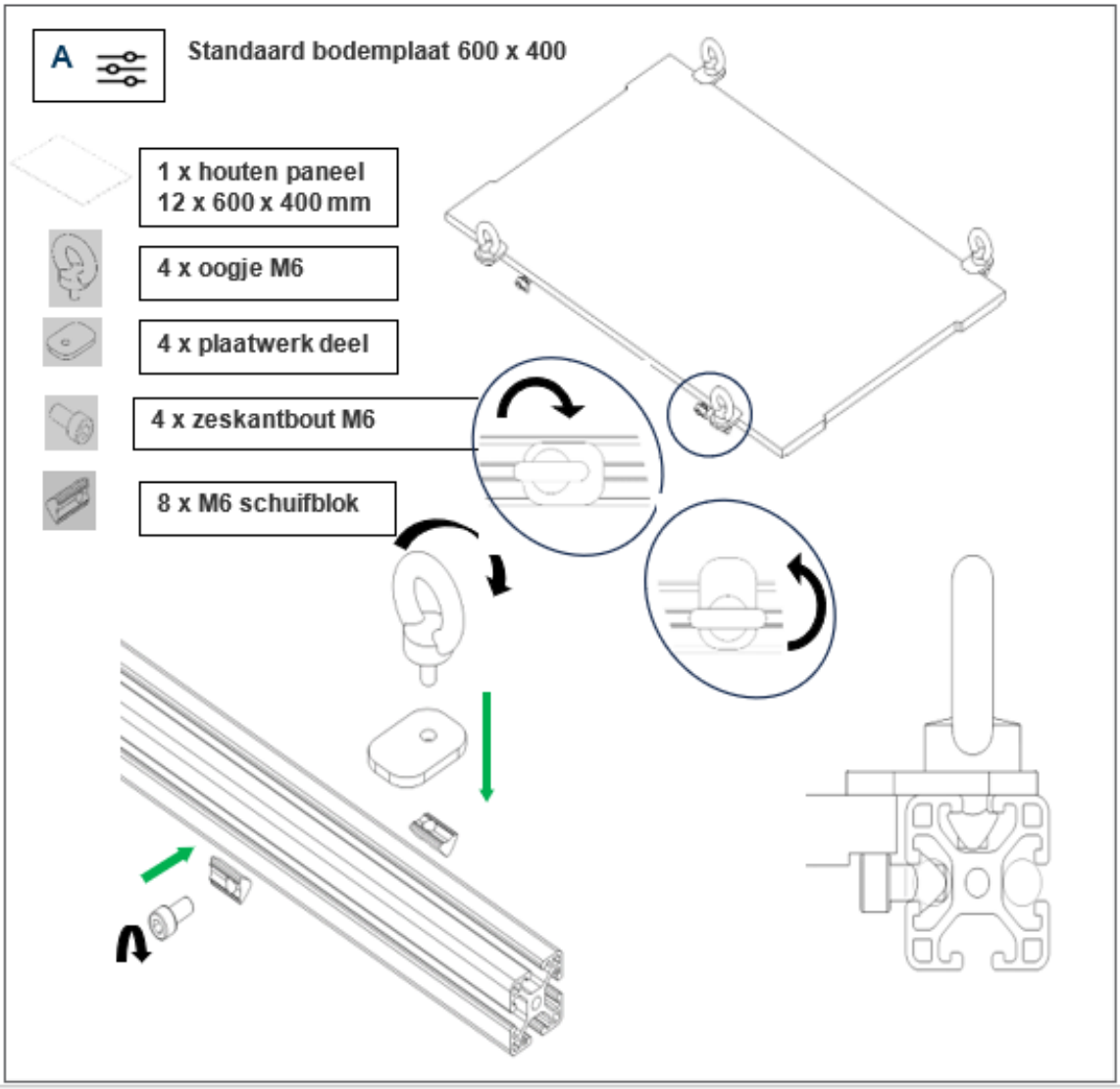
A
Standaard bodemplaat 600 x 400
1 x houten paneel
12 x 600 x 400 mm
4 x oogje M6
4 x plaatwerk deel
4 x zeskantbout M6
8 x M6 schuifblok

B

Optie boxhouder 600 x 400 mm

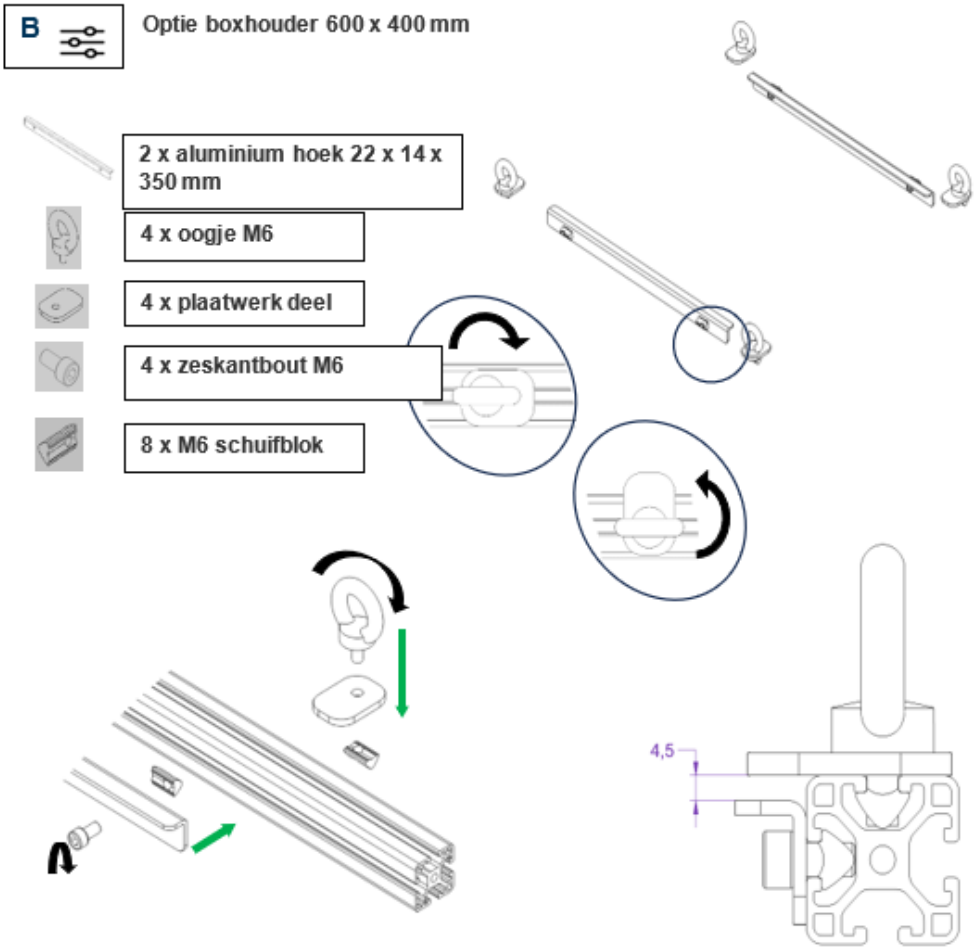

Attentie: Dozen zijn niet bij de levering inbegrepen!

Dozen die geschikt zijn voor de beugel moeten de volgende contouren hebben!

Aanbeveling: Dozen van Auer Packaging

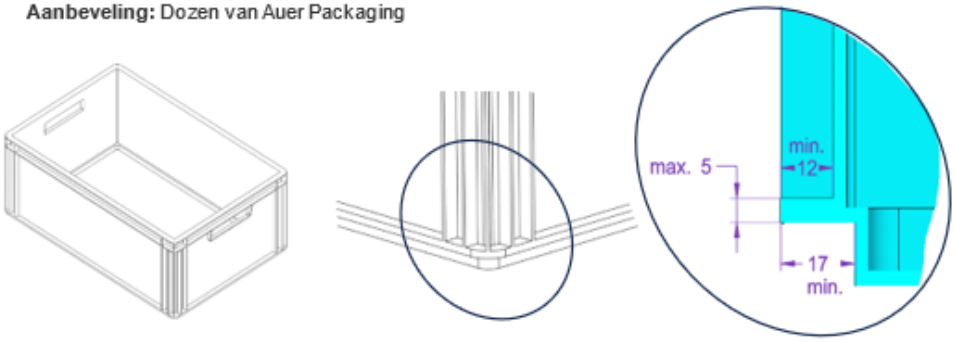

C

Optie boxhouder 300 x 400 mm

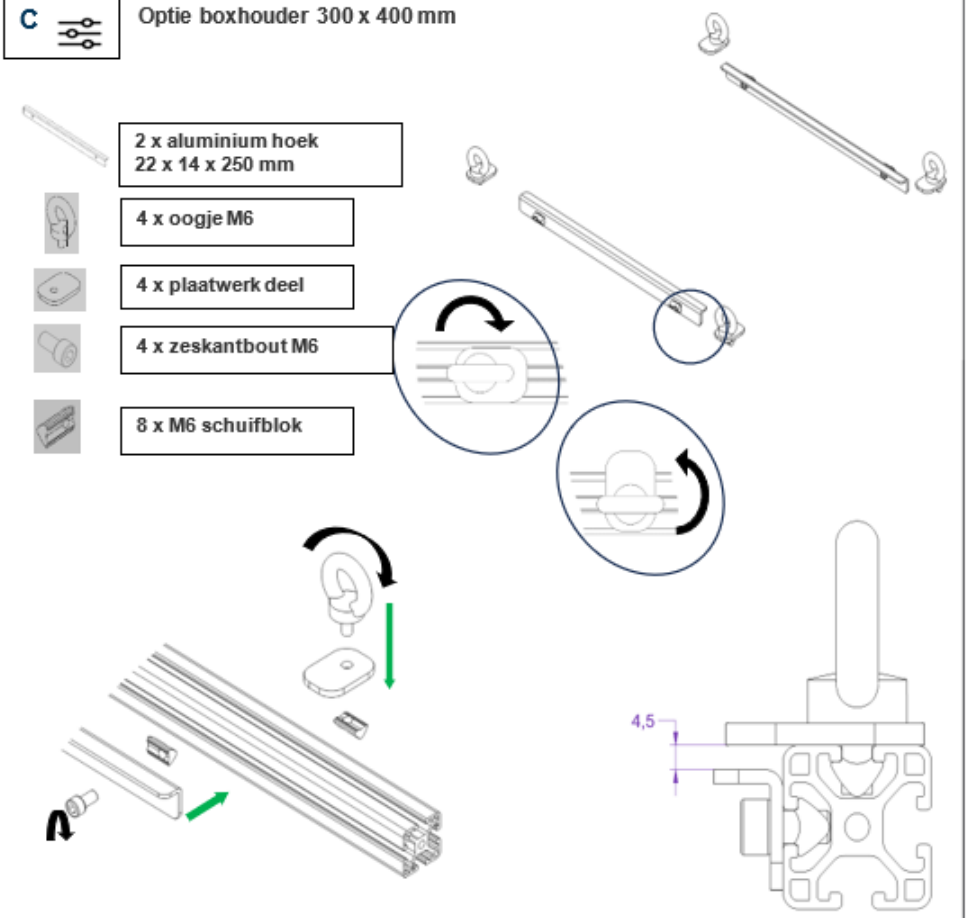

Attentie: Dozen zijn niet bij de levering inbegrepen!

Dozen die geschikt zijn voor de beugel moeten de volgende contouren hebben!

Aanbeveling: Dozen van Auer Packaging

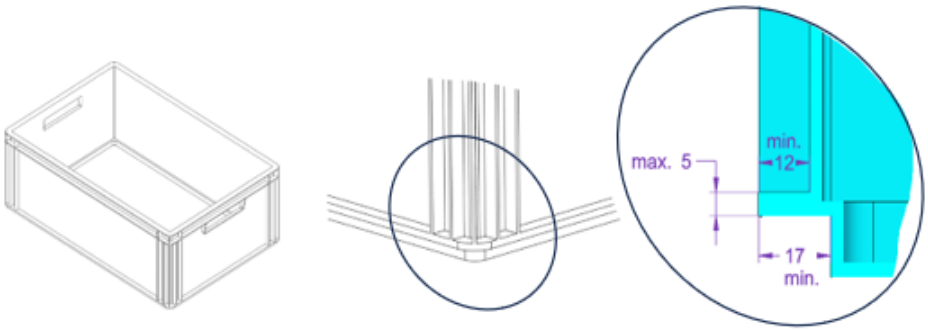

(NO) Om denne bruksanvisningen

Denne bruksanvisningen er beregnet på den ansvarlige føreren/eieren av kjøretøyet. Les bruksanvisningen nøye før du installerer og bruker produktet.

- Oppbevar denne bruksanvisningen i kjøretøyet, og gi den videre hvis kjøretøyet skifter eier.
- Ved montering og bruk av produktet må du overholde alle spesifikasjoner fra kjøretøyprodusenten (se kjøretøyets instruksjonsbok).

Vi forbeholder oss retten til å gjøre endringer i design, utstyr og farger.

Illustrasjonene er ikke bindende.

Sikkerhet

Tiltenkt bruk

Det bakre uttrekket i bobilen brukes utelukkende til transport av gjenstander som er festet til det øvre oppbevaringsrommet.

- Monter kun det bakre uttrekket/tilbehøret i henhold til monteringsanvisningen.
- Monter kun bakre påbygg/tilbehør på godkjente kjøretøy.
- Bruk kun originalt tilbehør og originale reservedeler som er godkjent for bakre forlengelse. Om annet tilbehør er egnet, må sjekkes med den respektive produsenten.
- Føreren av kjøretøyet er ansvarlig for bakre påbygg/tilbehør og overholdelse av gjeldende forskrifter.

Ved feilaktig håndtering som avviker fra bruksanvisningen eller feilaktig bruk, bortfaller alle garanti- og garantikrav mot produsenten.

Forutseelig misbruk

- Bakre forlengelse/tilbehør er ikke beregnet for montering av barn eller tenåringer.
- Hvis det gjøres ombygginger og endringer på bakre påbygg/tilbehør, utløper driftslisensen.
- De transporterte gjenstandene må være forsvarlig sikret. Brukeren er ansvarlig for festing.
- De transporterte gjenstandene må fordeles jevnt over hele flaten.
- Før hver kjøretur må det kontrolleres at de transporterte gjenstandene sitter godt fast.
- Før du kjører av gårde, må du kontrollere at den bakre forlengelsen er riktig innkoblet.
- Den maksimale lastekapasiteten til det bakre tilbygget må ikke overskrides.
- Vær forsiktig når du åpner/stenger bakre uttrekk i en skråning med last påmontert.

Generell sikkerhetsinformasjon

- Ved bruk av bakre påbygg/tilbehør må du sørge for at de nasjonale lovene i det aktuelle landet overholdes.
- Skift ut skadde deler umiddelbart med originale reservedeler. Ikke bruk en skadet bakre forlengelse/skadet tilbehør til transport.
- Når du bruker glideklosser, må du forsikre deg om at sporkanalen ikke er skadet eller deformert.
- Bruk kun skyveklosser i de områdene som er beregnet for de godkjente tilleggskomponentene.

- Bruk kun originale glideklosser som tilbehør

Sikkerhetsinstruksjoner for last

- Når du laster, må du sørge for at lasten er fordelt og at tyngdepunktet er så lavt som mulig og nær bakken. Sikre lasten mot å skli, og kontroller regelmessig at den er i riktig posisjon.
- Lasten sikres forsiktig med spesialstropper (plast/tekstil). Ikke bruk stropper med strikk.
- Sørg for at den endrede aksellastfordelingen på grunn av bakre påbygg/tilbehør ikke fører til at de tillatte aksellastene overskrides.

Gjenværende risiko

Sikkerhetsinformasjon

FORSIKTIG!

Fare for kollisjon ved utkjøring av bakre uttrekk i skråstilling.

Hvis kjøretøyets front er høyere enn bakenden når det bakre utskyvningsrøret er ulåst, kan det bakre utskyvningsrøret kjøre ut ukontrollert, spesielt når det er tungt lastet.

- Parker kjøretøyet på bakkenivå før du låser opp det bakre uttrekket.
- Hold den øvre oppbevaringsflaten med én hånd mens du låser opp det bakre uttrekket.

FORSIKTIG!

Fare for kollisjon med personer eller gjenstander bak det bakre tilbygget.

Når den bakre forlengelsen er kjørt ut, kan den forårsake skade på personer eller gjenstander som ikke blir lagt merke til bak den.

- Når du kjører ut det bakre uttrekket, må du forsikre deg om at det ikke befinner seg personer eller gjenstander bak det.

FORSIKTIG!

Fare for at lemmer kan komme i klem.

Skinnesystemet har bevegelige deler som fingre og andre lemmer kan komme i klem mellom.

- Ikke la fingre eller andre lemmer være mellom bevegelige deler når du kjører ut og inn den bakre forlengelsen.

FORSIKTIG!

Risiko for ulykker på grunn av endret kjøreatferd

Kjøretøyets kjøreegenskaper kan endre seg når det bakre forlengelsessystemet er montert og lastet.

- Ta høyde for lengre bremselengde, og kjør i passende hastighet.

FORSIKTIG!

Skader på grunn av feilmontering

Feil montering kan føre til at bakre påbygg/tilbehør eller last løsner under kjøring, noe som kan føre til ulykker.

- **Ikke bruk stropper med strikk.**
- **Kontroller alle skrueforbindelser og strammebånd første gang etter første gangs montering, etter en kort kjøretur (ca. 50 km) og deretter før hver kjøretur for å se om de er skadet, sitter godt og riktig, og etterstram ved behov. Skift ut skadde deler umiddelbart med originale reservedeler.**
- **Ved uvanlige lyder eller endringer i kjøreegenskapene, må du kontrollere at lasten og bakre påbygg/tilbehør sitter godt fast.**

Rengjøring og vedlikehold

- **Etterstram festeskruene med jevne mellomrom.**
- **Rengjør det bakre uttrekket/tilbehøret regelmessig, senest etter eksponering for saltvann, med varmt vann og egnede rengjøringsmidler. Ikke bruk aggressive rengjøringsmidler.**
- **Rengjør komponentene regelmessig.**

Leveringsomfang og reservedelsliste

- **Kontroller leveransen for skader og fullstendighet etter utpakking, og rapporter eventuelle feil til forhandleren umiddelbart.**

Transport og lagring

- **Oppbevar bakre uttrekk/tilbehør på et tørt, rent og frostfritt sted.**

Avfallshåndtering

Alle komponentene i bakre tilbygg/tilbehør er fullt resirkulerbare og kan leveres til egnede innsamlingssentraler for resirkulering.

Drift

Se bildebeskrivelsen i slutten av bruksanvisningen

MERK

Det bakre uttrekket er ikke konstruert for å bære kroppsvekt. Sittende eller stående arbeid kan skade den.

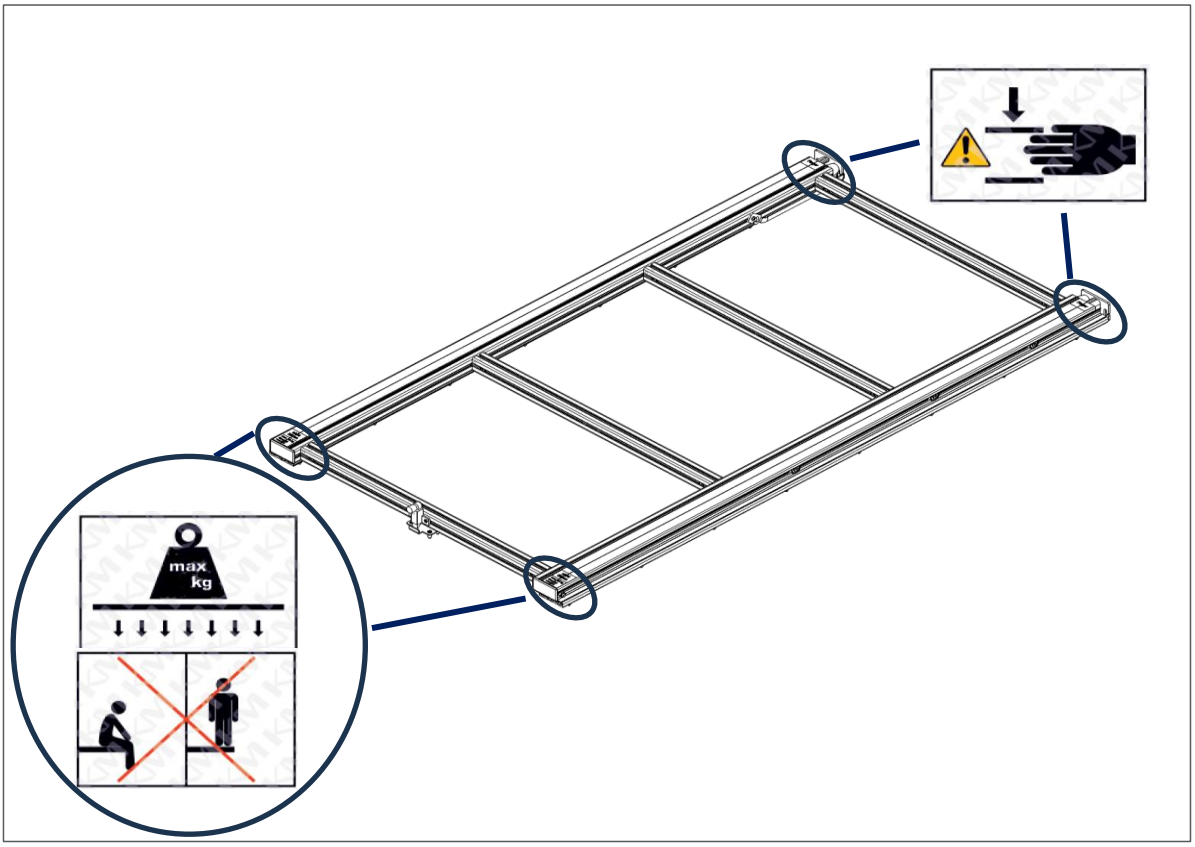
max
kg

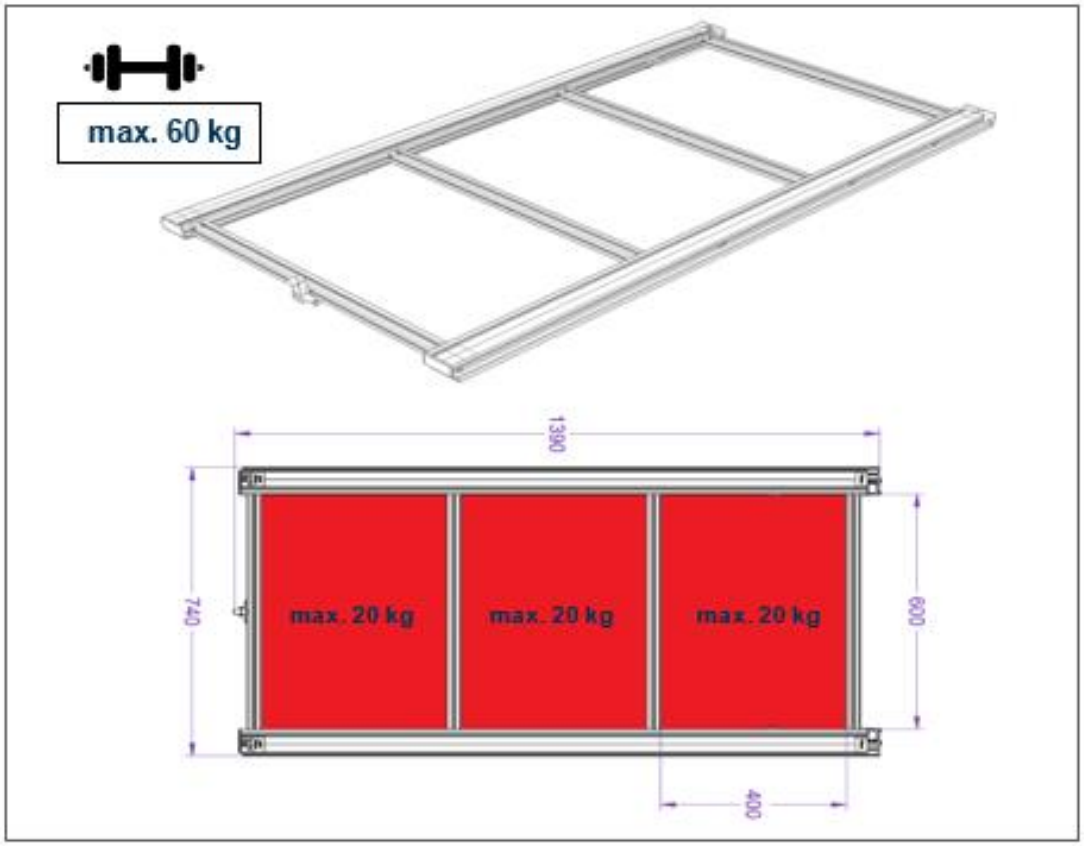
max. 60 kg
1390
740
max. 20 kg
max. 20 kg
max. 20 kg
600
400

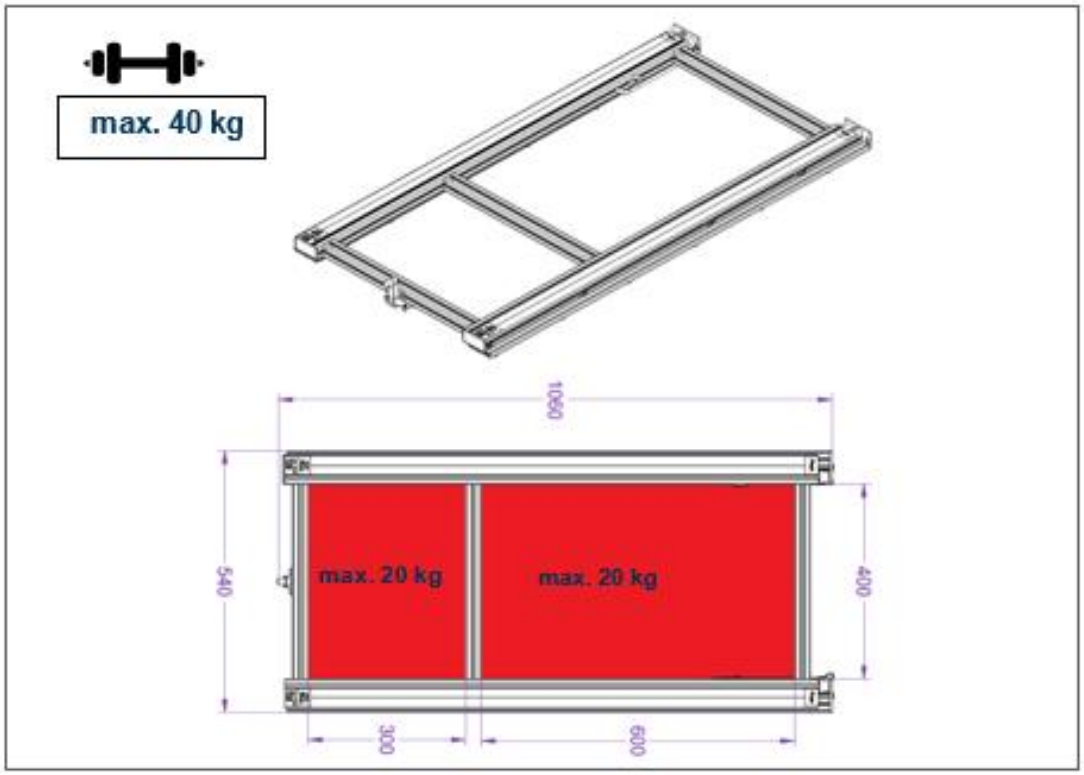
max. 40 kg
1060
540
max. 20 kg
max. 20 kg
400
300
600

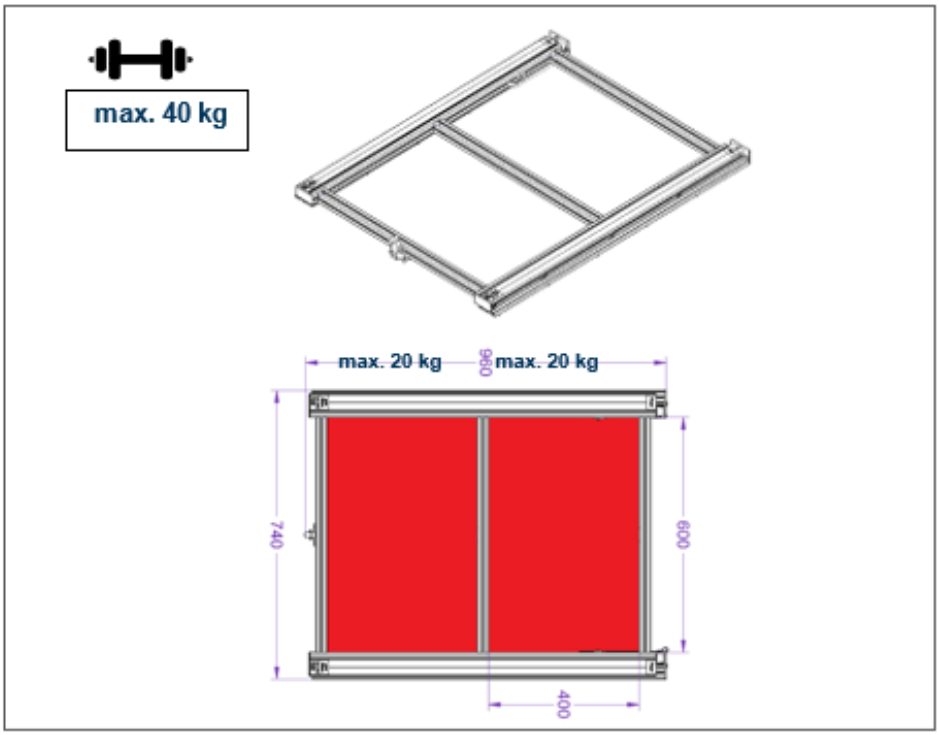

Generell informasjon

Skinnesystemet kan forårsake høyere rullestøy i begynnelsen av bruksperioden, før det blir roligere igjen etter en innkjøringsperiode. Høy belastning kan også føre til høyere rullelyder. Begge tilfellene er imidlertid ufarlige.

Den bakre forlengelsen er sikret med to nylonstropper som forhindrer at oppbevaringsområdet strekker seg for langt ut. Nylonbeltene er vedlikeholdsfrie. Vi anbefaler likevel at du regelmessig kontrollerer at beltene sitter som de skal og at de ikke er skadet, spesielt etter kjøring med tung last eller i ulendt terreng.

1. Forlengelse av tilbygget på baksiden

1. Løft den bakre uttrekksspaken.
   Det øvre lagringsområdet er ulåst.
2. Trekk oppbevaringsområdet sakte ut til ønsket posisjon.
3. Still inn forlengelseslengden ved første gangs igangkjøring.
   Dette må ikke overstige 60 % av den totale lengden.

1.1

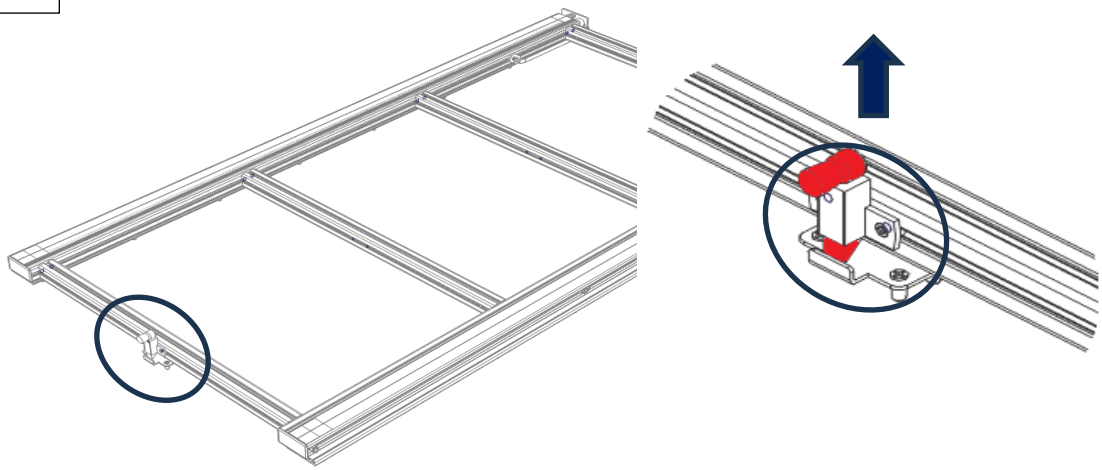

1.2

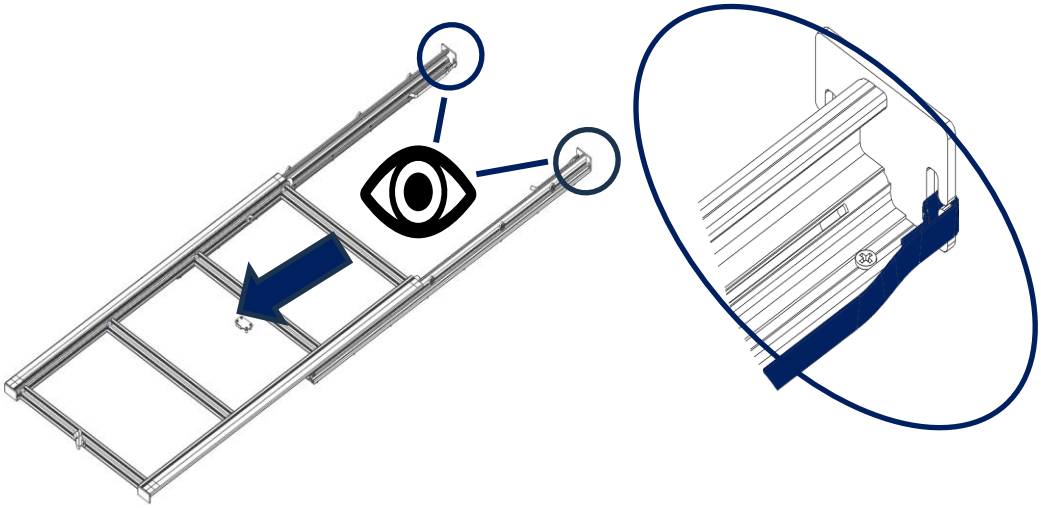

1.3.1

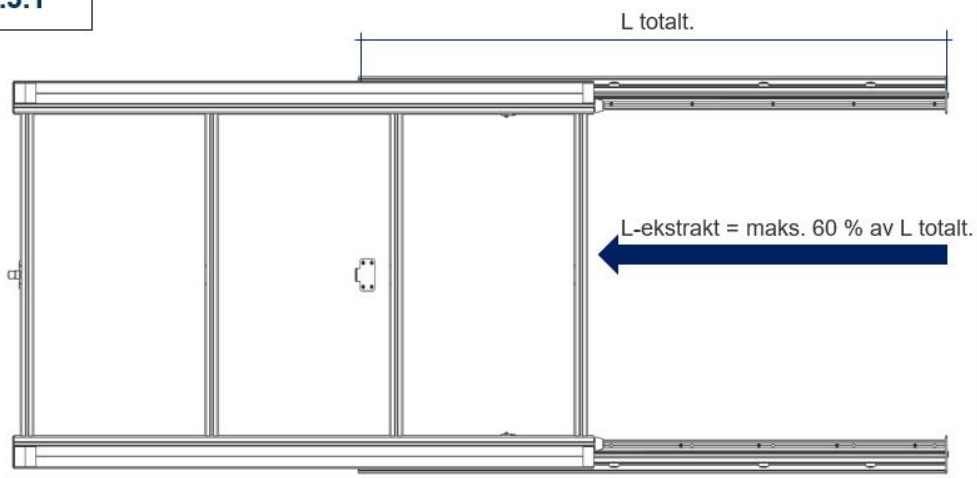

1.3.2

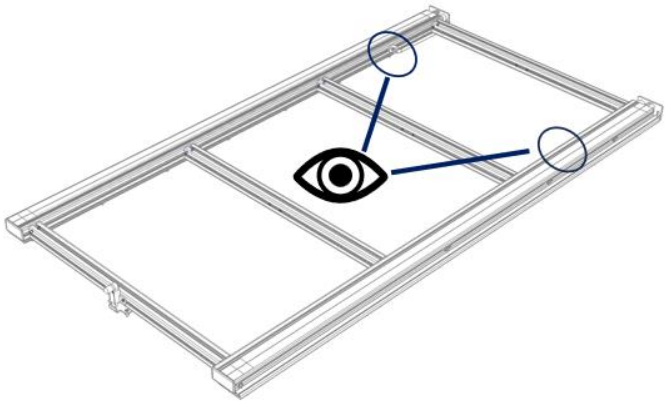

1.3.3

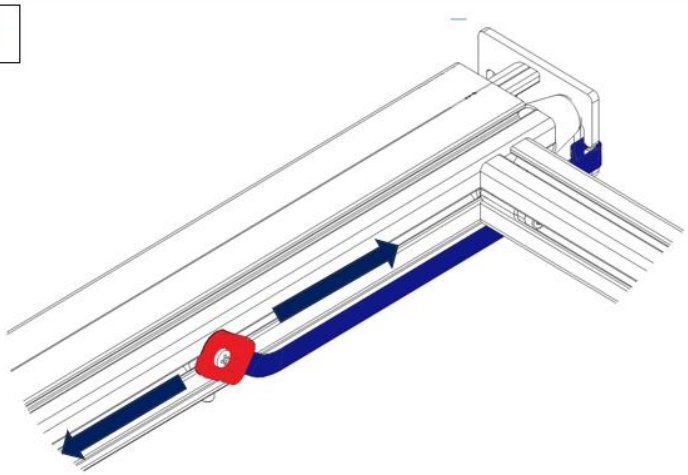

2. Trekker inn den bakre forlengelsen

Trekk inn oppbevaringsflaten til du hører at spaken går i inngrep.
Under første gangs igangkjøring må du justere den øvre lagringsflaten slik at den sitter godt fast uten slark.

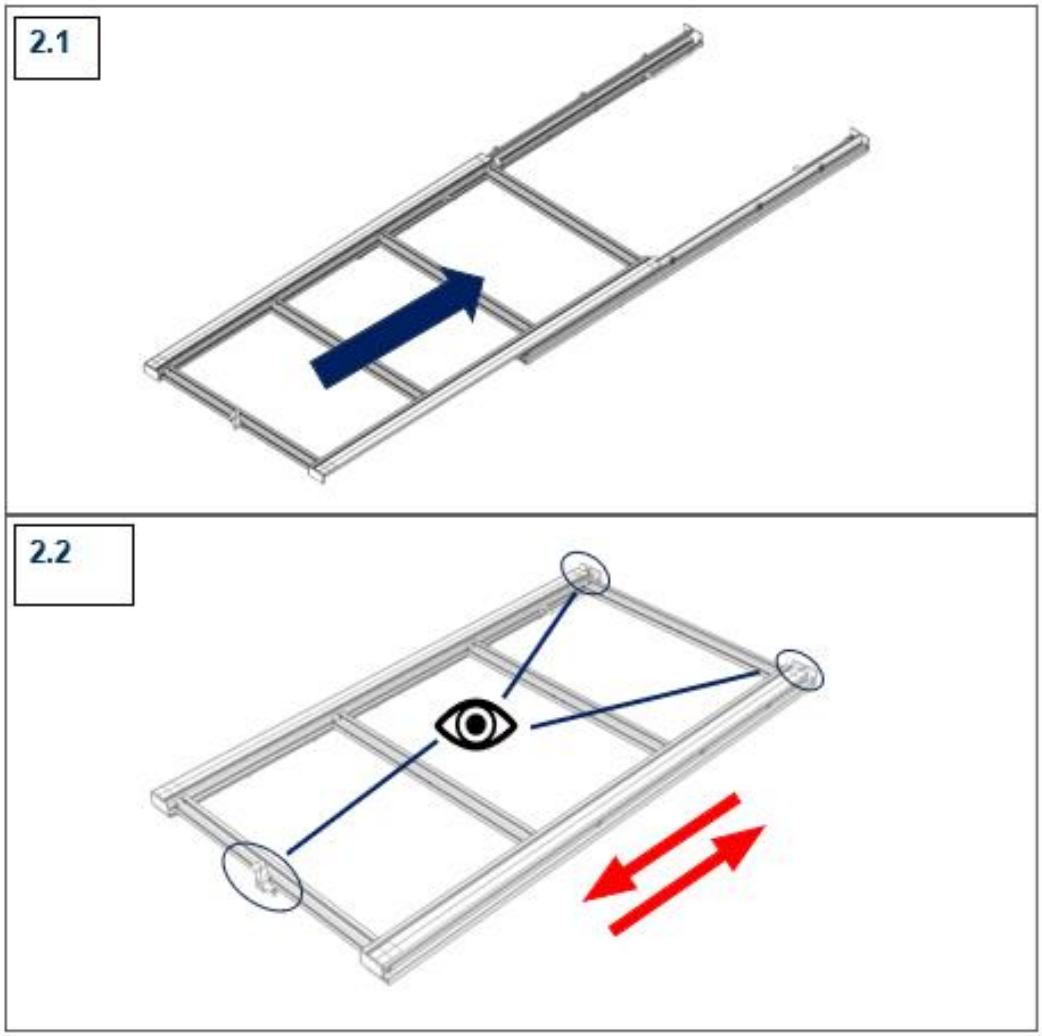

2.2.1

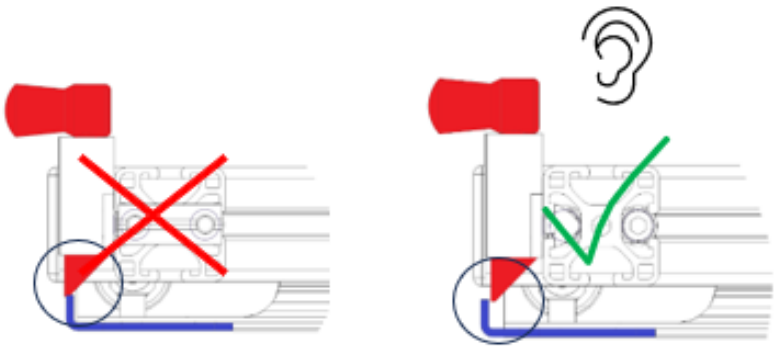

2.2.2

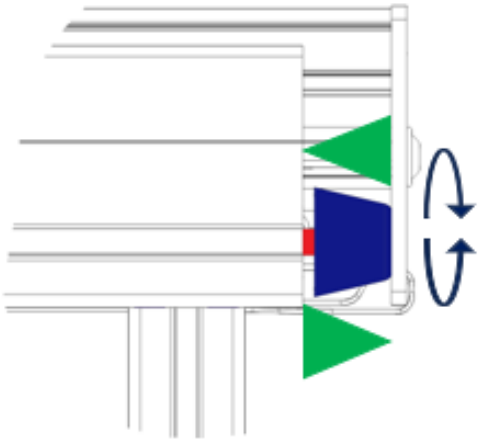

3. Fjern lagringsplass

Den bakre forlengelsen er i utgangspunktet vedlikeholdsfri. Avhengig av belastning og kjørelengde kan det likevel være nødvendig å rengjøre skinnesystemets kjøreflate. Den øvre oppbevaringsflaten kan fjernes helt for dette formålet. Vi anbefaler at du bare fjerner lagringsflaten parvis.

1. Forlenge tilbygget på baksiden.
2. Bakre uttrekk helt ubelastet.
3. Hold godt fast i oppbevaringsflaten og løsne nylonstroppene.
   Lagerområdet er ikke lenger sikret.

Fortsett å trekke ut lagringsflaten parvis til den er helt løsnet fra underkonstruksjonen.

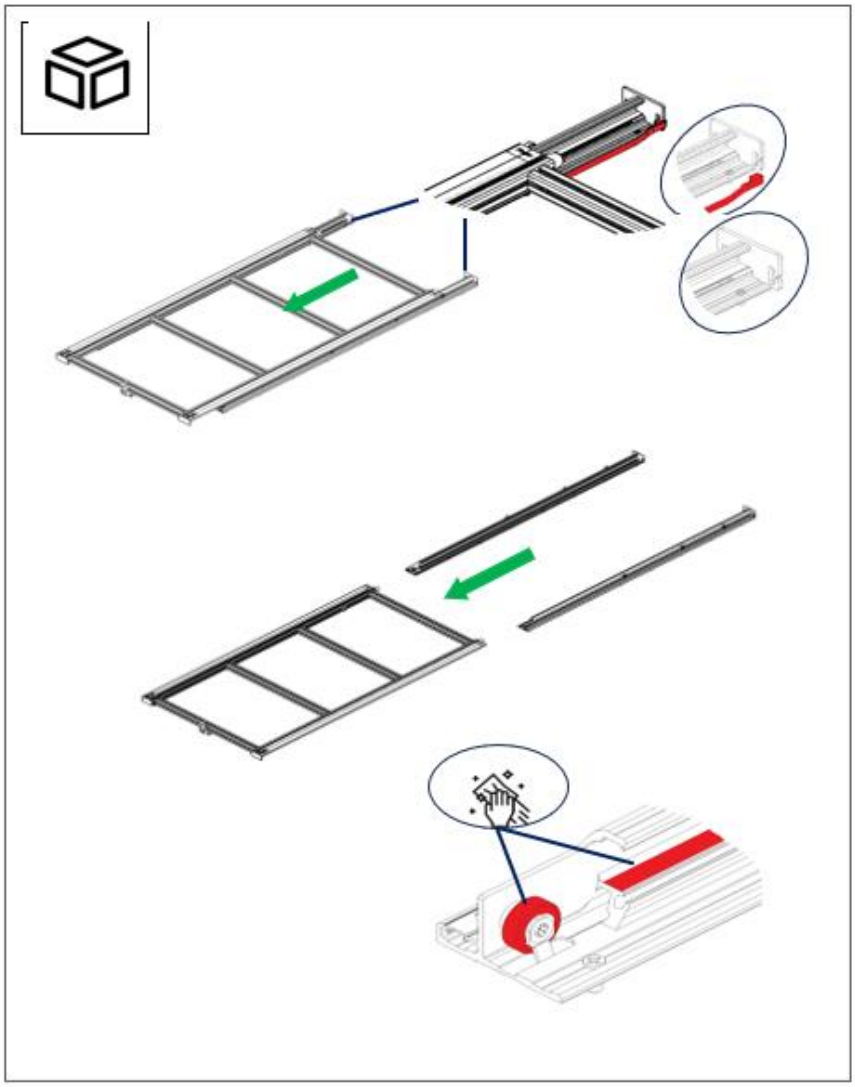

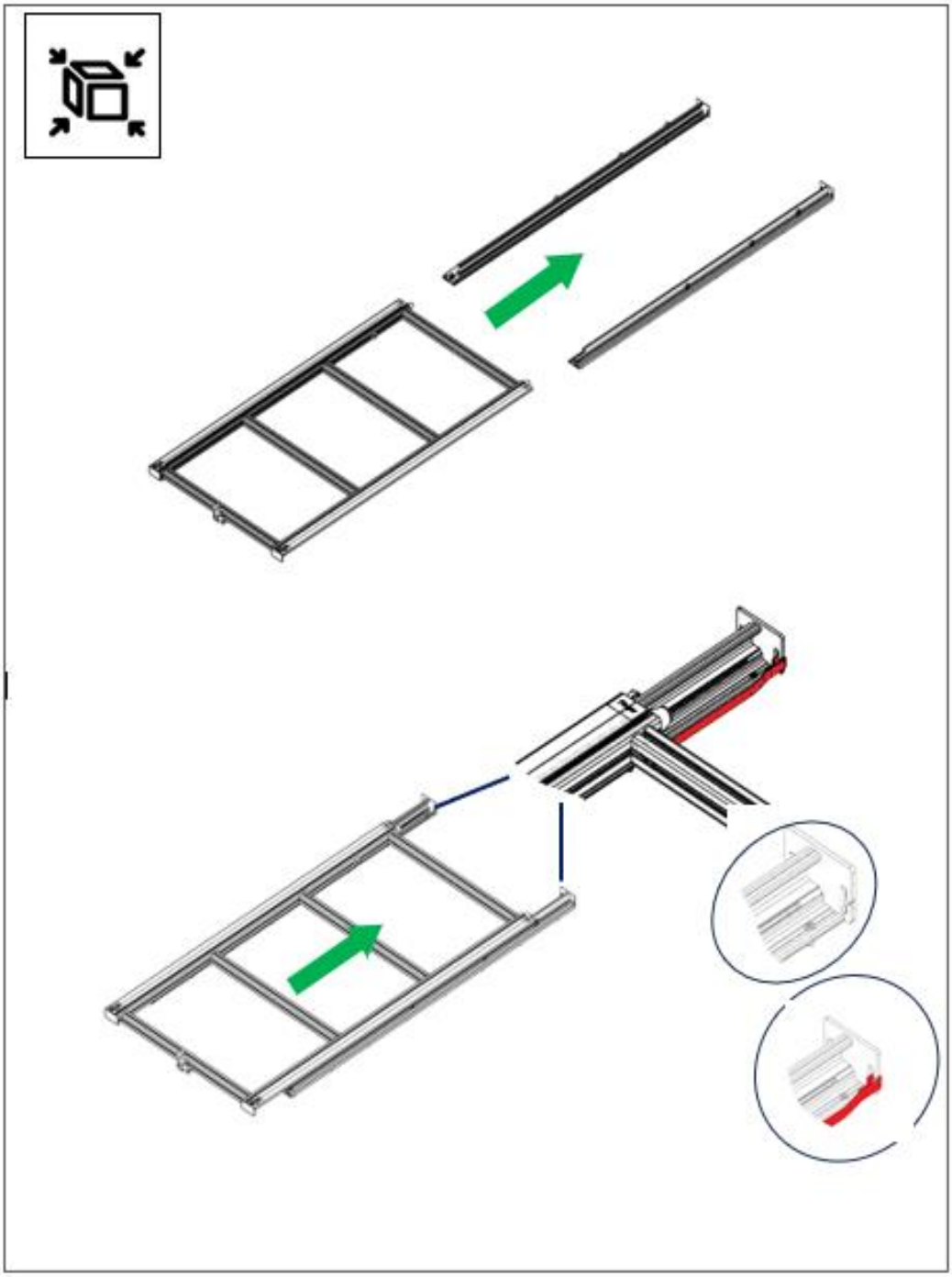

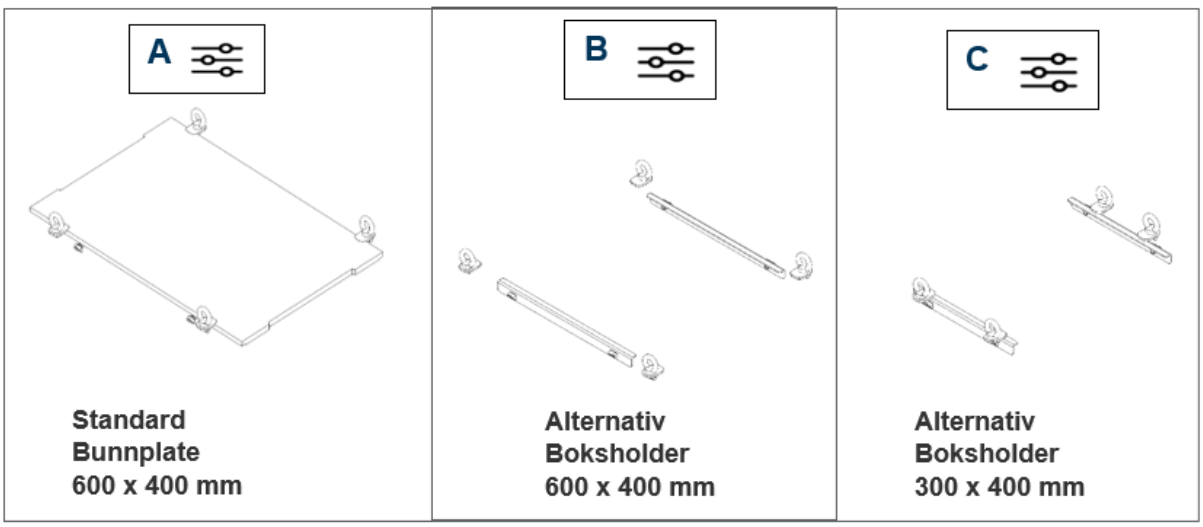

Bakre forlengelse lastet

1. Plasser komponenten som skal festes, på støttene i oppbevaringssonen.
2. Sett skyveklossene inn i sporene på aluminiumsprofilene.
3. Skru festehullene med metalldelene inn i gjengene på glideblokkene, og vri metalldelene slik at komponentene kan festes på plass.
4. Trekk til festehullene for hånd.

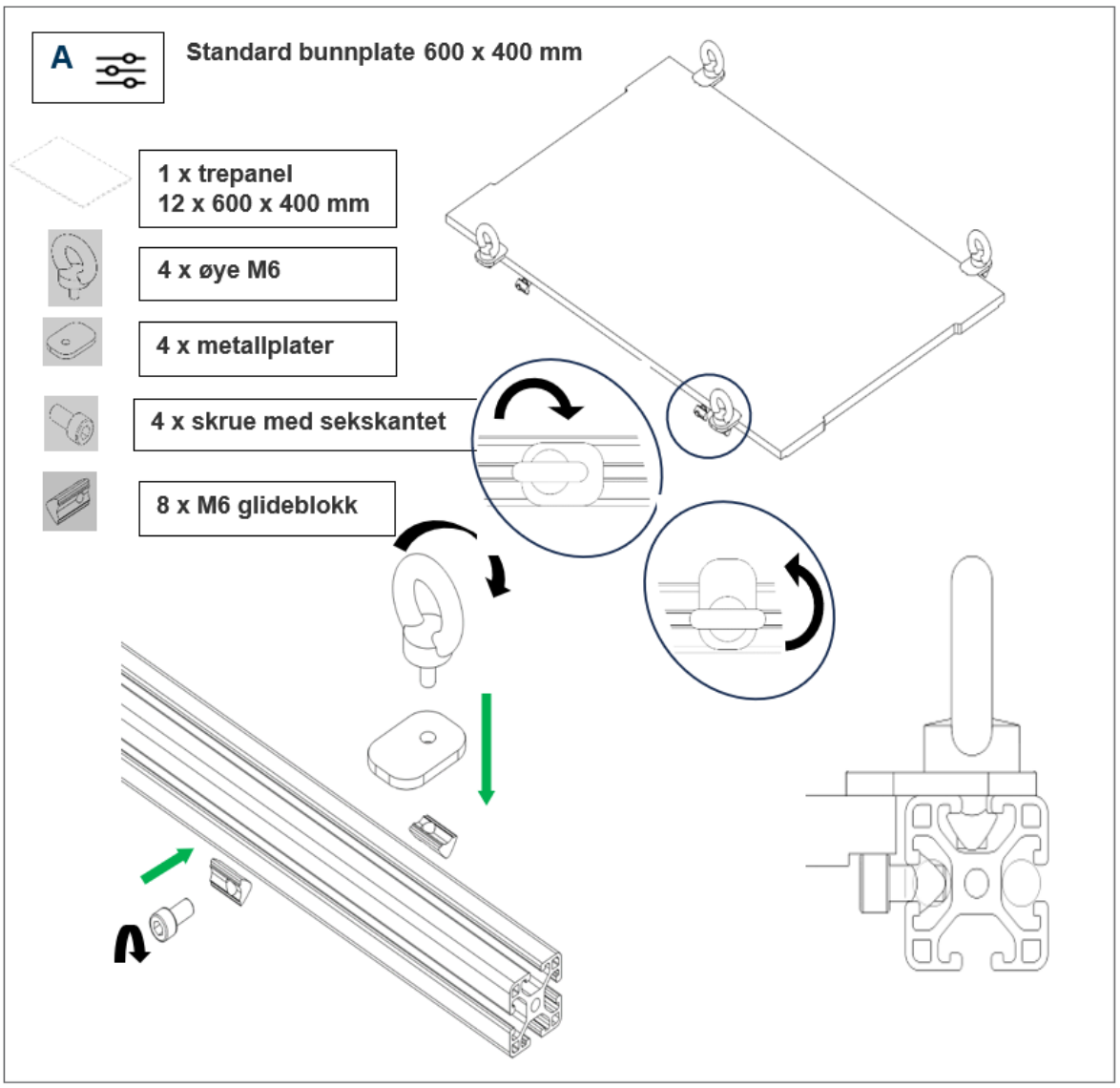
A
Standard bunnplate 600 x 400 mm
1 x trepanel
12 x 600 x 400 mm
4 x øye M6
4 x metallplater
4 x skrue med sekskantet
8 x M6 glideblokk

B

Alternativ boksholder 600 x 400 mm

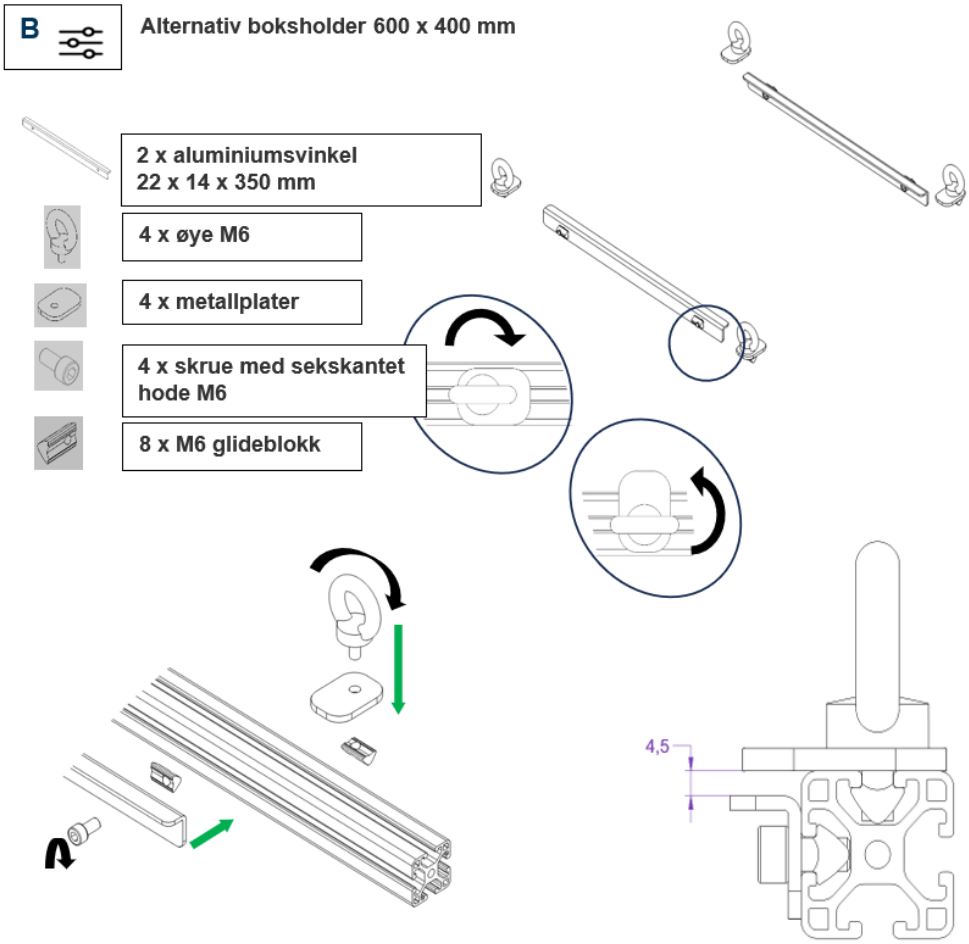

OBS: Esker er ikke inkludert i leveringsomfanget!

Bokser som passer til braketten må ha følgende konturer!

Anbefaling: Esker fra Auer Packaging

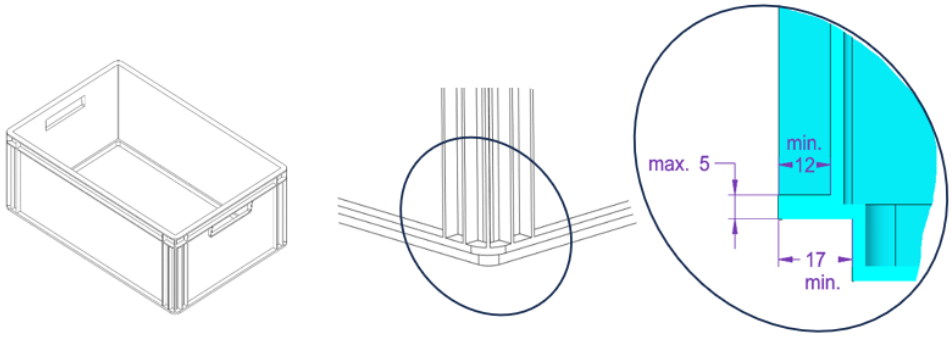

C

Alternativ boksholder 300 x 400 mm

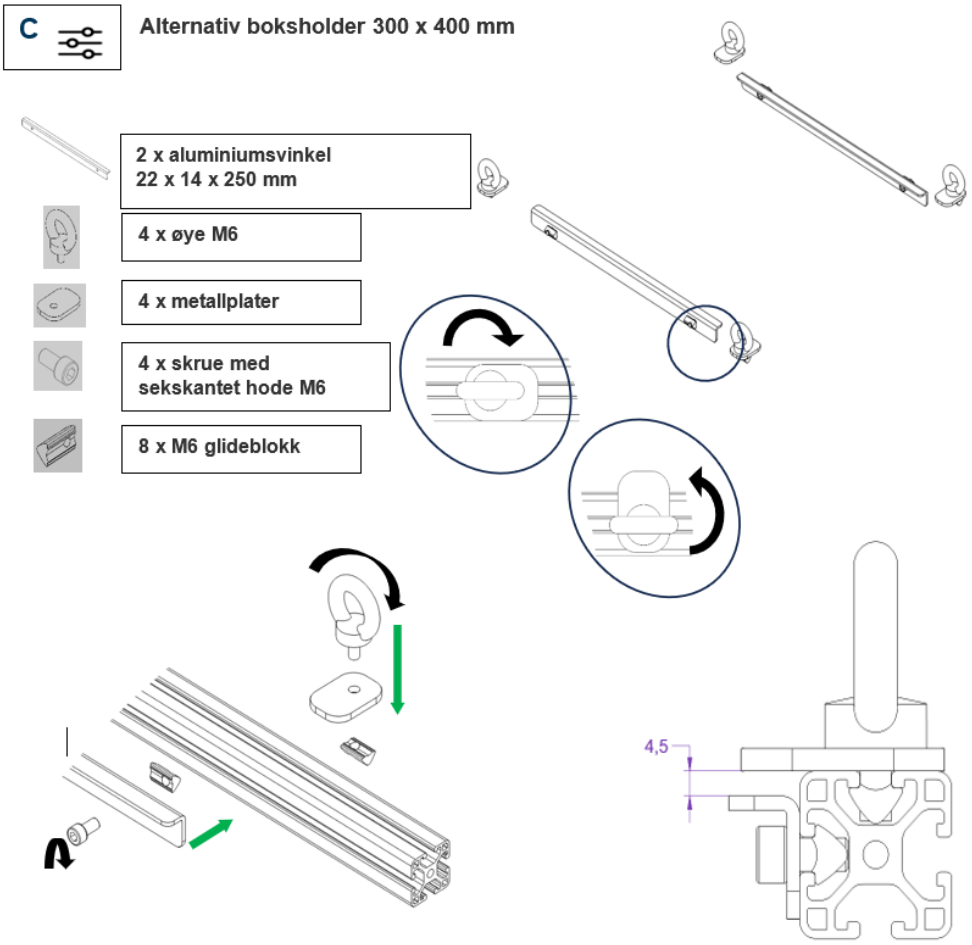

OBS: Esker er ikke inkludert i leveringsomfanget!

Bokser som passer til braketten må ha følgende konturer!

Anbefaling: Esker fra Auer Packaging

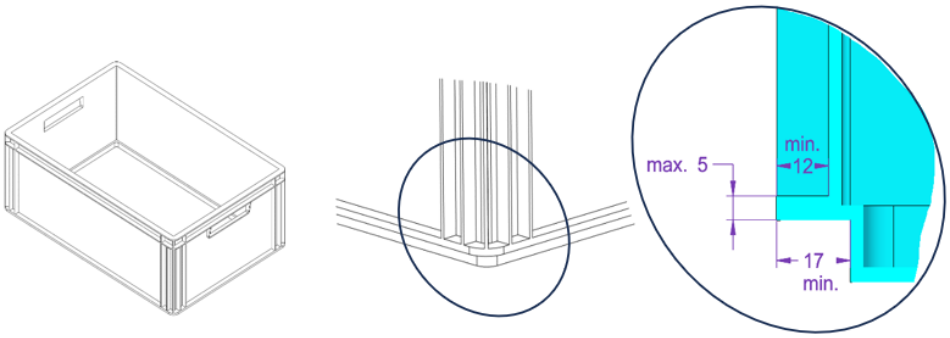

(FI) Tietoa näistä käyttöohjeista

Nämä käyttöohjeet on tarkoitettu ajoneuvon vastuulliselle kuljettajalle/omistajalle. Lue käyttöohjeet huolellisesti ennen tuotteen asentamista ja käyttöä.

- Säilytä nämä käyttöohjeet ajoneuvossa ja anna ne eteenpäin, jos ajoneuvo vaihtaa omistajaa.
- Kun asennat ja käytät tuotetta, noudata kaikkia ajoneuvon valmistajan antamia ohjeita (katso ajoneuvon käyttöohjeet).

Pidätämme oikeuden tehdä muutoksia suunnitteluun, varusteisiin ja väreihin. Kuvitukset eivät ole sitovia.

Turvallisuus

Käyttötarkoitus

Matkailuauton takaosan vetolaatikkoa käytetään yksinomaan ylempään säilytystilaan kiinnitettyjen tavaroiden kuljettamiseen.

- Asenna takaosan vetolaite / lisävarusteet vain asennusohjeiden mukaisesti.
- Asenna takaosan jatke/lisävarusteet vain hyväksyttyihin ajoneuvoihin.
- Käytä vain alkuperäisiä lisävarusteita ja alkuperäisiä varaosia, jotka on hyväksytty takaosan jatkeelle. Muiden lisävarusteiden soveltuvuus on tarkistettava niiden valmistajalta.
- Ajoneuvon kuljettaja on vastuussa takaosan laajennuksesta / lisävarusteista ja asiaankuuluvien määräysten noudattamisesta.

Jos laitetta käsitellään käyttöohjeista poikkeavalla tavalla tai sitä käytetään väärin, kaikki takuu- ja takuuvaatimukset valmistajalta raukeavat.

Ennakoitavissa oleva väärinkäyttö

- Takajatko-osaa / lisävarusteita ei ole tarkoitettu lasten tai teini-ikäisten asennettavaksi.
- Jos takajatko-osaan / lisävarusteisiin tehdään muunnoksia ja muutoksia, käyttölupa raukeaa.
- Kuljetettavat esineet on kiinnitettävä asianmukaisesti. Käyttäjä on vastuussa kiinnittämisestä.
- Kuljetettavien esineiden on jakauduttava tasaisesti koko pinnalle.
- Kuljetettavien esineiden turvallinen kiinnitys on tarkistettava ennen jokaista matkaa.
- Tarkista ennen liikkeelle lähtöä, että takaosan jatke on kunnolla kiinni.
- Takaosan jatkeen enimmäiskuormaa ei saa ylittää.
- Ole varovainen avatessasi/sulkiessasi takajatko-osaa rinteessä, kun siihen on kiinnitetty kuorma.

Yleiset turvallisuusohjeet

- Varmista, että takajatko-osaa / lisävarusteita käytettäessä noudatetaan kyseisen maan kansallisia lakeja.
- Vaihda vaurioituneet osat välittömästi alkuperäisiin varaosiin. Älä käytä kuljetukseen vaurioitunutta takajatketta/vaurioituneita lisävarusteita.
- Kun käytät liukulohkoja, varmista, että urakanava ei ole vaurioitunut tai epämuodostunut.
- Käytä liukulohkoja vain hyväksytyille lisäosille tarkoitetuilla alueilla.

- Käytä vain alkuperäisiä lisävarusteena olevia liukulohkoja

Lastin turvallisuusohjeet

- Kuormatessa on varmistettava, että kuorma jakautuu tasaisesti, painopiste on mahdollisimman alhaalla ja ajoneuvo on sijoitettu lähelle maata. Varmista kuorma liukumista vastaan ja tarkista säännöllisesti, että se on oikeassa asennossa.
- Kiinnitä kuorma varovasti erikoishihnoilla (muovia/tekstiiliä). Älä käytä joustavia hihnoja.
- Varmista, että akselipainon jakautumisen muutos takajatkoksen/lisävarusteiden vuoksi ei johda sallittujen akselipainojen ylittymiseen.

Jäljellä olevat riskit

Turvallisuusohjeet

VAROITUS!

Törmäysvaara, kun takajatkoputkea jatketaan ulos kaltevassa asennossa.

Jos ajoneuvon etuosa on korkeammalla kuin takaosa, kun takajatkos on lukitsematta, takajatkos voi ulottua ulos esteettä, erityisesti raskaasti kuormattuna.

- Pysäköi ajoneuvo maanpinnan tasolle, ennen kuin avaat takavetoistuimen lukituksen.
- Pidä toisella kädellä kiinni ylemmästä säilytyspinnasta, kun avaat takaosan ulosvedon lukituksen.

VAROITUS!

Törmäysvaara henkilöiden tai esineiden kanssa takajatkoksen takana.

Takaosan jatke voi aiheuttaa vahinkoa henkilöille tai esineille, jotka ovat sen takana huomaamatta, kun se on jatkeena.

- Varmista takaosan ulosvedettävää telinettä ulosvedettäessä, että sen takana ei ole ihmisiä tai esineitä.

VAROITUS!

Raajojen jäämisen vaara.

Kiskojärjestelmässä on liikkuvia osia, joiden väliin sormet ja muut raajat voivat jäädä vahingossa kiinni.

- Älä jätä sormia tai muita raajoja liikkuvien osien väliin, kun takajatketta työnnetään ulos ja sisään.

VAROITUS!

Muuttuneesta ajokäyttäytymisestä johtuva onnettomuusriski

Ajoneuvon ajokäyttäytyminen voi muuttua, kun takapidennysjärjestelmä on asennettu ja kuormattu.

- **Varautukaa pidempiin jarrutusmatkoihin ja ajakaa sopivalla nopeudella.**

VAROITUS!

Virheellisestä kokoonpanosta johtuvat vauriot

Vääränlainen asennus voi aiheuttaa takajatko-osan/lisävarusteiden tai kuorman irtoamisen matkan aikana ja johtaa onnettomuuksiin.

- **Älä käytä joustavia hihnoja.**
- **Tarkista kaikki ruuviliitokset ja kiristyshihnat ensimmäisen kerran ensiasennuksen jälkeen, lyhyen matkan (noin 50 km) jälkeen ja sitten ennen jokaista matkaa vaurioiden, tukevan pidon ja asianmukaisen istuvuuden varalta ja kiristä tarvittaessa uudelleen. Vaihda vaurioituneet osat välittömästi alkuperäisiin varaosiin.**
- **Jos kuulet epätavallisia ääniä tai muutoksia ajokäyttäytymisessä, tarkista, että kuorma ja takajatko-osa/lisävarusteet ovat tukevasti paikoillaan.**

Puhdistus ja huolto

- **Kiristä kiinnitysruuvit uudelleen säännöllisin väliajoin.**
- **Puhdista takaosan vetolaite / lisävarusteet säännöllisesti, viimeistään suolavedelle altistumisen jälkeen, lämpimällä vedellä ja sopivilla puhdistusaineilla. Älä käytä aggressiivisia puhdistusaineita.**
- **Puhdista komponentit säännöllisesti.**

Toimituksen laajuus ja varaosaluettelo

- **Tarkista toimitus pakkauksesta purkamisen jälkeen vaurioiden ja täydellisyyden varalta ja ilmoita mahdollisista vioista välittömästi jälleenmyyjälle.**

Kuljetus ja varastointi

- **Säilytä takaosan vetolaite / lisävarusteet kuivassa, puhtaassa ja pakkasesta vapaassa paikassa.**

Jätehuolto

Kaikki takalaajennuksen/lisävarusteiden osat ovat täysin kierrätettävissä, ja ne voidaan toimittaa kierrätykseen asianmukaisiin keräyskeskuksiin.

Operaatio

Katso kuvakuvaus käyttöohjeen lopussa

HUOMAUTUS

Takimmaista ulosvedettävää osaa ei ole suunniteltu tukemaan kehon painoa. Istuminen tai seisominen voi vahingoittaa sitä.

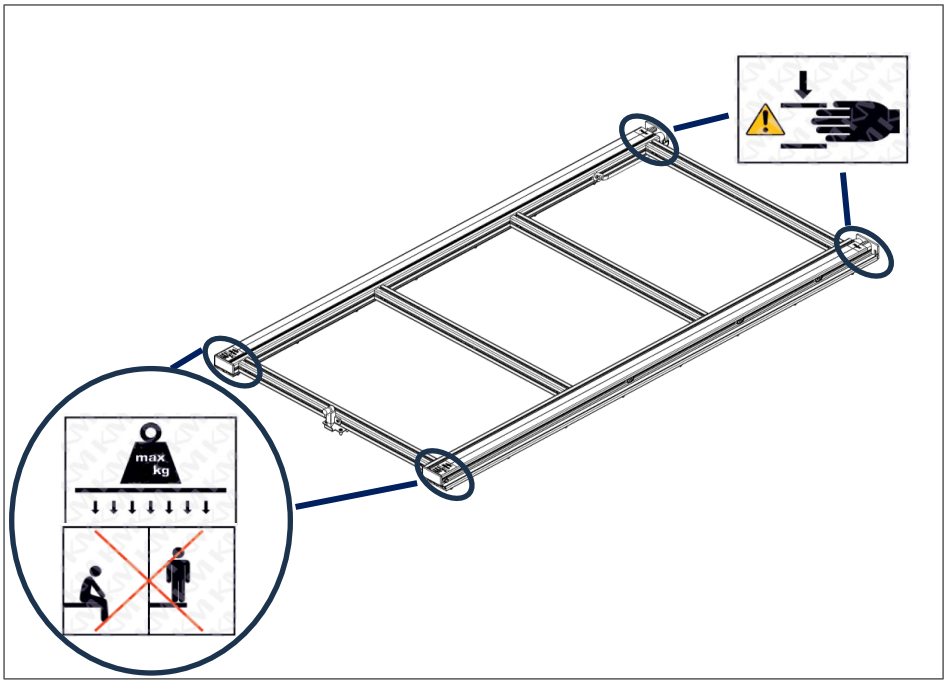

carado

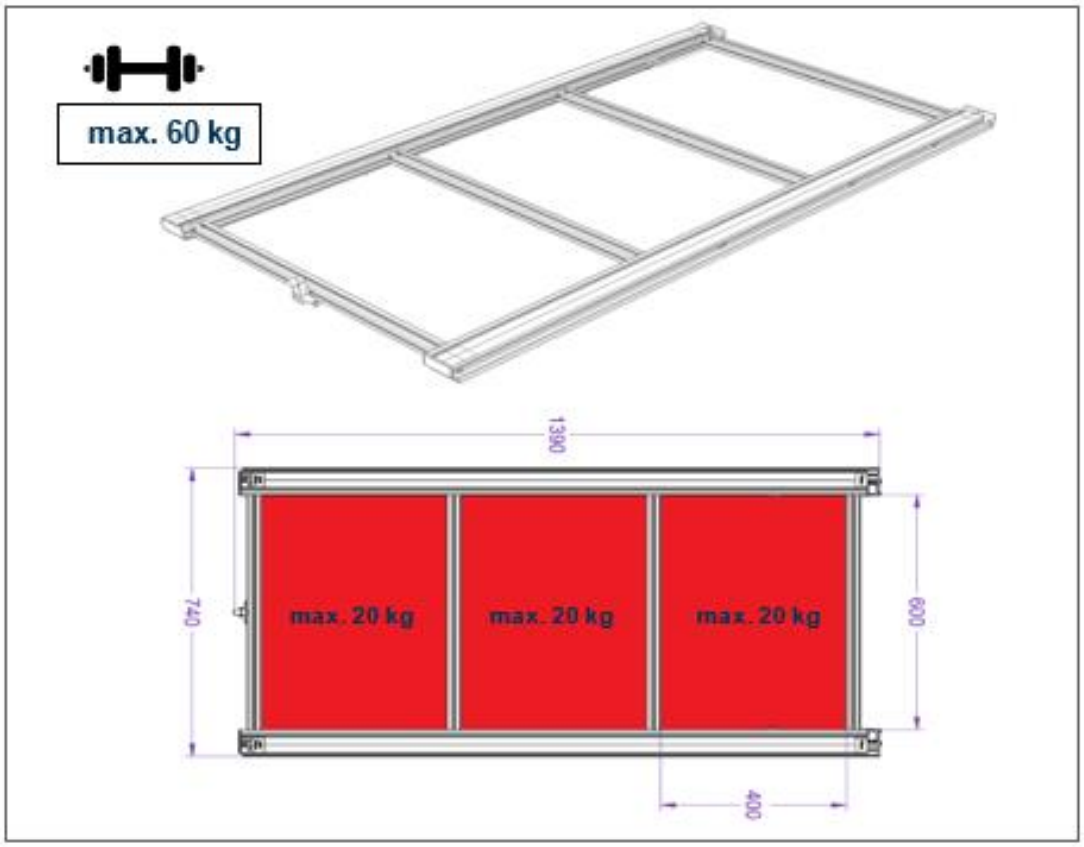
max. 60 kg
1390
740
max. 20 kg
max. 20 kg
max. 20 kg
600
400

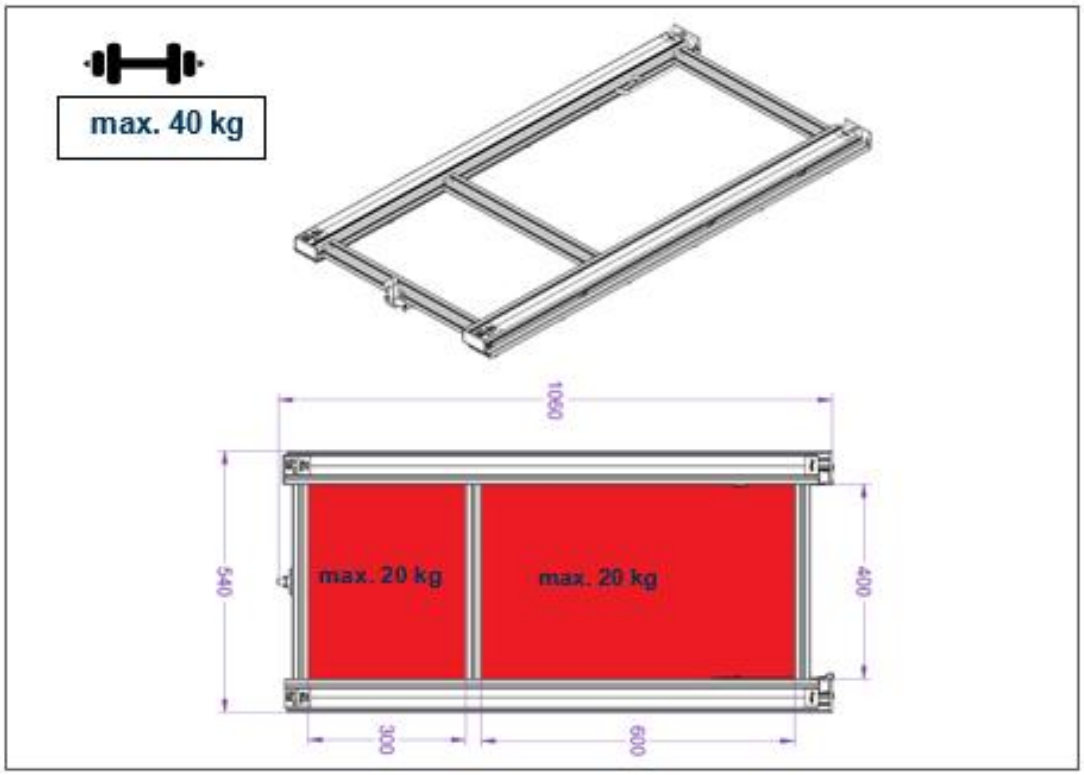
max. 40 kg
1060
540
max. 20 kg
max. 20 kg
400
300
600

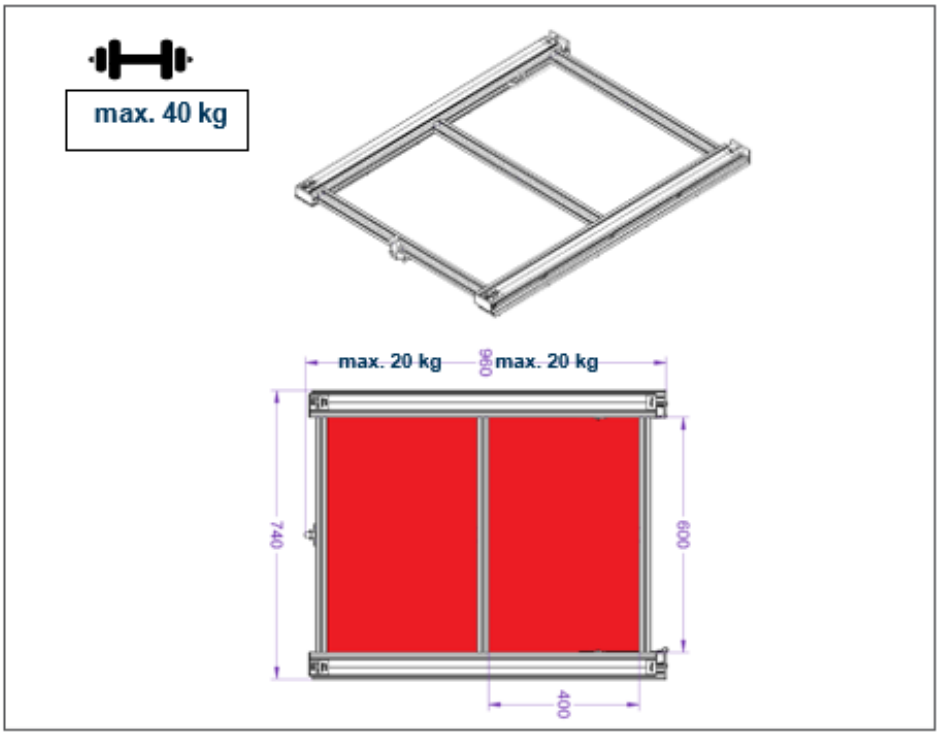

Yleisiä tietoja

Kiskojärjestelmä voi aiheuttaa kovempia vierintääniä käyttöjakson alussa, kunnes se muuttuu hiljaisemmaksi sisäänajojakson jälkeen. Suuri kuormitus voi myös aiheuttaa kovempia vierintääniä. Molemmat tapaukset ovat kuitenkin vaarattomia.

Takaosan jatke on kiinnitetty kahdella nailonhihnalla, jotka estävät säilytystilan ulottumisen liian pitkälle. Nylonhihnat ovat huoltovapaita. Suosittelemme kuitenkin, että tarkistat vyöt säännöllisesti niiden sopivuuden ja vaurioiden varalta, erityisesti raskaalla kuormalla matkustamisen tai maastossa liikkumisen jälkeen.

1. Takaosan laajentaminen

1. Nosta takaosan ulosvetovipua.
   Ylempi varastoalue on avattu.
2. Pidennä säilytysaluetta hitaasti haluttuun asentoon.
3. Aseta pidennyspituus ensimmäisen käyttöönoton yhteydessä.
   Tämä saa olla enintään 60 % kokonaispituudesta.

1.1

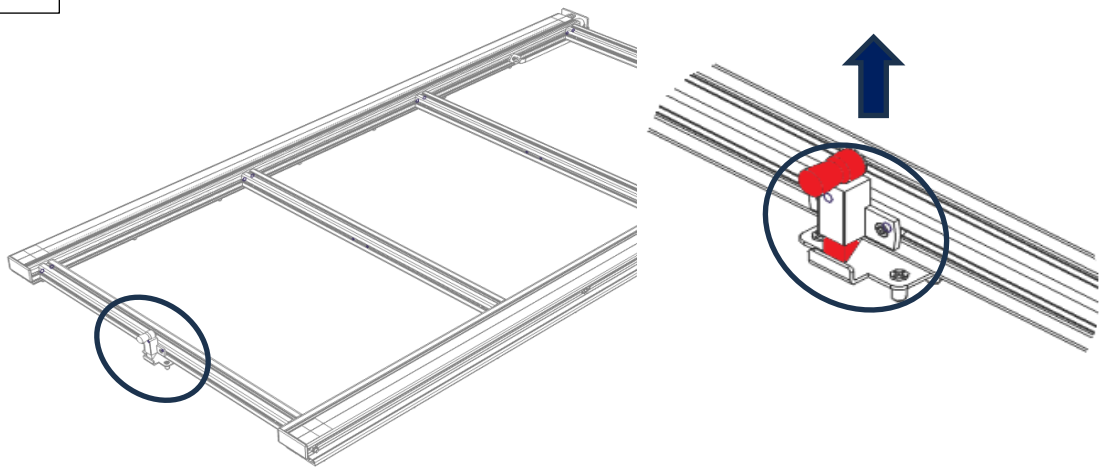

1.2

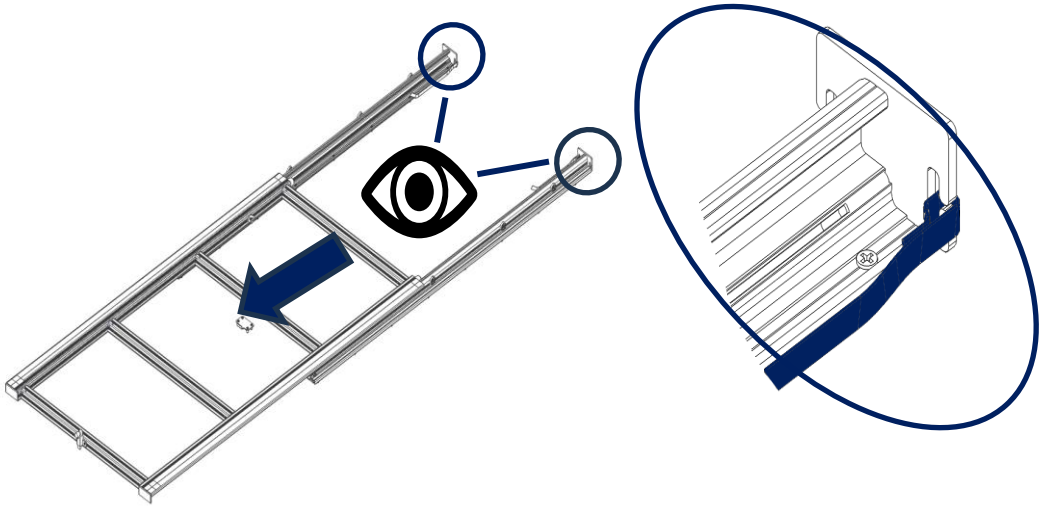

1.3.1

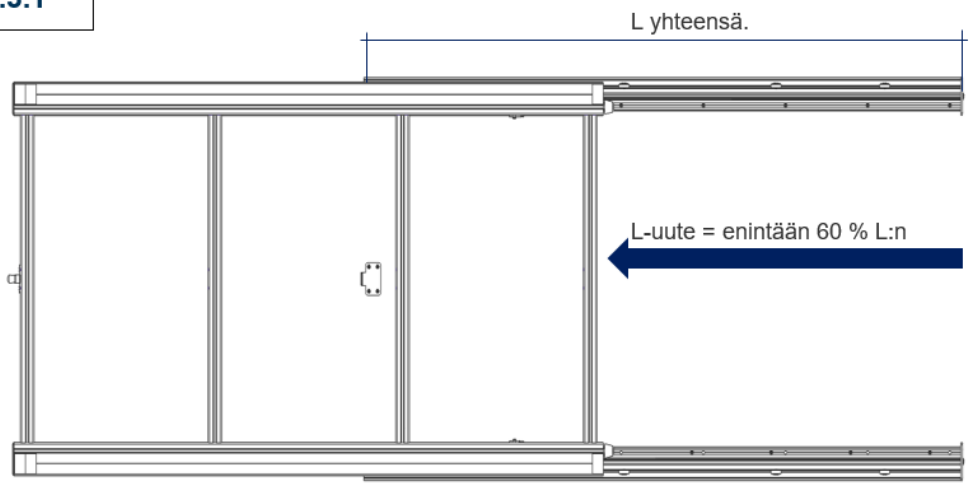

1.3.2

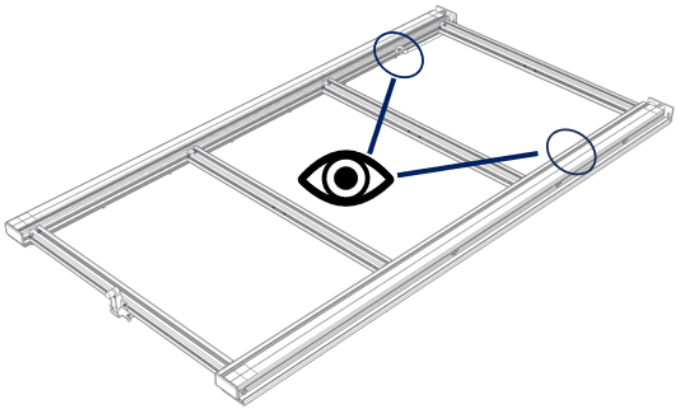

1.3.3

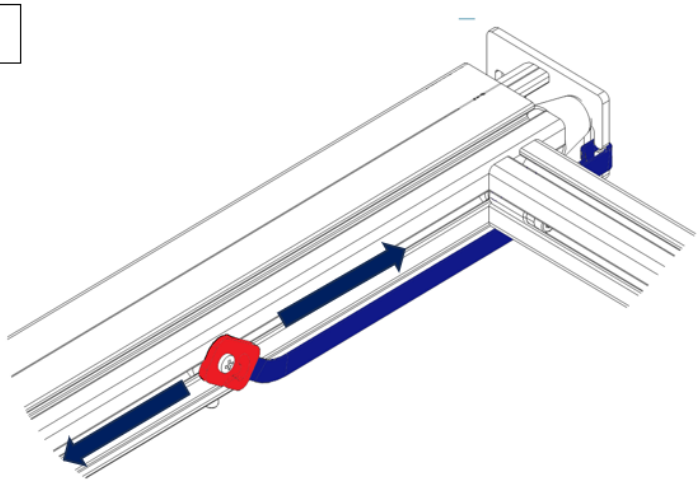

2. Takajatko-osan vetäminen sisään

Vedä säilytyspinta sisään, kunnes kuulet vivun kytkeytyvän.
Säädä ylempi säilytyspinta ensimmäisen käyttöönoton aikana niin, että se asettuu tukevasti paikalleen ilman pelivaraa.

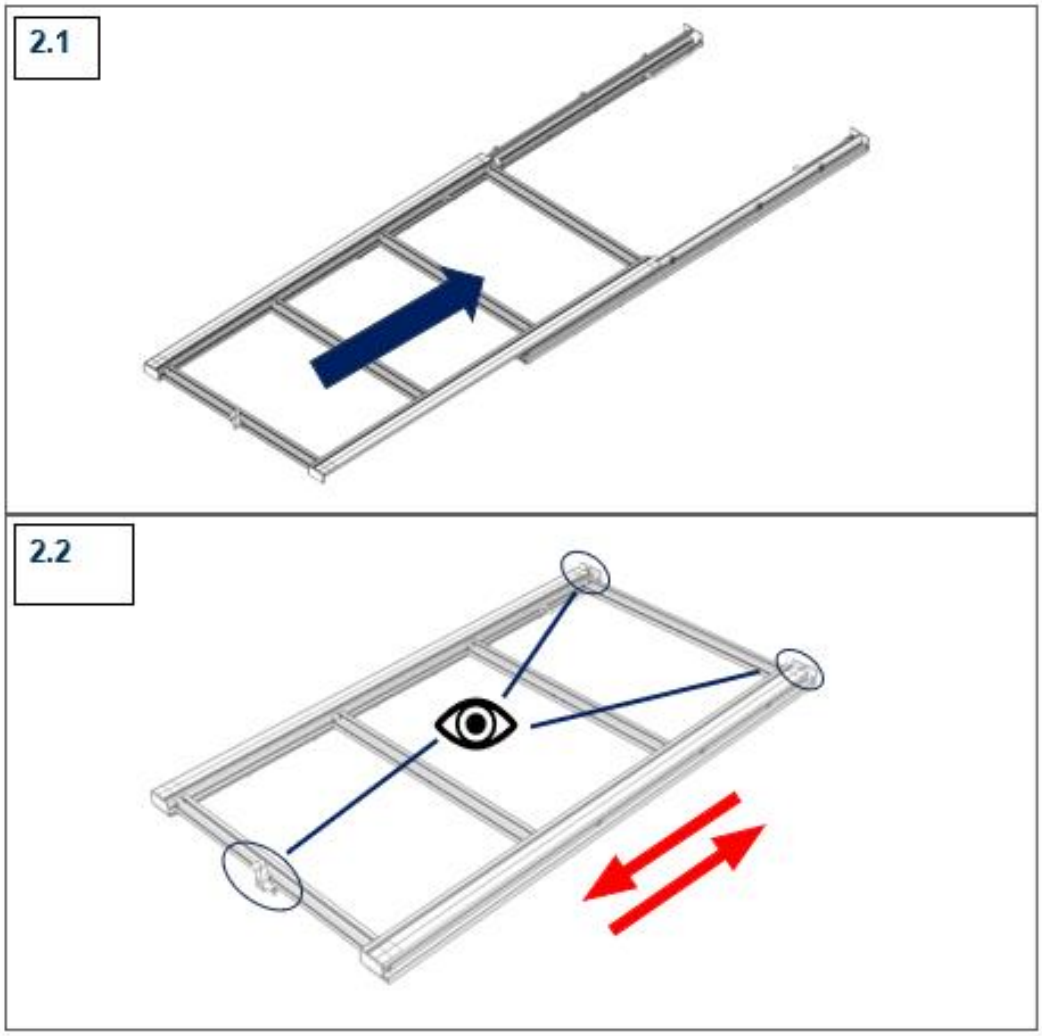

2.2.1

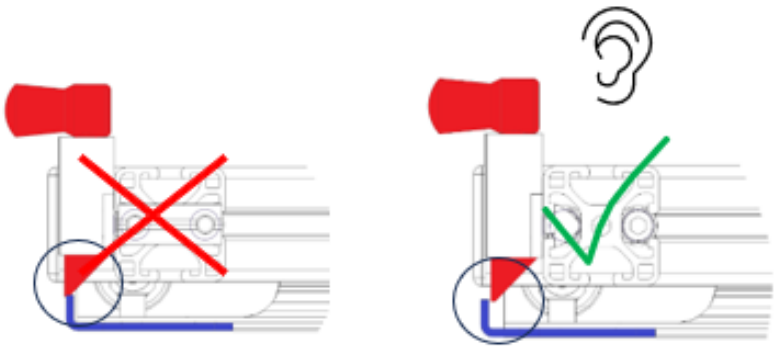

2.2.2

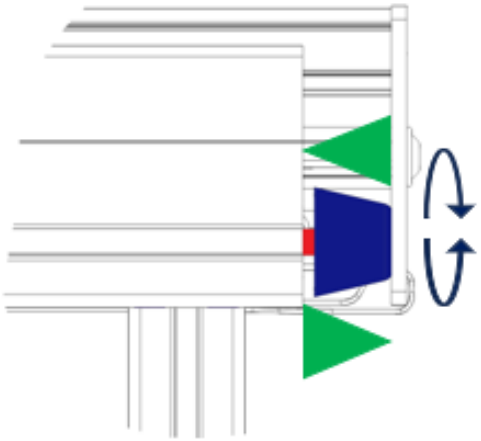

3. Poista säilytystilaa

Takajatkos on periaatteessa huoltovapaa. Kuormituksesta ja kuljetun matkan pituudesta riippuen voi kuitenkin olla tarpeen puhdistaa kiskojärjestelmän kulkupinta. Ylempi säilytyspinta voidaan poistaa kokonaan tätä tarkoitusta varten. Suosittelemme, että varastointipinta poistetaan vain pareittain.

1. **Laajennetaan takalaajennusta.**
2. **Takaosan jatke täysin kuormittamattomana.**
3. **Pidä säilytyspinnasta tukevasti kiinni ja irrota nailonhihnat.**
   Varastoaluetta ei ole enää suojattu.

Jatka varastointipinnan vetämistä ulos pareittain, kunnes se on kokonaan irrotettu alusrakenteesta.

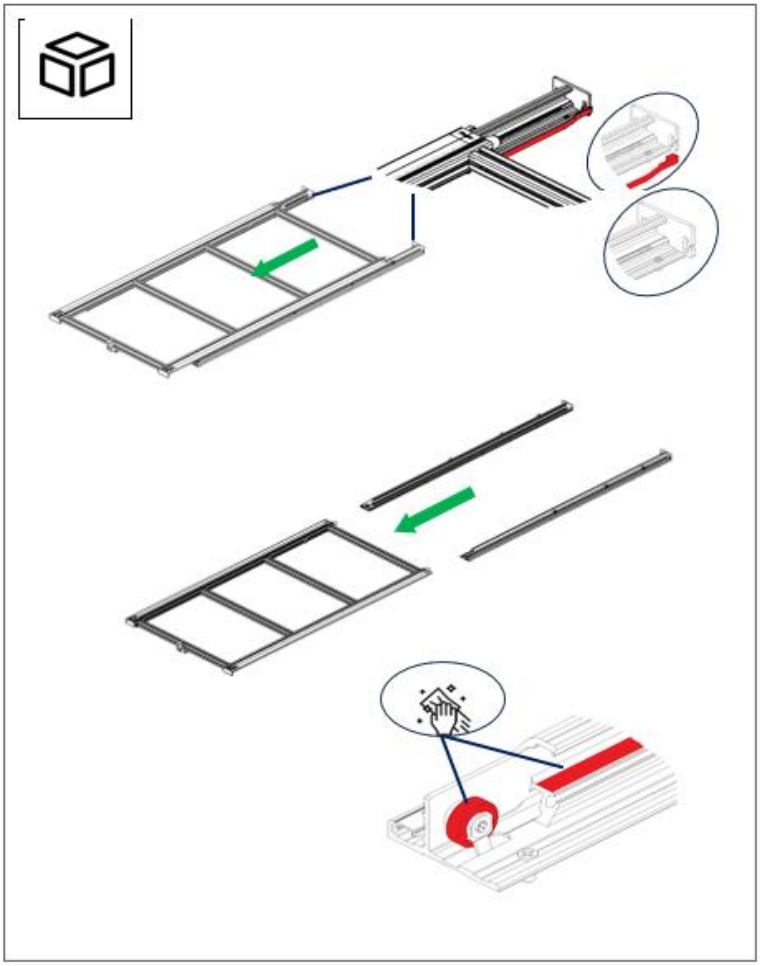

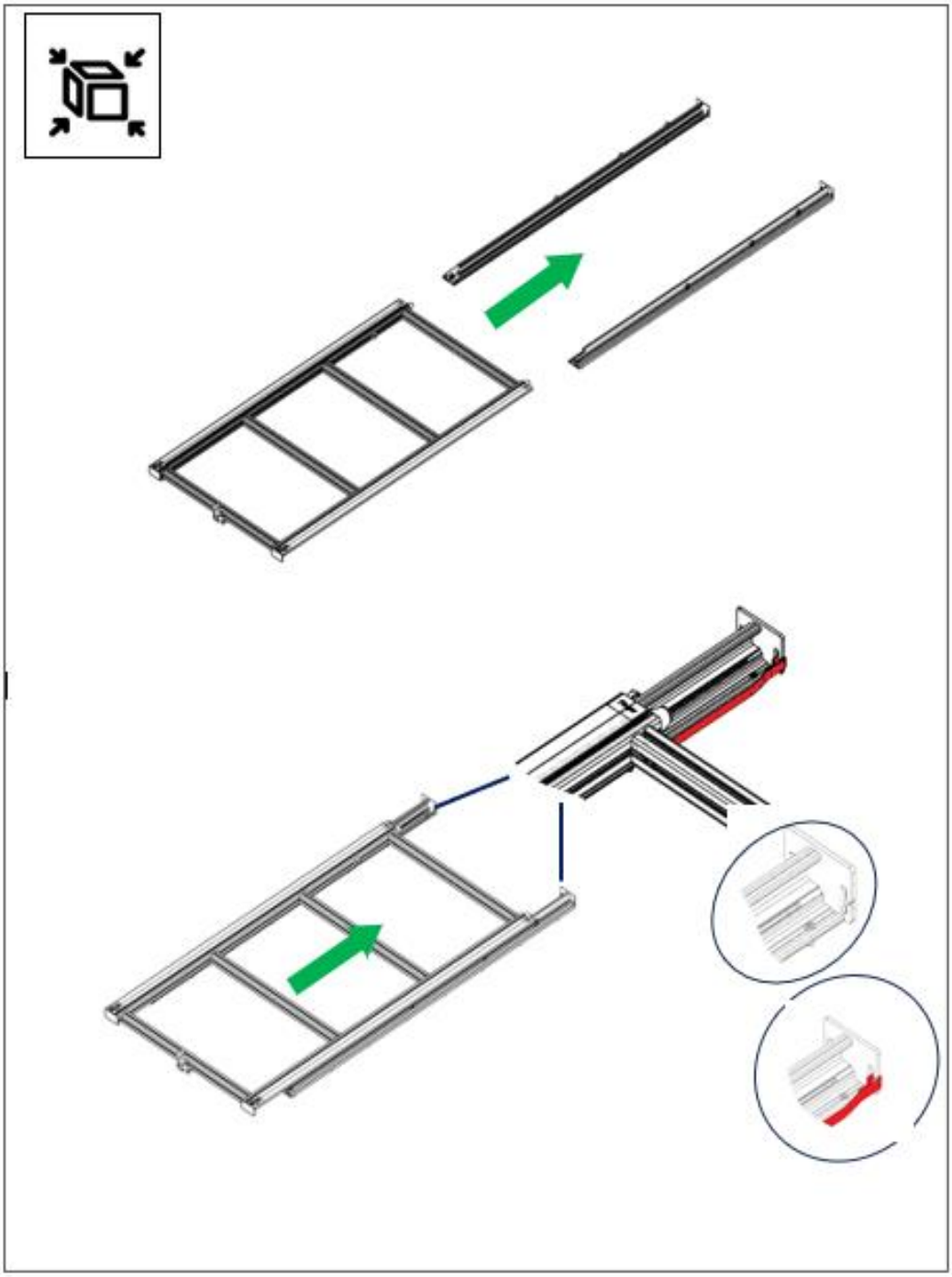

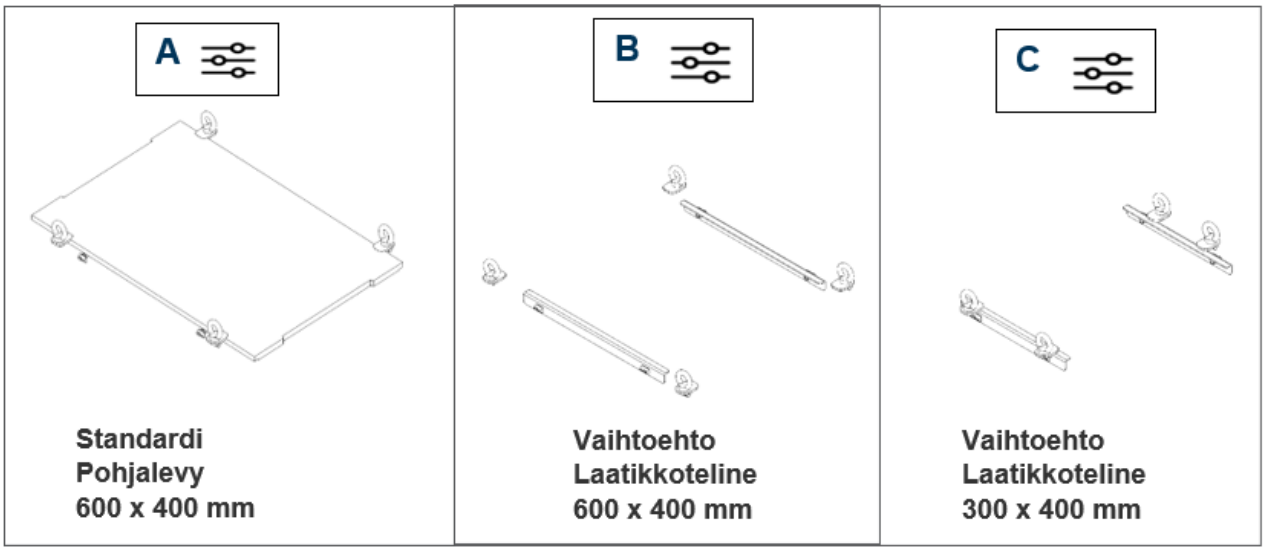

Takaosan jatke ladattu

1. Aseta kiinnitettävä osa tukien päälle säilytystilaan.
2. Aseta liukulohkot alumiiniprofiilien uriin.
3. Ruuvaa kiinnityssilmukat peltiosien kanssa liukulohkojen kierteisiin ja kierrä peltiosia niin, että osat voidaan kiinnittää paikoilleen.
4. Kiristä kiinnityssilmukat käsin tiukasti.

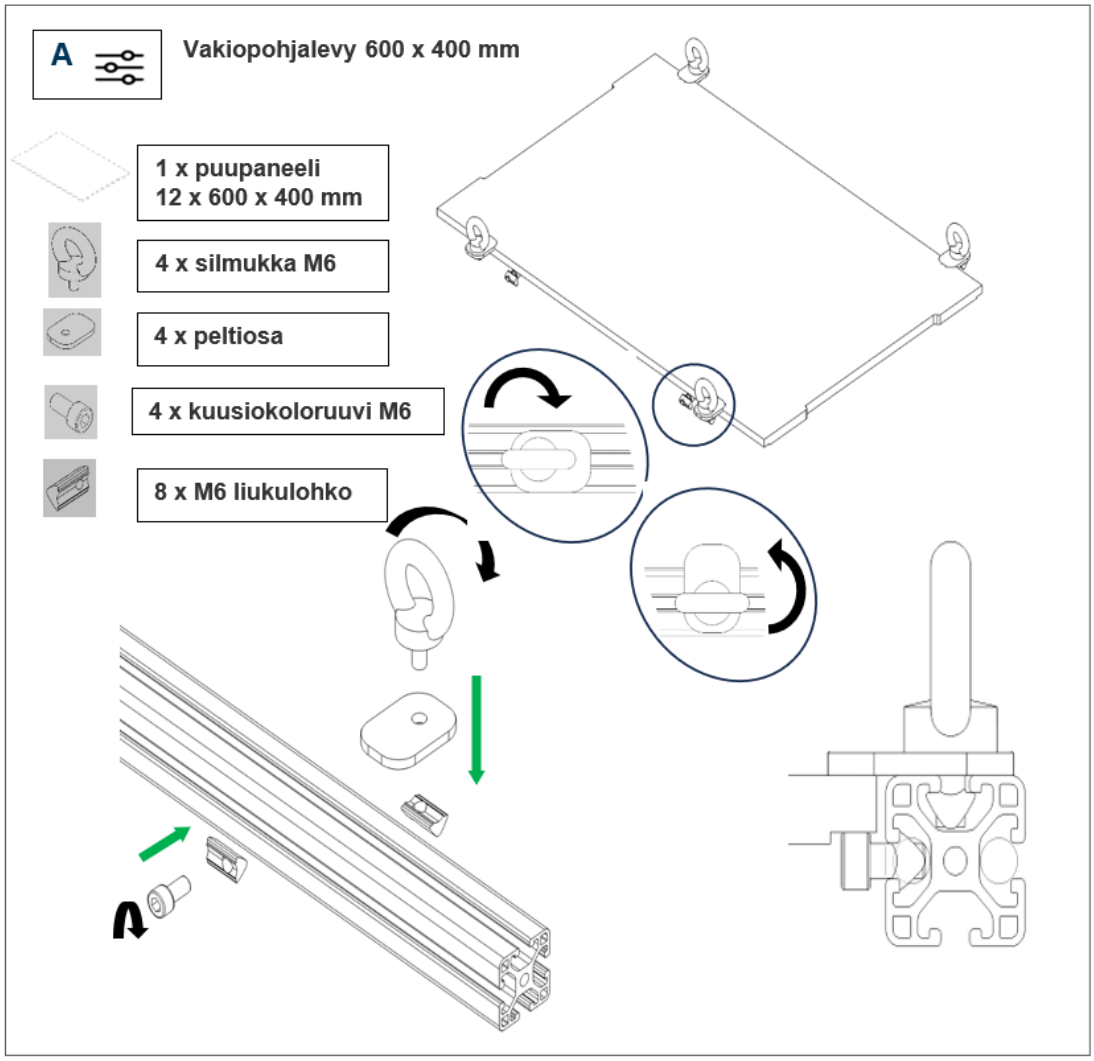
A
Vakiopohjalevy 600 x 400 mm
1 x puupaneeli
12 x 600 x 400 mm
4 x silmukka M6
4 x peltiosa
4 x kuusiokoloruuvi M6
8 x M6 liukulohko

B

Vaihtoehtoinen laatikkoteline 600 x 400 mm

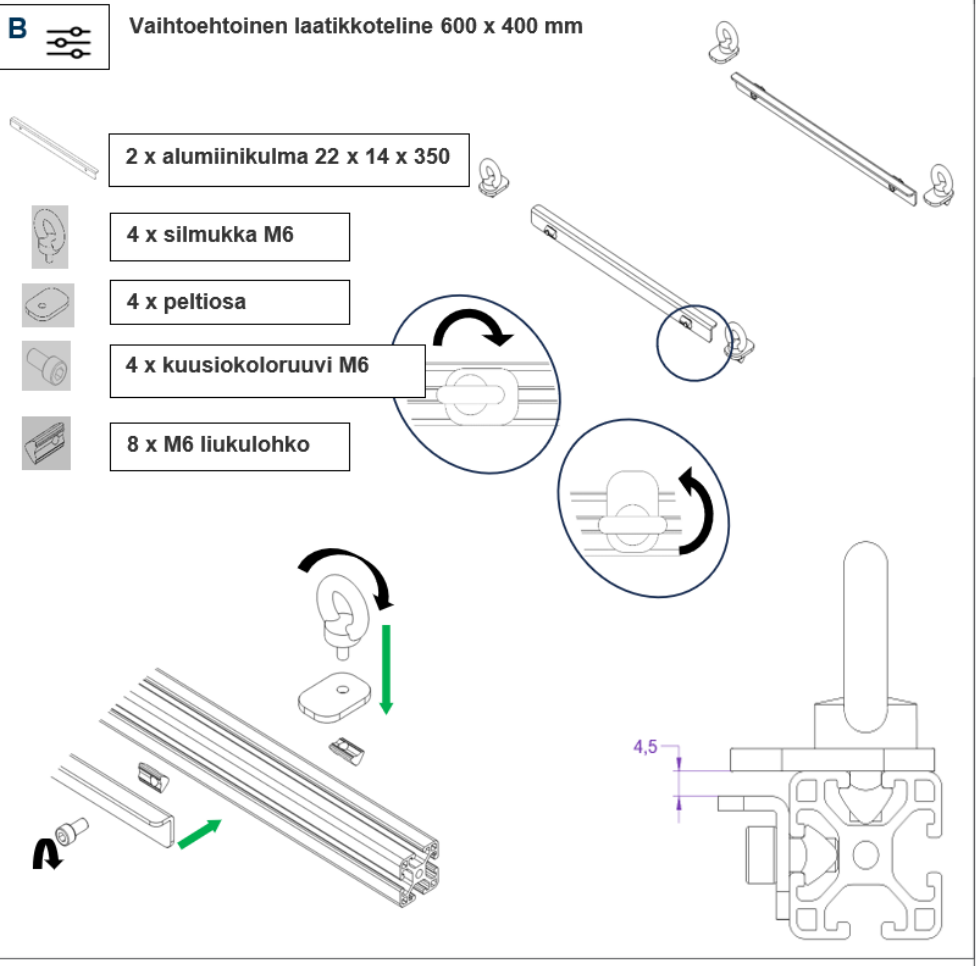

Huomio: Laatikot eivät sisälly toimitukseen!

Kannattimelle sopivien laatikoiden on oltava muodoltaan seuraavat!

Suositus: Auer Packagingin laatikot

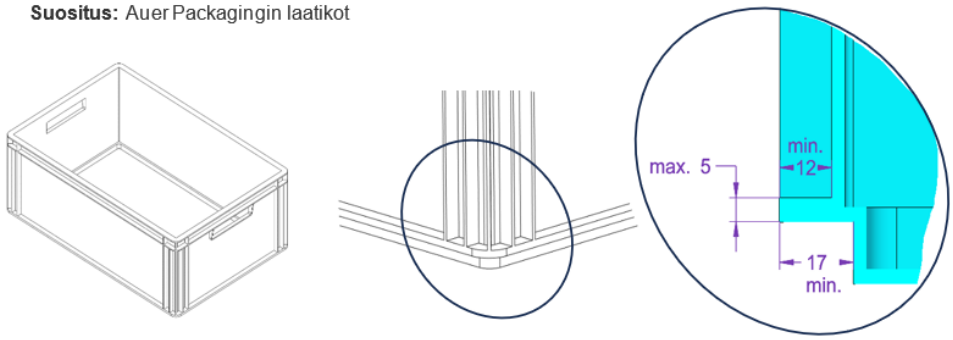

C

Vaihtoehtoinen laatikkoteline 300 x 400 mm

2 x alumiinikulma
22 x 14 x 250 mm

4 x silmukka M6

4 x peltiosa

4 x kuusiokoloruuvi M6

8 x M6 liukulohko

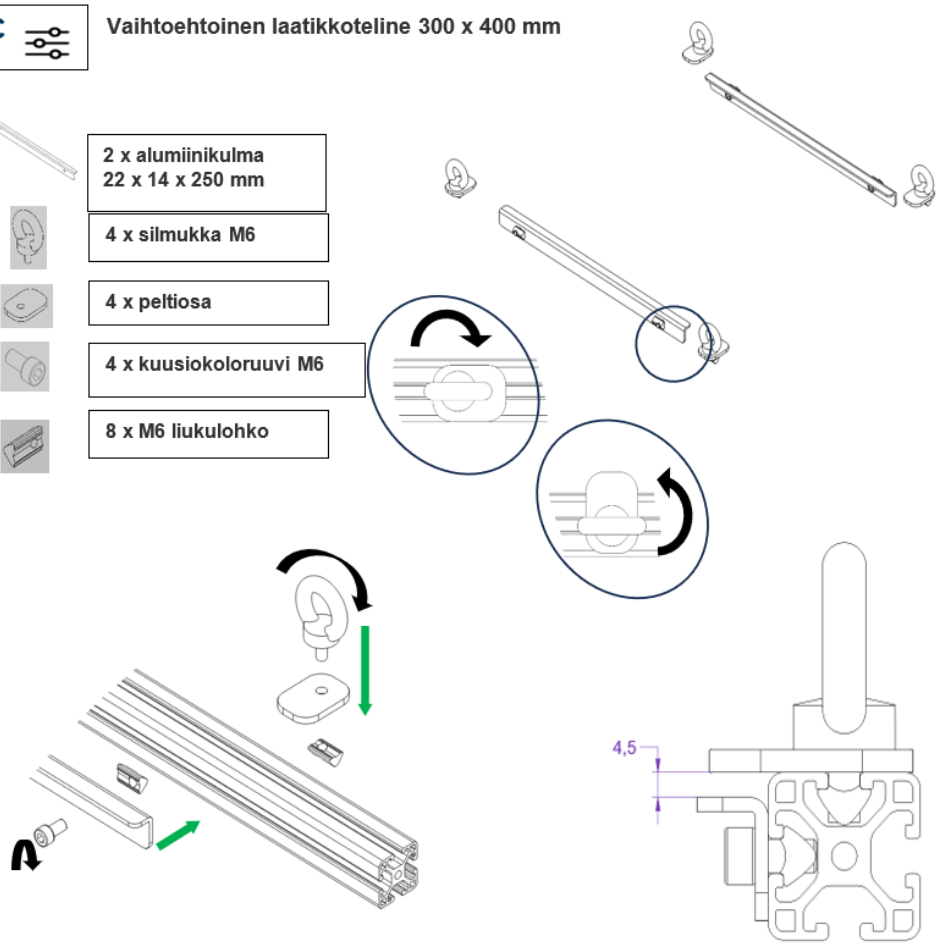

Huomio: Laatikot eivät sisälly toimitukseen!

Kannattimelle sopivien laatikoiden on oltava muodoltaan seuraavat!

Suositus: Auer Packagingin laatikot

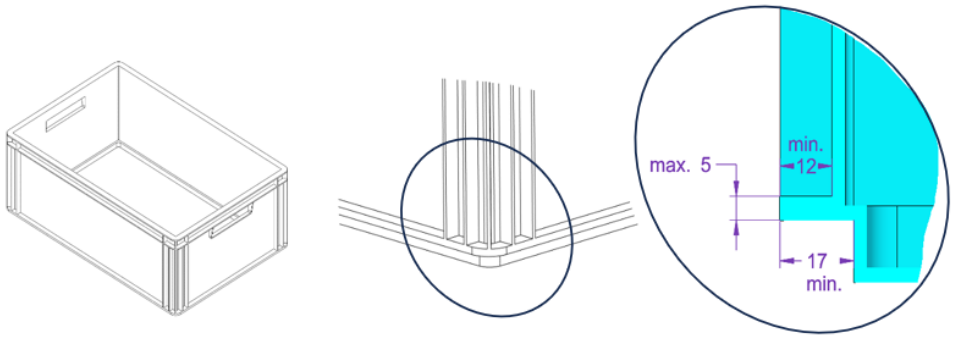

(SE) Om dessa bruksanvisningar

Denna bruksanvisning är avsedd för den ansvarige föraren/ägaren av fordonet. Läs bruksanvisningen noggrant innan du installerar och använder produkten.

- Förvara denna bruksanvisning i bilen och lämna den vidare om bilen byter ägare.
- Vid montering och användning av produkten ska alla specifikationer från fordonstillverkaren beaktas (se fordonets instruktionsbok).

Vi förbehåller oss rätten att göra ändringar i design, utrustning och färg.
Illustrationerna är inte inbundna.

Säkerhet

Avsedd användning

Husbilens bakre utdrag används uteslutande för att transportera föremål som är fästa i det övre förvaringsutrymmet.

- Montera endast det bakre utdraget/tillbehören i enlighet med monteringsanvisningen.
- Montera endast bakre förlängning/tillbehör på godkända fordon.
- Använd endast originaltillbehör och originalreservdelar som är godkända för den bakre förlängningen. Lämpligheten av andra tillbehör måste kontrolleras med respektive tillverkare.
- Föraren av fordonet är ansvarig för den bakre förlängningen/tillbehören och för att gällande föreskrifter följs.

Vid felaktig hantering som avviker från bruksanvisningen eller felaktig användning upphör alla garantianspråk mot tillverkaren att gälla.

Förutsebar felaktig användning

- Bakre förlängning/tillbehör är inte avsedda att installeras av barn eller tonåringar.
- Vid ombyggnad och modifiering av den bakre påbyggnaden/tillbehören upphör driftlicensen att gälla.
- De transporterade föremålen måste vara ordentligt säkrade. Användaren ansvarar för fastsättningen.
- De transporterade föremålen måste vara jämnt fördelade över hela ytan.
- Före varje resa måste det kontrolleras att de transporterade föremålen sitter fast ordentligt.
- Kontrollera att den bakre förlängningen är korrekt inkopplad innan du kör iväg.
- Den maximala belastningen på den bakre förlängningen får inte överskridas.
- Var försiktig när du öppnar/stänger den bakre förlängningen i en sluttning med last på.

Allmänna säkerhetsanvisningar

- Vid användning av den bakre förlängningen/tillbehören måste du se till att de nationella lagarna i respektive land följs.
- Byt omedelbart ut skadade delar mot originalreservdelar. Använd inte en skadad bakre förlängning/skadade tillbehör för transport.
- Vid användning av glidblock, se till att spårkanalen inte är skadad eller deformerad.
- Använd endast glidblock i de utrymmen som är avsedda för de godkända tilläggskomponenterna.
- Använd endast glidblock för originaltillbehör

Säkerhetsinstruktioner för gods

- Se vid lastning till att lasten fördelas, att tyngdpunkten är så låg som möjligt och att fordonet är placerat nära marken. Säkra lasten mot att glida, kontrollera regelbundet att den är korrekt placerad.
- Säkra lasten noggrant med speciella remmar (plast/textil). Använd inte elastiska remmar.
- Se till att den förändrade axellastfördelningen på grund av den bakre påbyggnaden/tillbehören inte leder till att de tillåtna axellasterna överskrids.

Kvarvarande risker

Säkerhetsinstruktioner

FÖRSIKTIGHET!

Risk för kollision vid utskjutning av den bakre förlängningen i lutande läge.

Om fordonets framdel är högre än bakdelen när den bakre förlängningen är olåst, kan den bakre förlängningen gå ut okontrollerat, särskilt vid tung last.

- Parkera fordonet på marknivå innan du låser upp det bakre utdraget.
- Håll i den övre förvaringsytan med en hand samtidigt som du låser upp det bakre utdraget.

FÖRSIKTIGHET!

Risk för kollision med personer eller föremål bakom den bakre utskjutningen.

Den bakre utskjutningen kan orsaka skador på personer eller föremål som befinner sig bakom bilen utan att det märks när den är utskjuten.

- Se till att det inte finns några personer eller föremål bakom det bakre utdraget när det fälls ut.

FÖRSIKTIGHET!

Risk för att lemmar kommer i kläm.

Skensystemet har rörliga delar mellan vilka fingrar och andra extremiteter kan fastna av misstag.

- Lämna inte fingrar eller andra kroppsdelar mellan rörliga delar när den bakre förlängningen körs ut och in.

FÖRSIKTIGHET!

Risk för olyckor på grund av förändrat körbeteende

Bilens körbeteende kan förändras när det bakre förlängningssystemet är monterat och belastat.

- **Räkna med längre bromssträcka och kör i lämplig hastighet.**

FÖRSIKTIGHET!

Skada på grund av felaktig montering

Felaktig montering kan leda till att den bakre förlängningen/tillbehören eller lasten lossnar under färden och orsaka olyckor.

- **Använd inte elastiska remmar.**
- **Kontrollera alla skruvförband och spännband för första gången efter första monteringen, efter en kort resa (ca 50 km) och sedan före varje resa med avseende på skador, fasthållning och korrekt passform och efterdra vid behov. Byt omedelbart ut skadade delar mot originalreservdelar.**
- **Vid ovanliga ljud eller förändrat körbeteende, kontrollera att lasten och den bakre påbyggnaden/tillbehören sitter fast ordentligt.**

Rengöring och underhåll

- **Dra åt fästskruvarna med jämna mellanrum.**
- **Rengör det bakre utdraget/tillbehören regelbundet, senast efter exponering för saltvatten, med varmt vatten och lämpliga rengöringsmedel. Använd inte aggressiva rengöringsmedel.**
- **Rengör komponenterna regelbundet.**

Leveransomfattning och reservdelslista

- **Kontrollera leveransen efter uppackning med avseende på skador och fullständighet och rapportera omedelbart eventuella defekter till återförsäljaren.**

Transport och förvaring

- **Förvara bakre utdrag / tillbehör på en torr, ren och frostfri plats.**

Avfallshantering

Alla komponenter i den bakre tillbyggnaden/tillbehören är helt återvinningsbara och kan lämnas till lämpliga insamlingscentraler för återvinning.

Drift

Se bildbeskrivningen i slutet av bruksanvisningen

NOT

Det bakre utdraget är inte konstruerat för att bära upp kroppsvikt. Att sitta eller stå kan skada den.

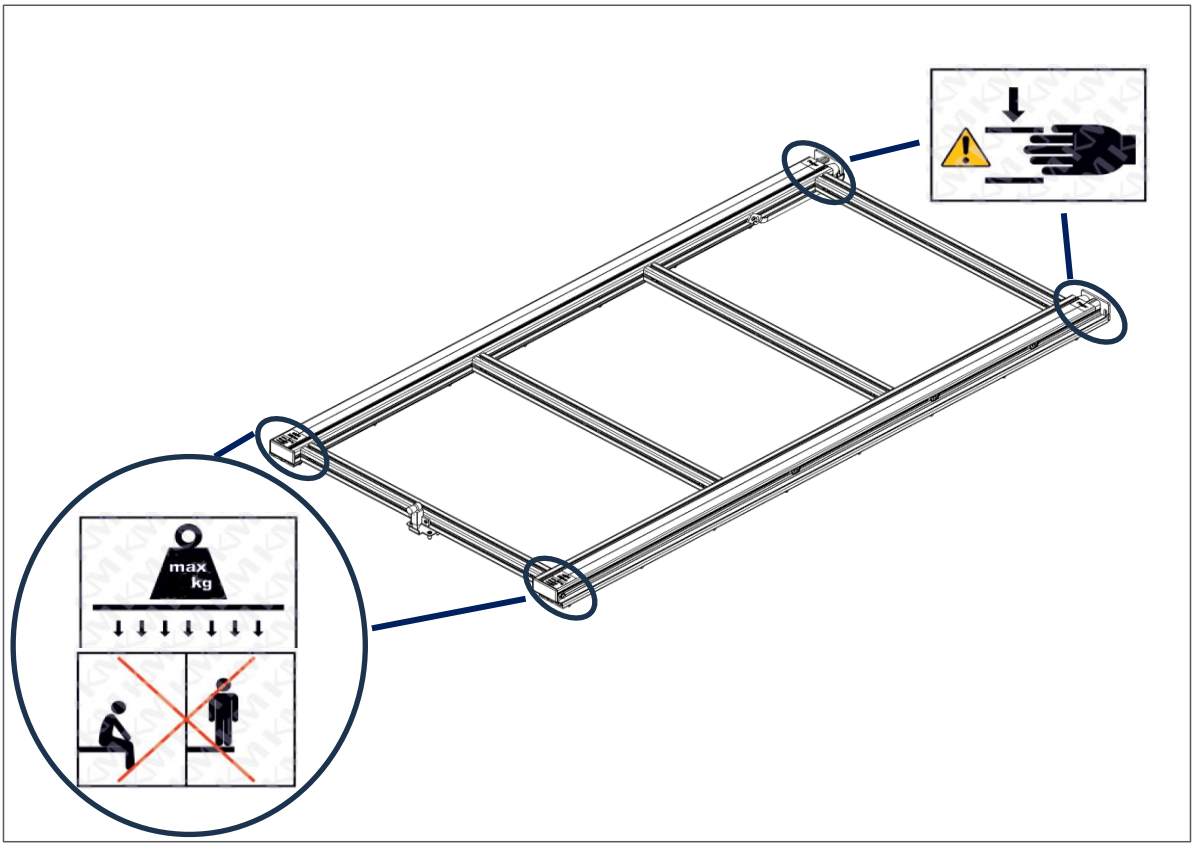

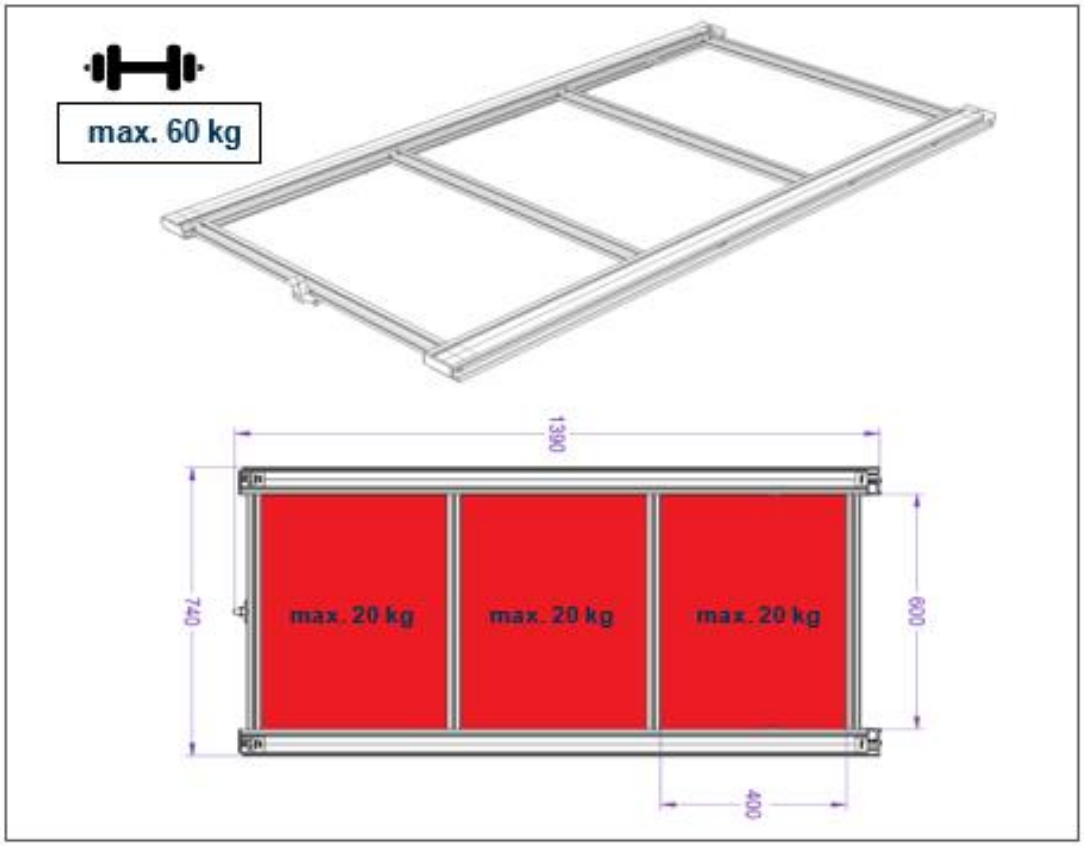
max. 60 kg
1390
740
max. 20 kg
max. 20 kg
max. 20 kg
600
400

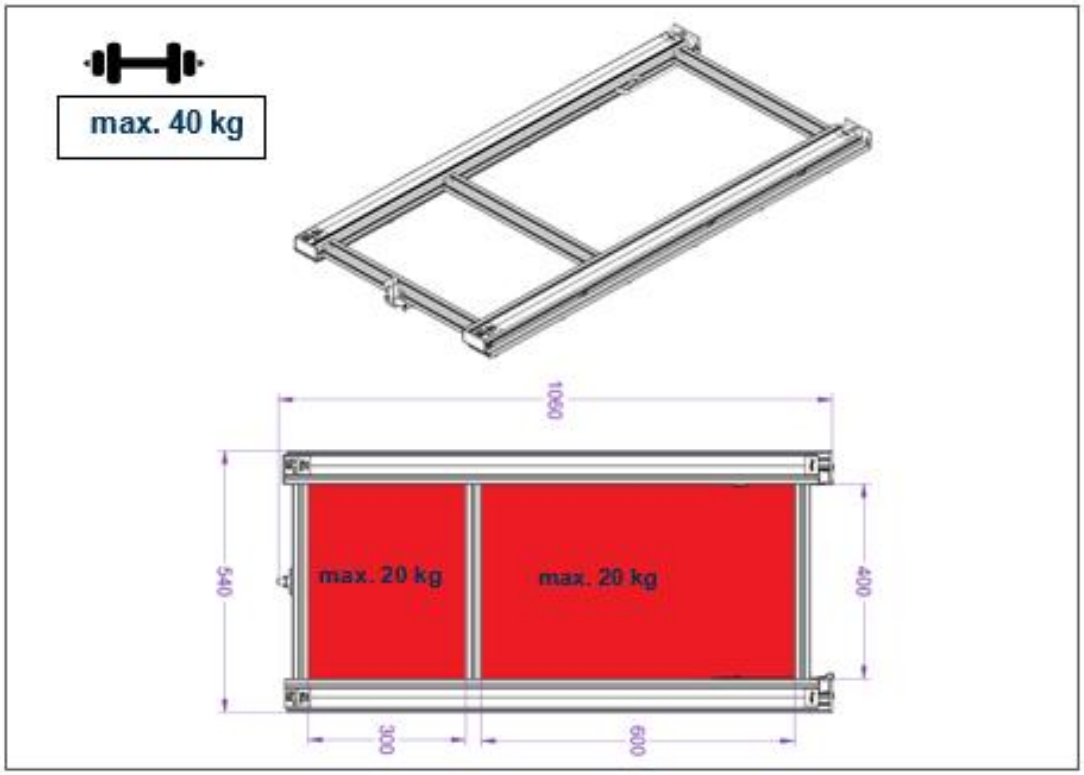
max. 40 kg
1060
540
max. 20 kg
max. 20 kg
400
300
600

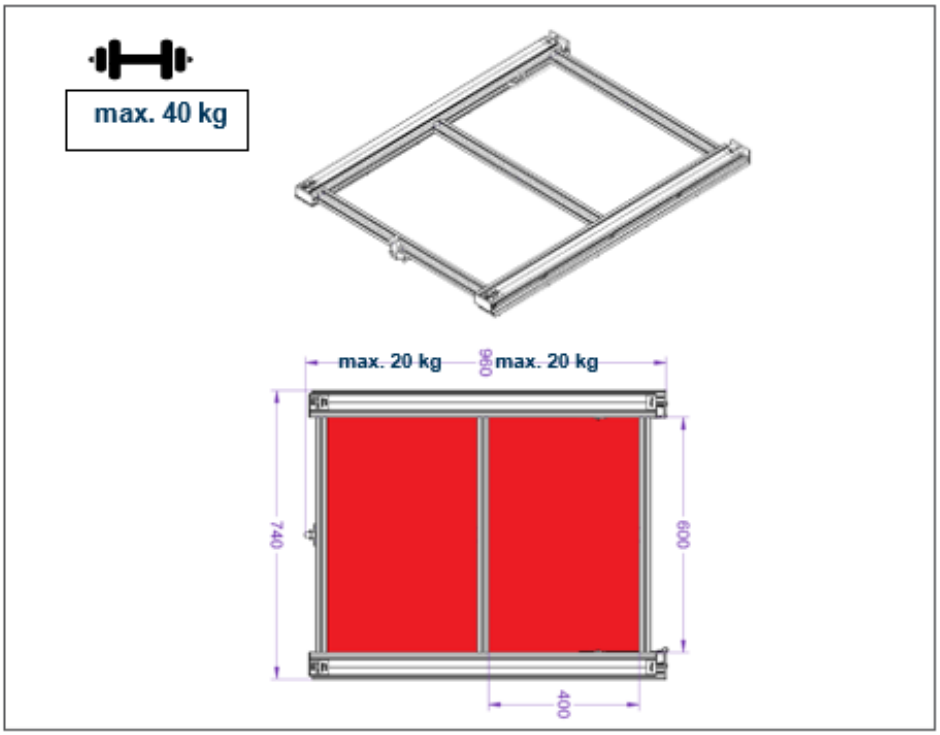

Allmän information

Rälssystemet kan orsaka högre rullningsljud i början av användningsperioden tills det blir tystare igen efter en inkörningsperiod. En hög belastning kan också orsaka högre rullningsljud. Båda fallen är dock ofarliga.

Den bakre förlängningen är säkrad med två nylonremmar som förhindrar att förvaringsutrymmet sträcker sig för långt. Nylonremmarna är underhållsfria. Vi rekommenderar ändå att du regelbundet kontrollerar bältena med avseende på passform och skador, särskilt efter färd med tung last eller i oländig terräng.

1. Förlängning av den bakre tillbyggnaden

1. Lyft den bakre utdragsspaken.
   Det övre förvaringsutrymmet är olåst.
2. Skjut långsamt ut förvaringsutrymmet till önskad position.
3. Ställ in förlängningslängden vid första idrifttagningen.
   Detta får inte överstiga 60 % av den totala längden.

1.1

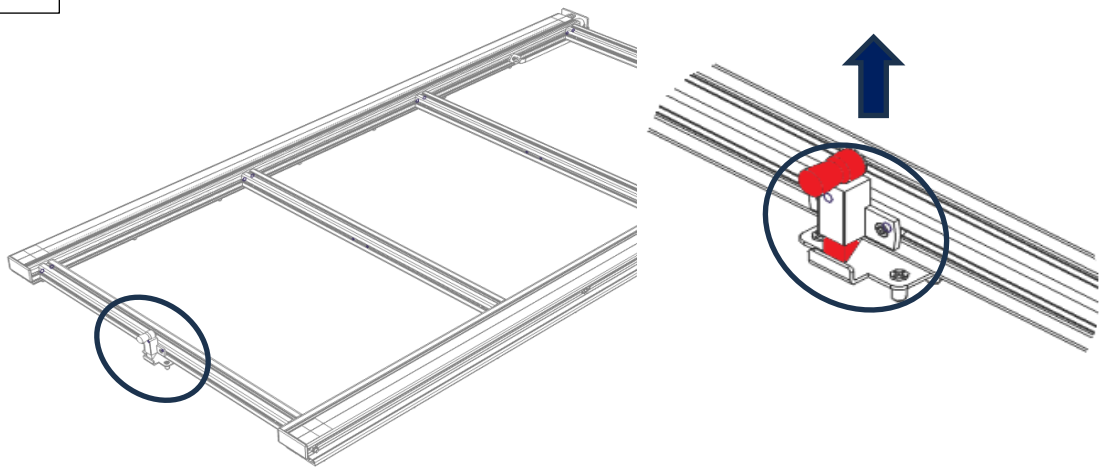

1.2

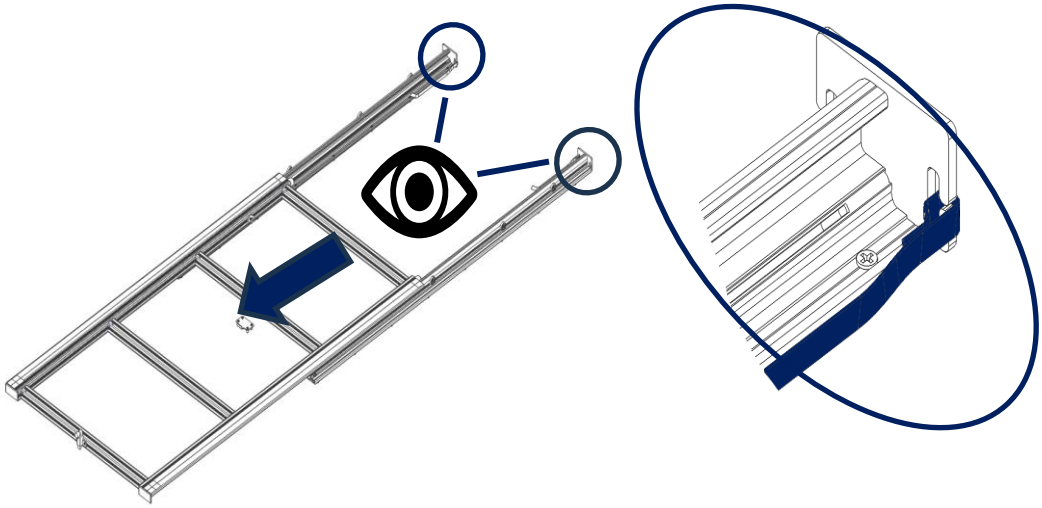

1.3.1

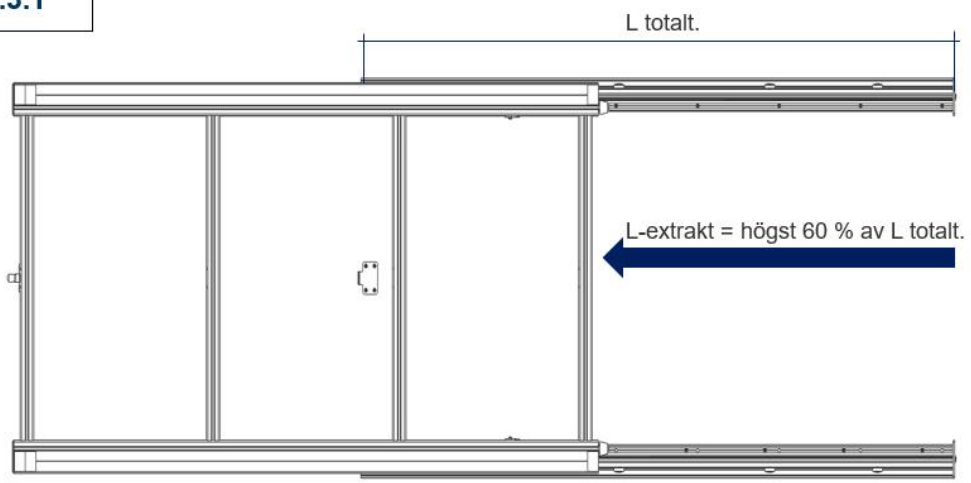

1.3.2

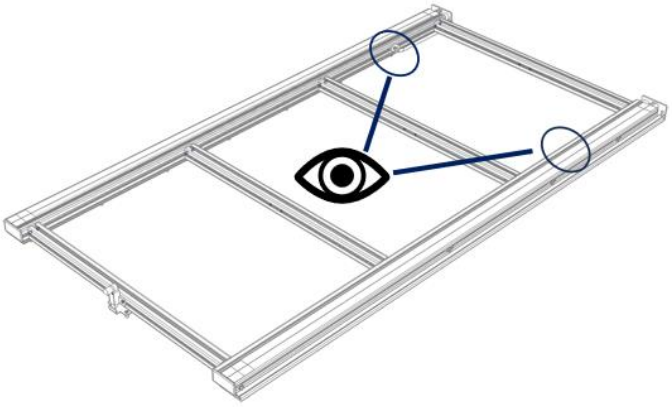

1.3.3

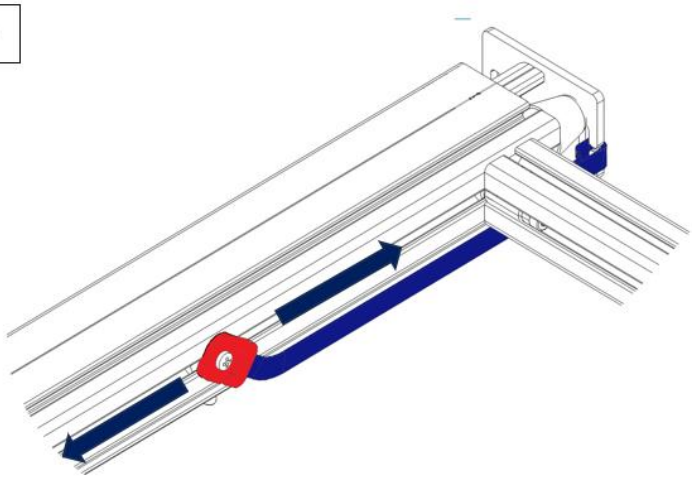

2. Fälla in den bakre förlängningen

Dra tillbaka förvaringsytan tills du hör att spaken går i ingrepp.
Vid första idrifttagningen ska den övre förvaringsytan justeras så att den sitter fast utan glapp.

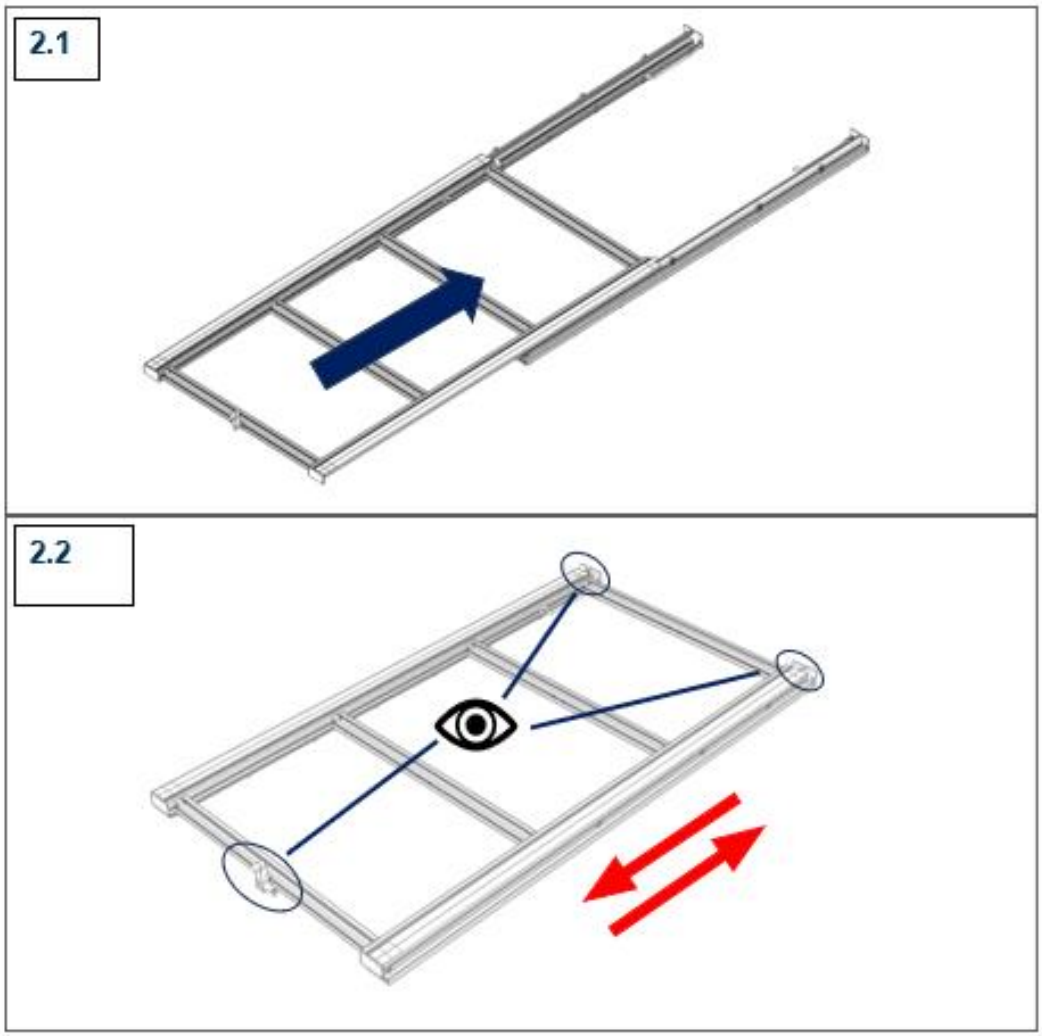

2.2.1

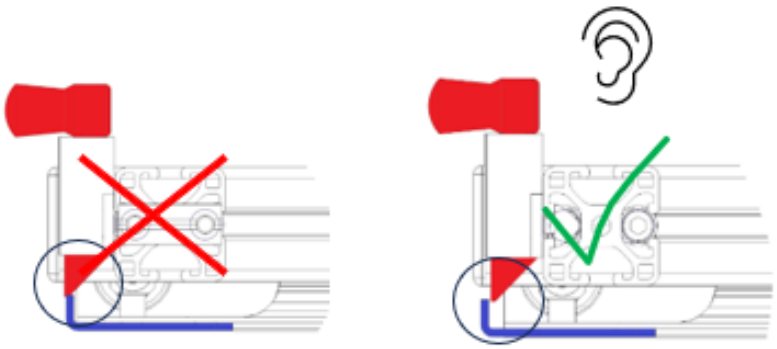

2.2.2

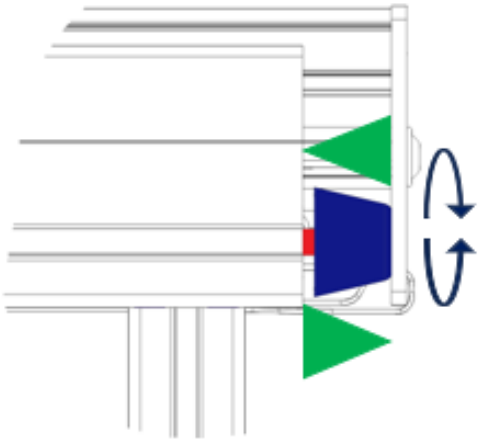

3. Ta bort lagringsutrymme

Den bakre förlängningen är i princip underhållsfri. Beroende på belastning och körsträcka kan det ändå vara nödvändigt att rengöra rälssystemets löpyta. Den övre förvaringsytan kan tas bort helt för detta ändamål. Vi rekommenderar att du endast tar bort förvaringsytan två och två.

1. **Utöka den bakre förlängningen.**
2. **Bakre utskjut helt obelastat.**
3. **Håll i förvaringsytan och haka loss nylonremmarna.**
   Lagerutrymmet är inte längre säkrat.

Fortsätt att dra ut lagringsytan parvis tills den är helt loss från underkonstruktionen.

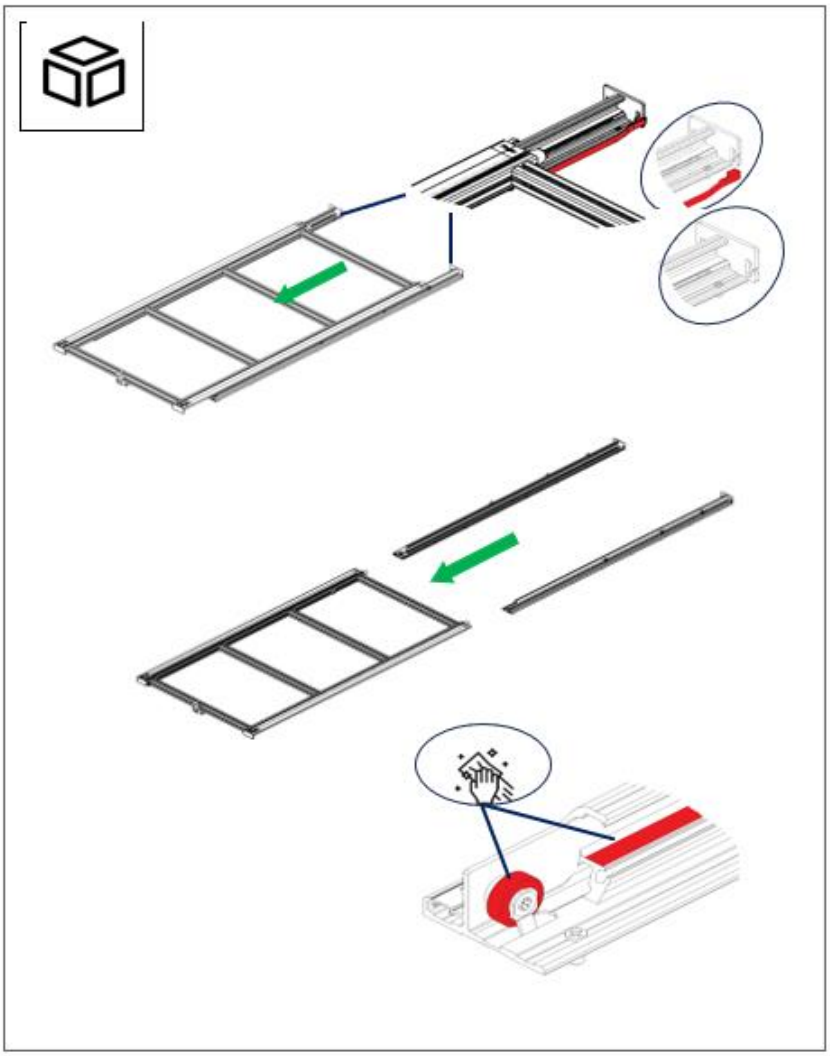

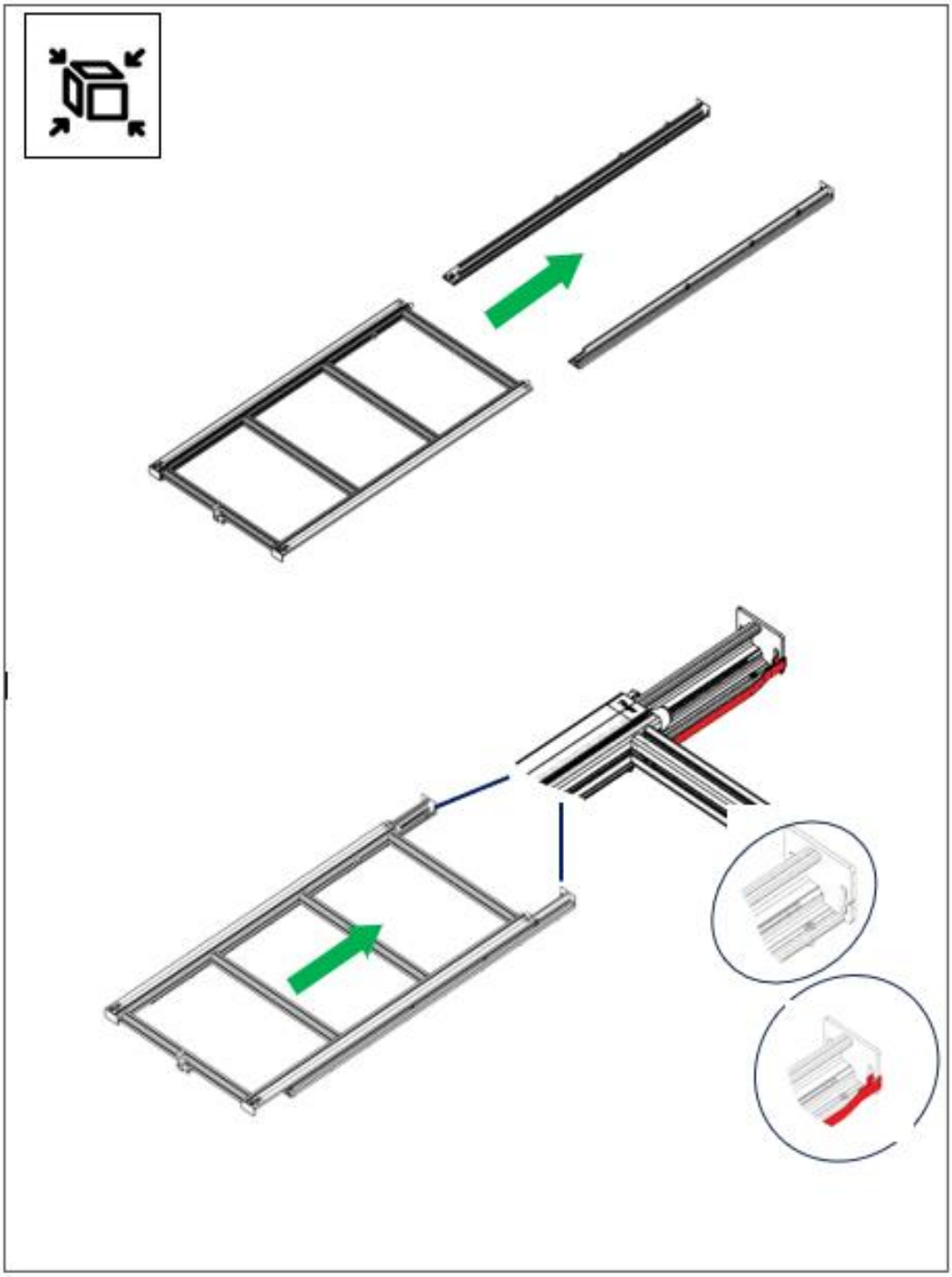

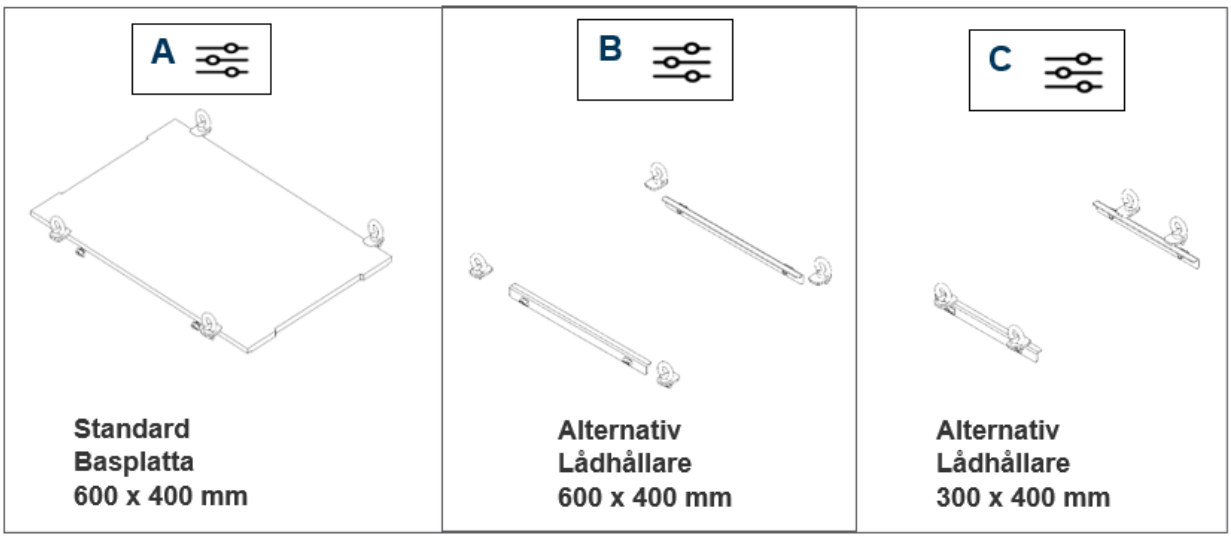

Bakre förlängning belastad

1. Placera den komponent som ska fästas på stöden i förvaringszonen.
2. För in glidklossarna i aluminiumprofilernas spår.
3. Skruva fast fästöglorna med plåtdelarna i gängorna på glidblocken och vrid plåtdelarna så att komponenterna kan fixeras på plats.
4. Dra åt fästöglorna handfast.

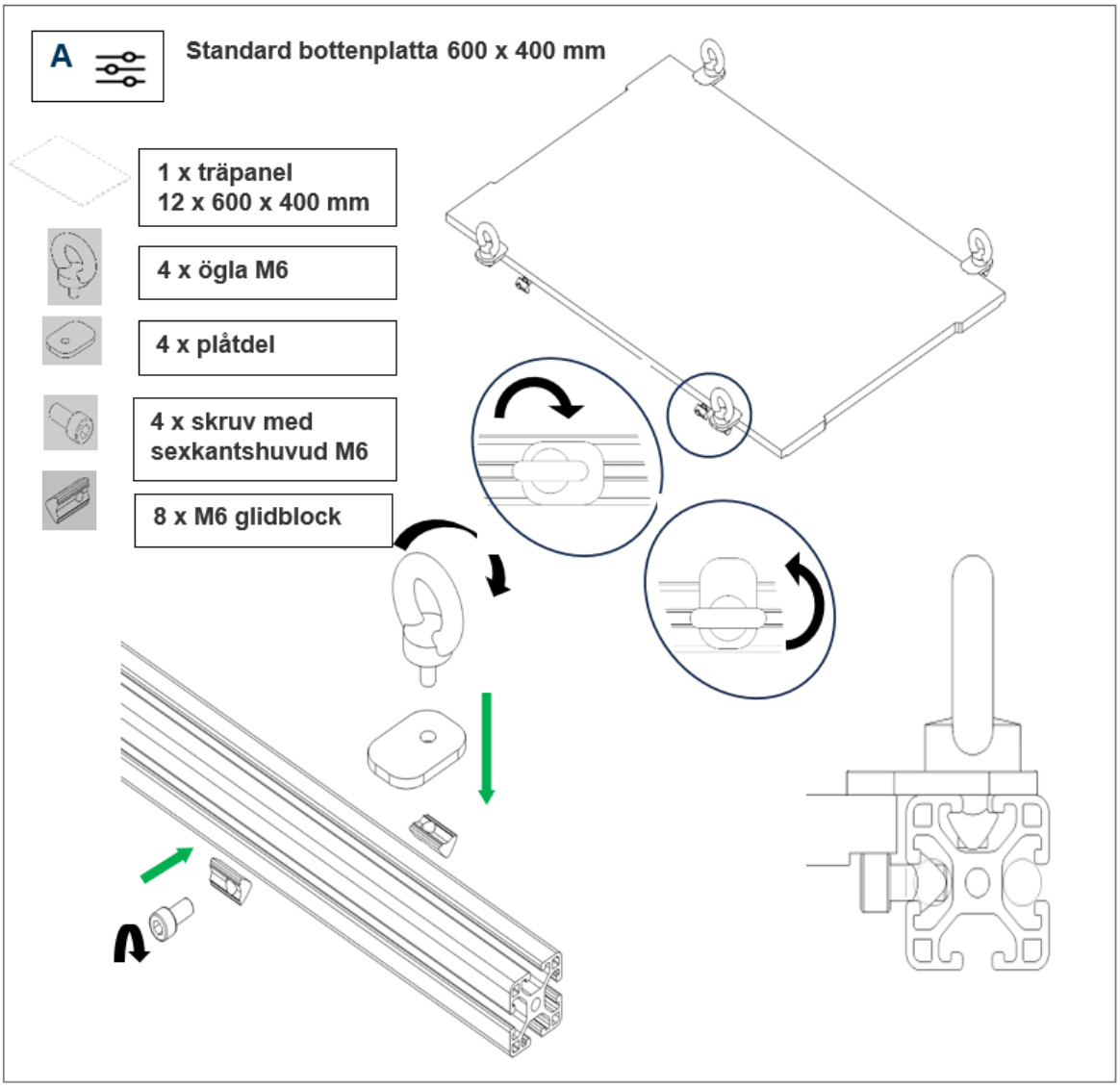
A
Standard bottenplatta 600 x 400 mm
1 x träpanel
12 x 600 x 400 mm
4 x ögla M6
4 x plåtdel
4 x skruv med
sexkantshuvud M6
8 x M6 glidblock

B

Hållare för tillvalslåda 600 x 400 mm

2 x aluminiumvinkel
22 x 14 x 350 mm

4 x ögla M6

4 x plåtdel

4 x skruv med
sexkantshuvud M6

8 x M6 glidblock

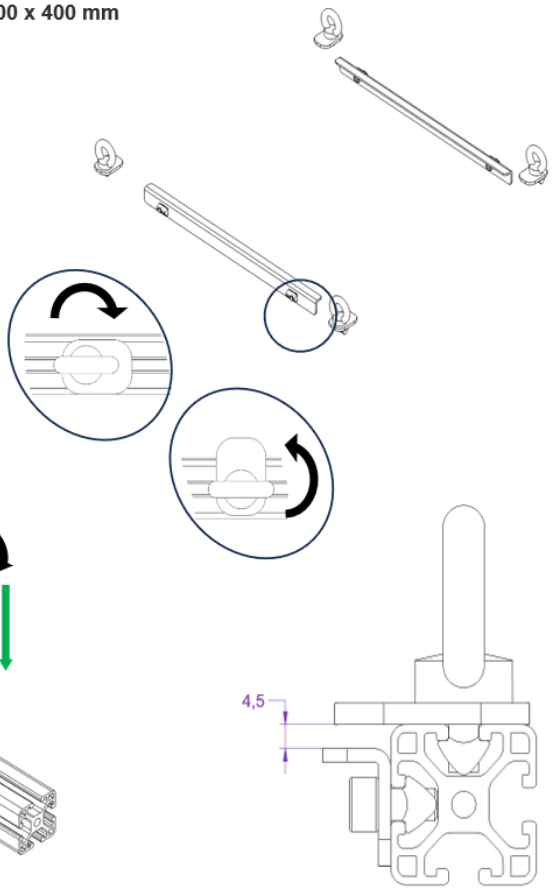

Lystring! Kartonger ingår inte i leveransomfattningen!

Lådor som är lämpliga för konsolen måste ha följande konturer!

Rekommendation: Kartonger från Auer Packaging

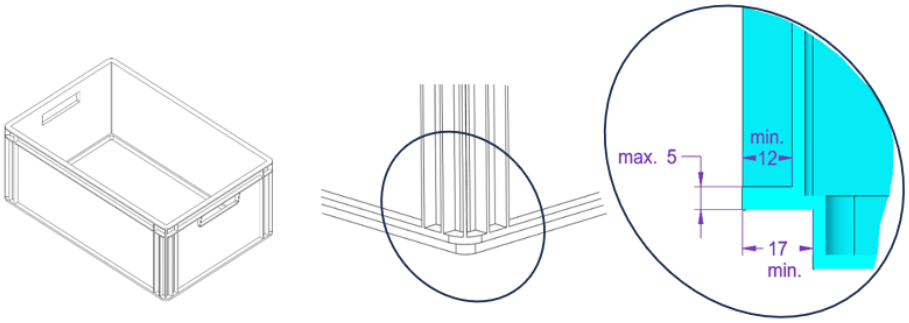

C

Tillval boxhållare 300 x 400 mm

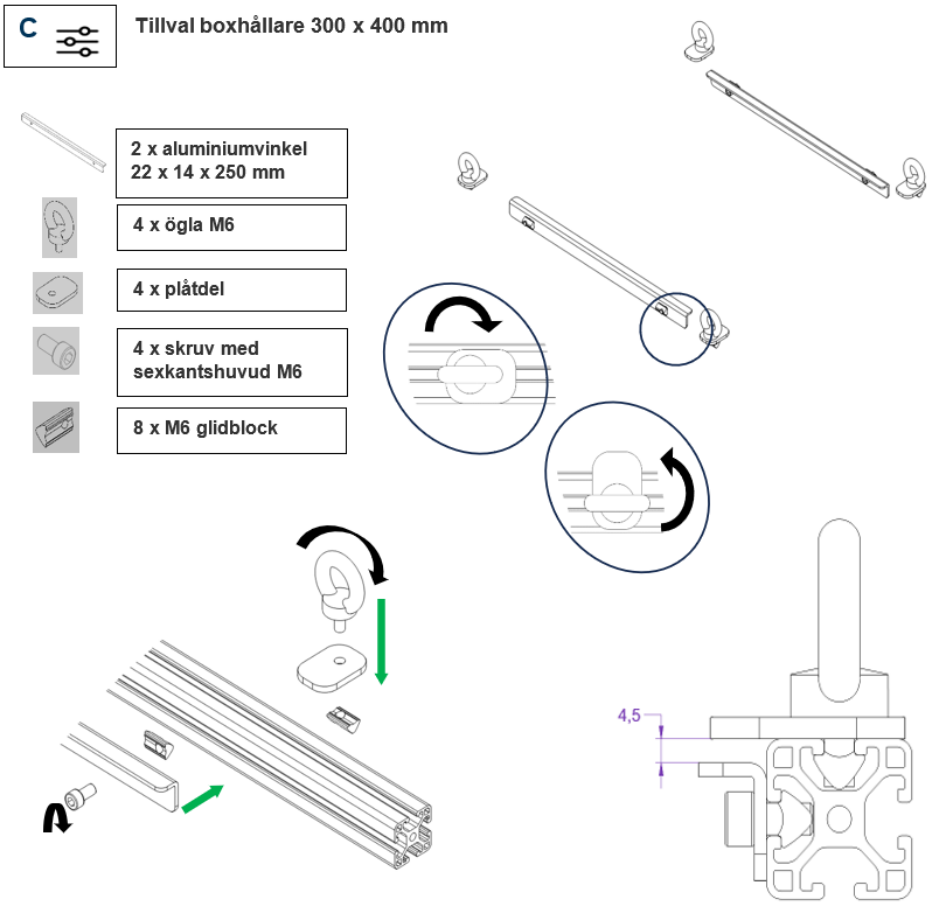

Lystring! Kartonger ingår inte i leveransomfattningen!

Lådor som är lämpliga för konsolen måste ha följande konturer!

Rekommendation: Kartonger från Auer Packaging

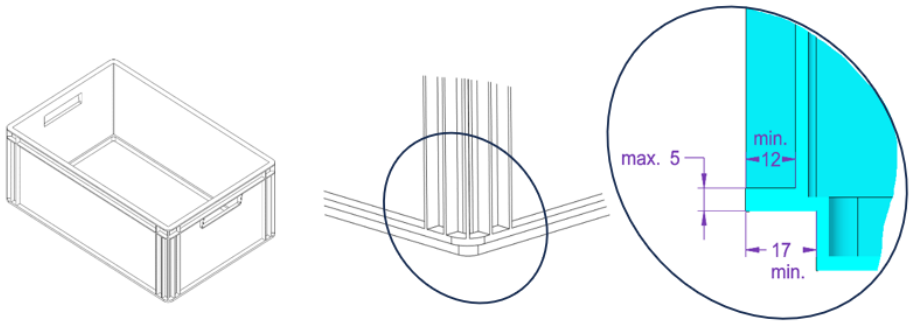

(POL) Informacje o niniejszej instrukcji obsługi

Niniejsza instrukcja obsługi jest przeznaczona dla odpowiedzialnego kierowcy/właściciela pojazdu. Przed instalacją i użytkowaniem produktu należy uważnie przeczytać instrukcję obsługi.

- Niniejszą instrukcję obsługi należy przechowywać w pojeździe i przekazać ją w przypadku zmiany właściciela pojazdu.
- Podczas instalacji i użytkowania produktu należy przestrzegać wszystkich specyfikacji producenta pojazdu (patrz instrukcja obsługi pojazdu).

Zastrzegamy sobie prawo do wprowadzania zmian w projekcie, wyposażeniu i kolorze. Ilustracje nie są wiążące.

Bezpieczeństwo

Przeznaczenie

Tylna szuflada kampera służy wyłącznie do transportu przedmiotów, które są przymocowane do górnego schowka.

- Tylną szufladę / akcesoria należy montować wyłącznie zgodnie z instrukcją montażu.
- Przedłużenie tylne / akcesoria należy montować wyłącznie w zatwierdzonych pojazdach.
- Należy używać wyłącznie oryginalnych akcesoriów i oryginalnych części zamiennych zatwierdzonych dla tylnego przedłużenia. Przydatność innych akcesoriów należy sprawdzić u odpowiedniego producenta.
- Kierowca pojazdu jest odpowiedzialny za tylne przedłużenie / akcesoria i zgodność z odpowiednimi przepisami.

W przypadku niewłaściwej obsługi, odbiegającej od instrukcji obsługi lub niewłaściwego użytkowania, wszelkie roszczenia gwarancyjne wobec producenta tracą ważność.

Przewidywalne niewłaściwe użycie

- Tylne przedłużenie / akcesoria nie są przeznaczone do montażu przez dzieci lub nastolatków.
- W przypadku przebudowy i modyfikacji tylnego rozszerzenia / akcesoriów, licencja na użytkowanie wygasa.
- Transportowane przedmioty muszą być odpowiednio zabezpieczone. Użytkownik jest odpowiedzialny za zamocowanie.
- Transportowane przedmioty muszą być równomiernie rozłożone na całej powierzchni.
- Przed każdą podróżą należy sprawdzić bezpieczne zamocowanie przewożonych przedmiotów.
- Przed odjazdem należy sprawdzić, czy tylne przedłużenie jest prawidłowo zablokowane.
- Nie wolno przekraczać maksymalnego udźwigu tylnego przedłużenia.
- Zachować ostrożność podczas otwierania/zamykania tylnego przedłużenia na pochyłości z zamontowanym ładunkiem.

Ogólne instrukcje bezpieczeństwa

- Podczas korzystania z tylnego przedłużenia / akcesoriów należy przestrzegać przepisów obowiązujących w danym kraju.
- Uszkodzone części należy natychmiast wymienić na oryginalne części zamienne. Nie

używaj do transportu uszkodzonego przedłużenia tylnego/uszkodzonych akcesoriów.

- Podczas korzystania z bloków ślizgowych należy upewnić się, że kanał rowka nie jest uszkodzony lub zdeformowany.
- Blokad przesuwnych należy używać wyłącznie w obszarach przeznaczonych dla zatwierdzonych komponentów dodatkowych.
- Używaj tylko oryginalnych bloków ślizgowych akcesoriów

Instrukcje bezpieczeństwa dotyczące ładunku

- Podczas załadunku należy upewnić się, że ładunek jest rozłożony, środek ciężkości znajduje się jak najniżej, a pojazd jest ustawiony blisko podłoża. Zabezpieczyć ładunek przed ześlizgnięciem się, regularnie sprawdzać prawidłowe położenie.
- Ostrożnie zamocować ładunek za pomocą specjalnych pasów (plastikowych/tekstylnych). Nie używaj elastycznych pasków.
- Upewnić się, że zmiana rozkładu obciążenia osi spowodowana tylnym przedłużeniem/akcesoriami nie spowoduje przekroczenia dopuszczalnych obciążeń osi.

Ryzyko rezydualne

Instrukcje bezpieczeństwa

UWAGA!

Ryzyko kolizji podczas wysuwania tylnego przedłużenia w pozycji pochylonej.

Jeśli przód pojazdu znajduje się wyżej niż tył, gdy tylne przedłużenie jest odblokowane, tylne przedłużenie może wysunąć się bez kontroli, zwłaszcza przy dużym obciążeniu.

- Przed odblokowaniem tylnego wysuwu należy zaparkować pojazd na poziomie podłoża.
- Przytrzymaj górną powierzchnię przechowywania jedną ręką podczas odblokowywania tylnego wysuwu.

UWAGA!

Ryzyko kolizji z osobami lub przedmiotami znajdującymi się za tylnym przedłużeniem.

Przedłużenie tylne może spowodować uszkodzenie osób lub przedmiotów, które pozostaną niezauważone po jego wysunięciu.

- Podczas wysuwania tylnej szuflady należy upewnić się, że za nią nie znajdują się żadne osoby ani przedmioty.

UWAGA!

Niebezpieczeństwo uwięzienia kończyn.

System szyn ma ruchome części, między którymi mogą zostać przypadkowo uwięzione palce i inne kończyny.

- Podczas wysuwania i wsuwania tylnego przedłużenia nie należy pozostawiać palców ani innych kończyn między ruchomymi częściami.

UWAGA!

Ryzyko wypadków z powodu zmienionego stylu jazdy

Zachowanie pojazdu podczas jazdy może ulec zmianie po zamontowaniu i załadowaniu tylnego systemu przedłużającego.

- Należy uwzględnić wydłużoną drogę hamowania i jechać z odpowiednią prędkością.

UWAGA!

Uszkodzenia spowodowane wadliwym montażem

Nieprawidłowy montaż może spowodować poluzowanie się tylnego przedłużenia/akcesoriów lub ładunku podczas jazdy i doprowadzić do wypadku.

- Nie używaj elastycznych pasków.
- Sprawdź wszystkie połączenia śrubowe i paski napinające po raz pierwszy po pierwszej instalacji, po krótkiej podróży (ok. 50 km), a następnie przed każdą podróżą pod kątem uszkodzeń, pewnego trzymania i prawidłowego dopasowania, a w razie potrzeby dokręć je ponownie. Uszkodzone części należy natychmiast wymienić na oryginalne części zamienne.
- W przypadku nietypowych odgłosów lub zmian w zachowaniu podczas jazdy należy sprawdzić, czy ładunek i tylne przedłużenie/akcesoria są dobrze zamocowane.

Czyszczenie i konserwacja

- Dokręcaj śruby mocujące w regularnych odstępach czasu.
- Tylną szufladę / akcesoria należy czyścić regularnie, najpóźniej po wystawieniu na działanie słonej wody, ciepłą wodą i odpowiednimi środkami czyszczącymi. Nie używaj agresywnych środków czyszczących.
- Regularnie czyść komponenty.

Zakres dostawy i lista części zamiennych

- Po rozpakowaniu należy sprawdzić dostawę pod kątem uszkodzeń i kompletności oraz niezwłocznie zgłosić sprzedawcy wszelkie wady.

Transport i przechowywanie

- Tylną szufladę / akcesoria należy przechowywać w suchym, czystym i zabezpieczonym przed mrozem miejscu.

Usuwanie odpadów

Wszystkie elementy tylnego przedłużenia/akcesoriów nadają się w pełni do recyklingu i mogą być przekazywane do odpowiednich punktów zbiórki w celu recyklingu.

Działanie

Patrz opis zdjęcia na końcu instrukcji obsługi

UWAGA

Tylna szuflada nie jest przeznaczona do utrzymywania ciężaru ciała. Siedzenie lub stanie może je uszkodzić.

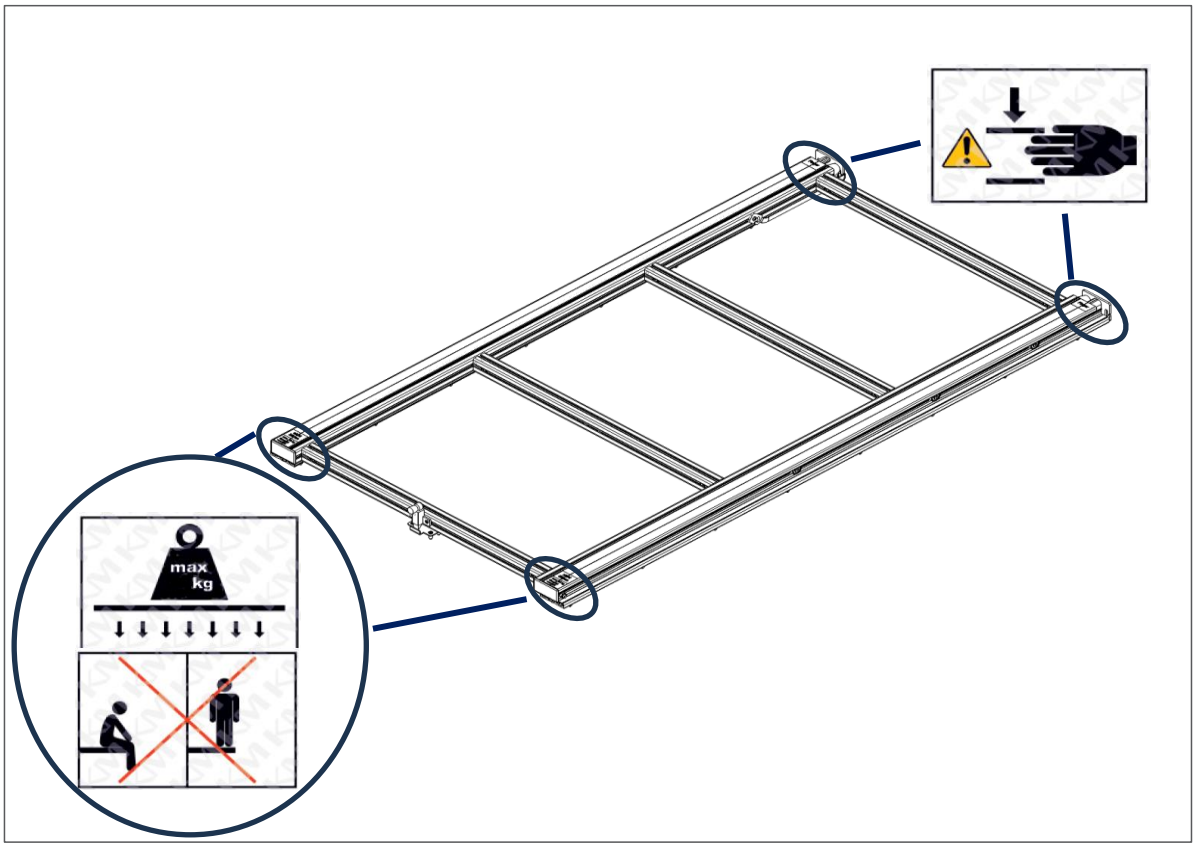

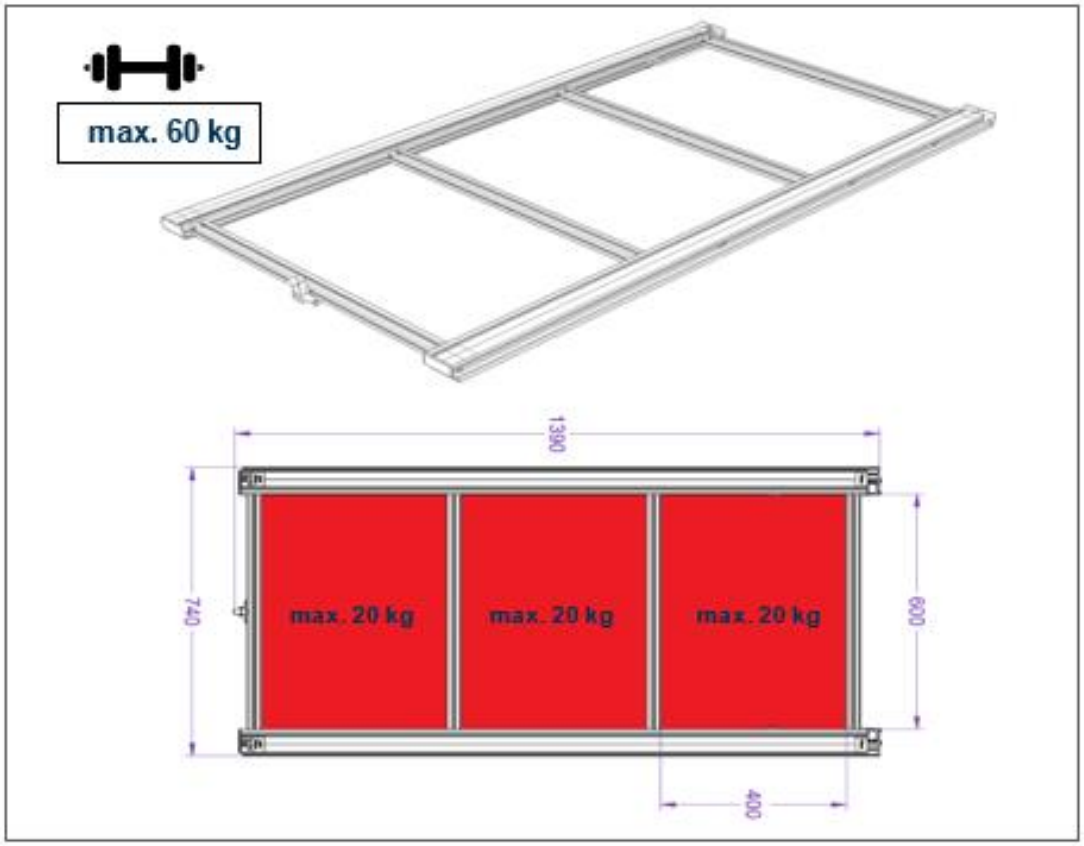
max. 60 kg
1390
740
max. 20 kg
max. 20 kg
max. 20 kg
600
400

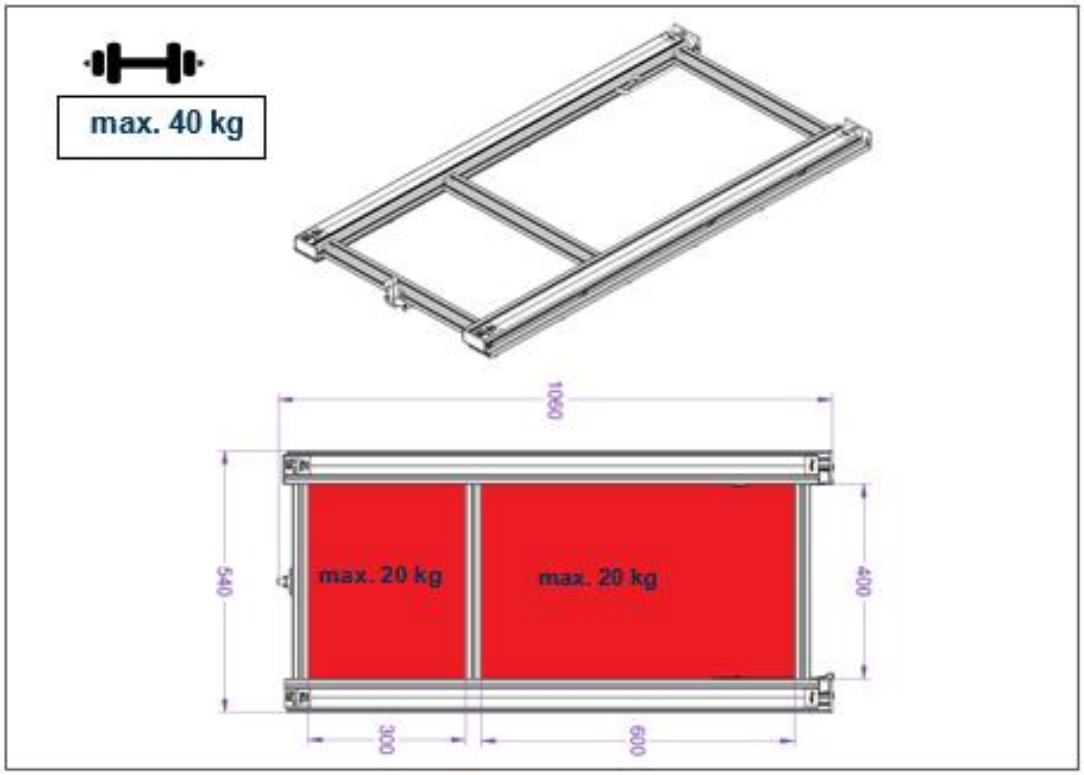
max. 40 kg
1060
540
max. 20 kg
max. 20 kg
400
300
600

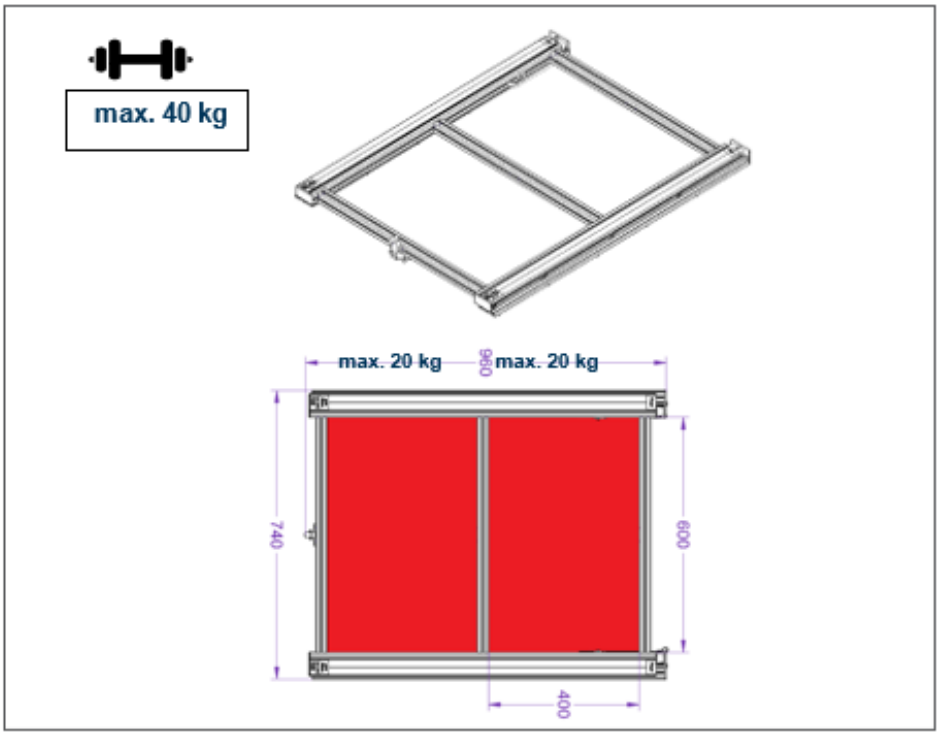

Informacje ogólne

System szynowy może powodować głośniejsze odgłosy toczenia na początku okresu użytkowania, dopóki nie stanie się cichszy po okresie docierania. Wysokie obciążenie może również powodować głośniejsze odgłosy toczenia. Oba przypadki są jednak nieszkodliwe.

Tylne przedłużenie jest zabezpieczone dwoma nylonowymi paskami, które zapobiegają nadmiernemu wydłużeniu przestrzeni bagażowej. Nylonowe paski nie wymagają konserwacji. Niemniej jednak zalecamy regularne sprawdzanie pasów pod kątem dopasowania i uszkodzeń, zwłaszcza po jeździe z ciężkim ładunkiem lub w trudnym terenie.

1. Przedłużenie tylnej dobudówki

1. Podnieś tylną dźwignię wysuwania.
   Górny obszar przechowywania jest odblokowany.
2. Powoli wysuń schowek do żądanej pozycji.
3. Ustaw długość przedłużenia podczas pierwszego uruchomienia.
   Nie może to przekraczać 60% całkowitej długości.

1.1

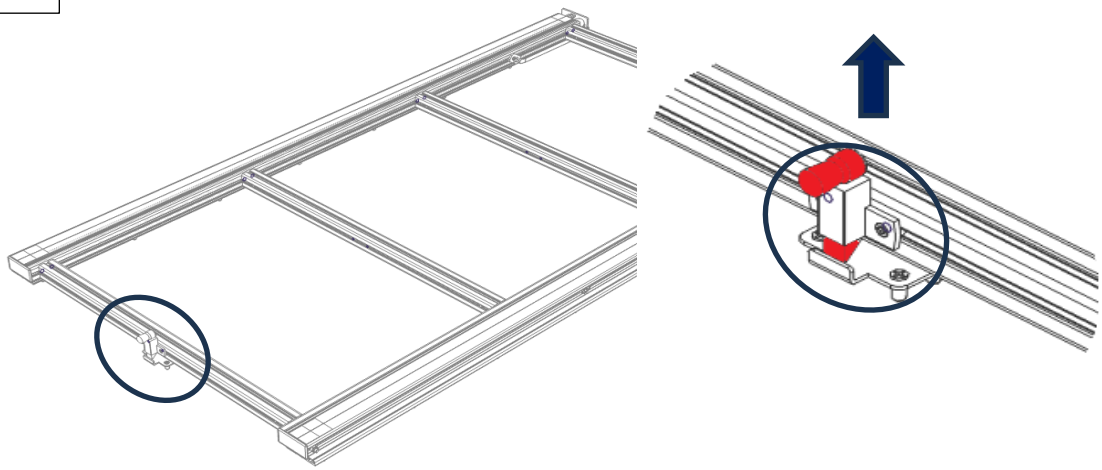

1.2

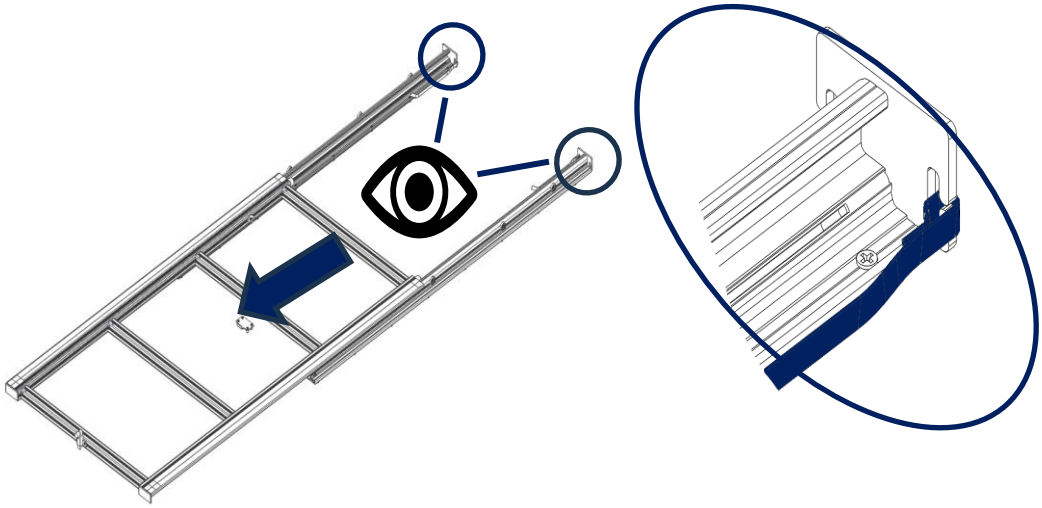

1.3.1

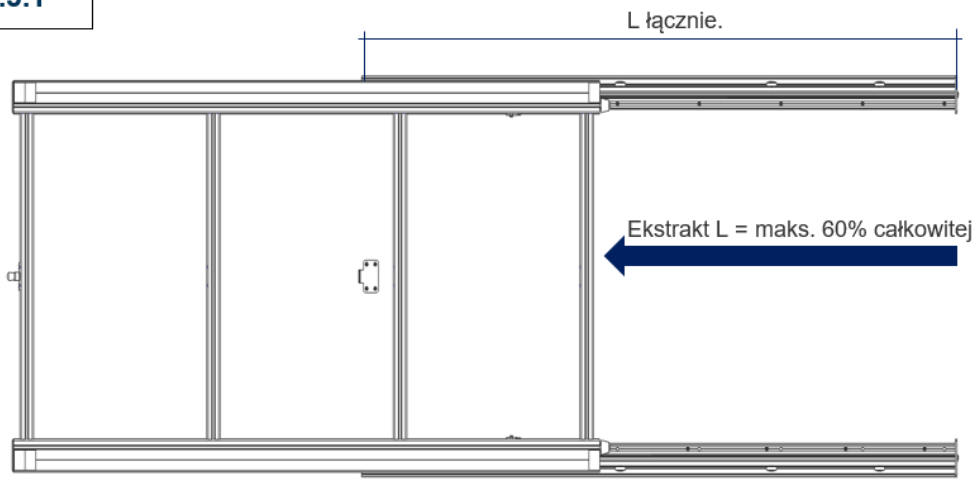

1.3.2

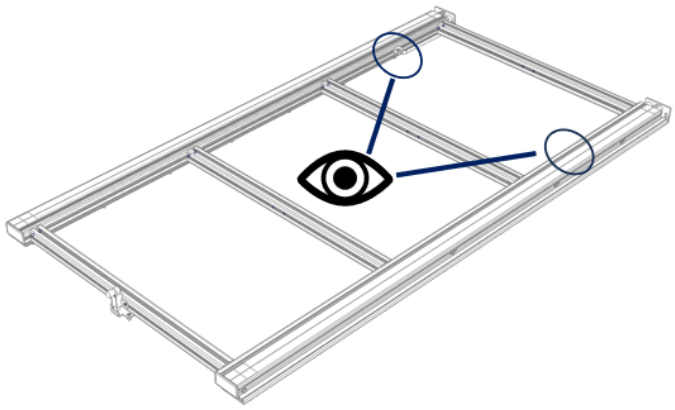

1.3.3

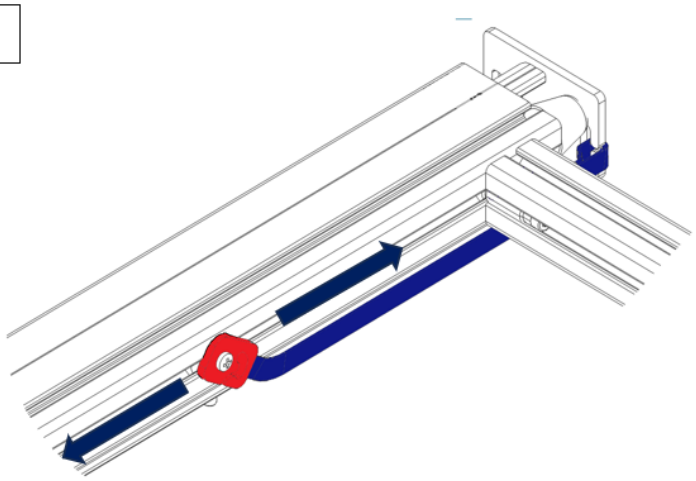

2. Składanie tylnego przedłużenia

Wsuń powierzchnię do przechowywania, aż usłyszysz zatrzaśnięcie dźwigni.
Podczas pierwszego uruchomienia należy wyregulować górną powierzchnię przechowywania tak, aby była stabilnie osadzona bez luzów.

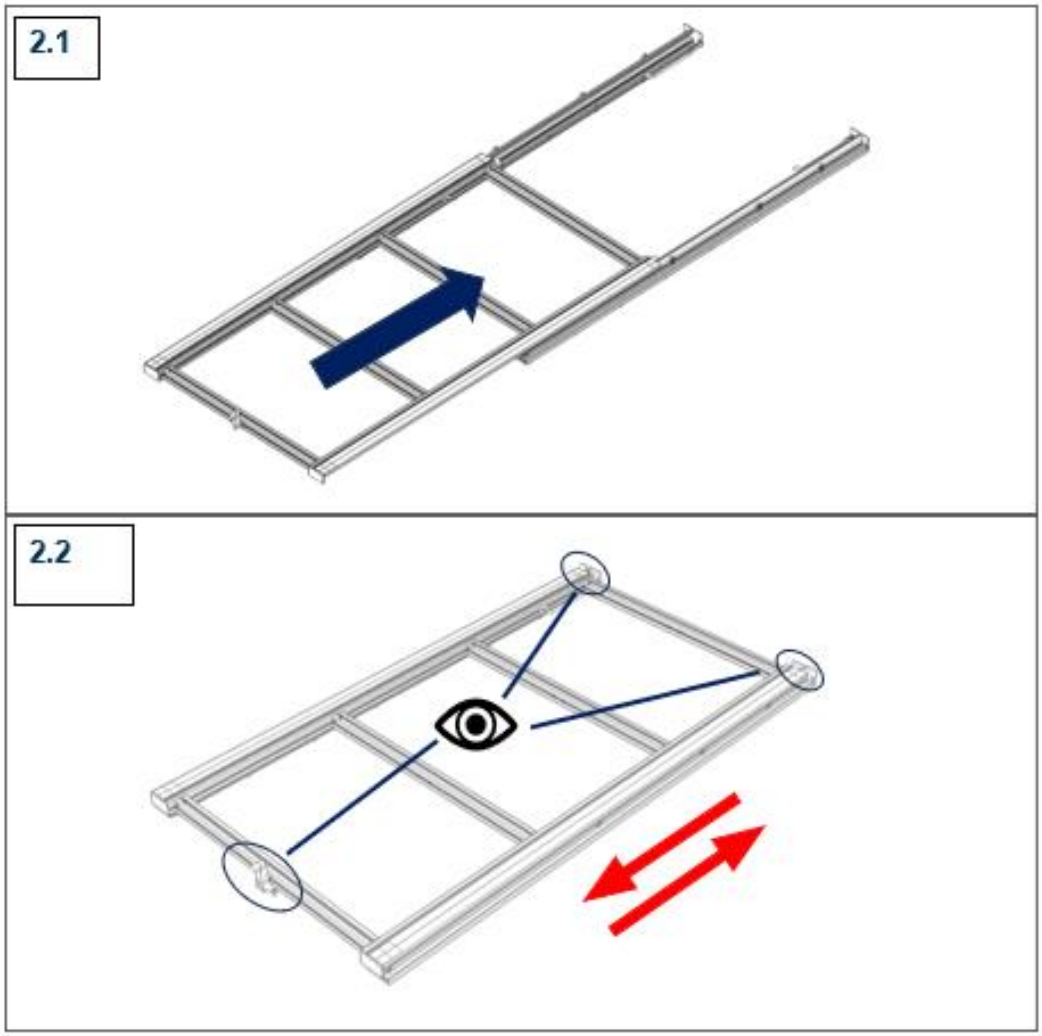

2.2.1

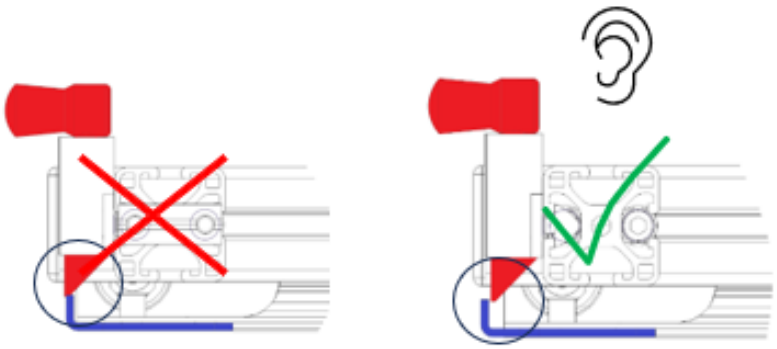

2.2.2

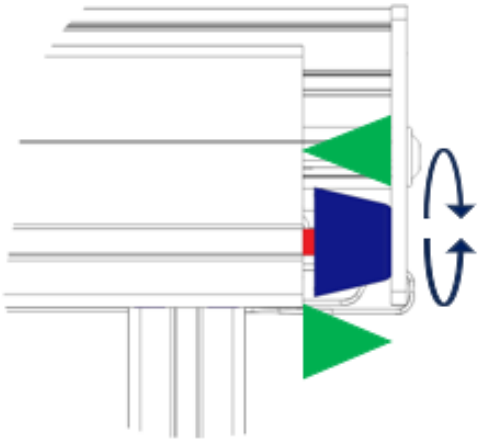

3. Usuń przestrzeń dyskową

Tylne przedłużenie jest w zasadzie bezobsługowe. W zależności od obciążenia i przebytej odległości może być jednak konieczne wyczyszczenie powierzchni jezdnej systemu szynowego. W tym celu można całkowicie zdemontować górną powierzchnię do przechowywania. Zalecamy zdejmowanie powierzchni magazynowej wyłącznie parami.

1. Przedłużenie tylnej dobudówki.
2. Tylne przedłużenie całkowicie rozładowane.
3. Przytrzymaj mocno powierzchnię do przechowywania i odczep nylonowe paski. Magazyn nie jest już zabezpieczony.
4. Kontynuuj wyciąganie powierzchni magazynowej parami, aż zostanie całkowicie odłączona od konstrukcji nośnej.

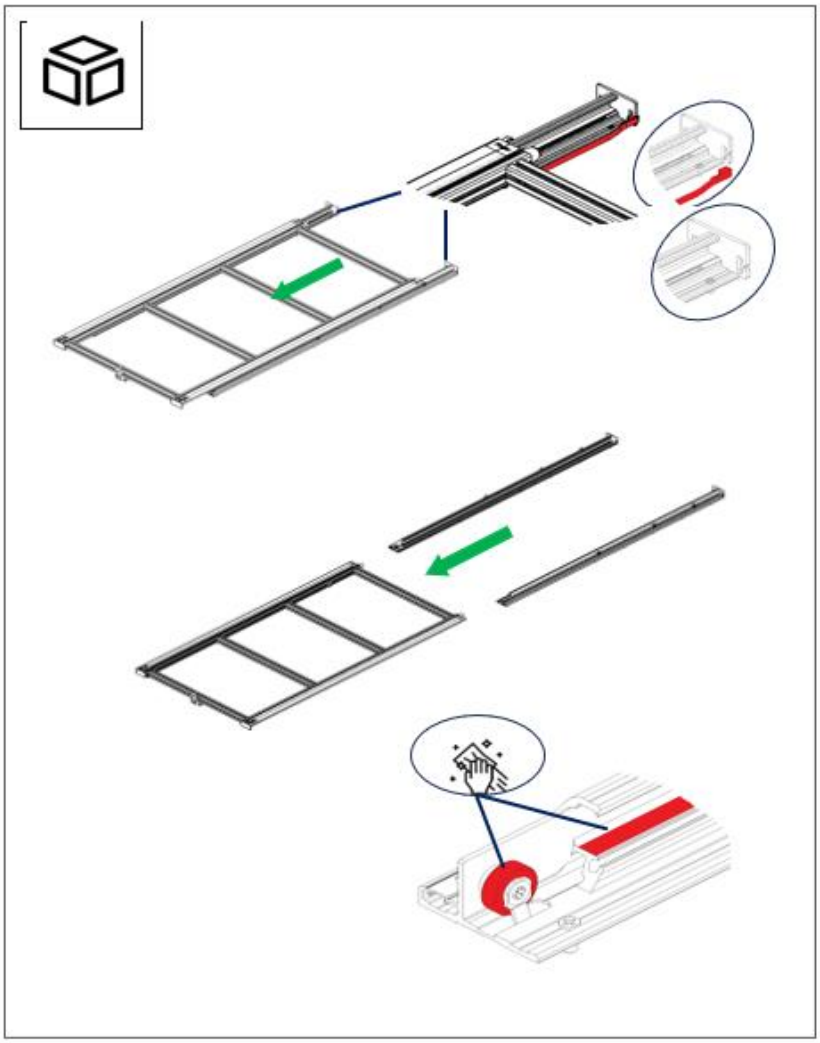

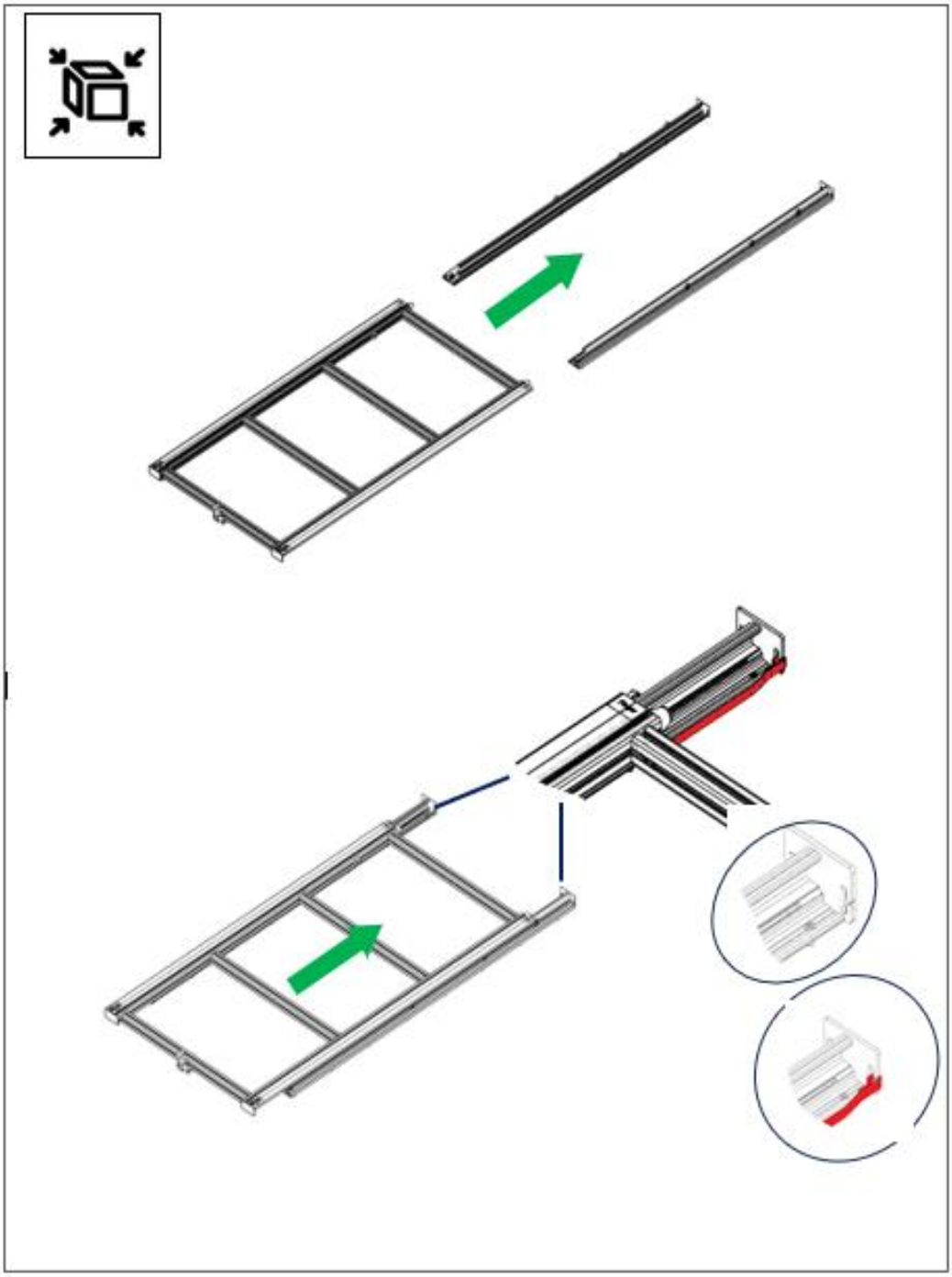

A	B	C
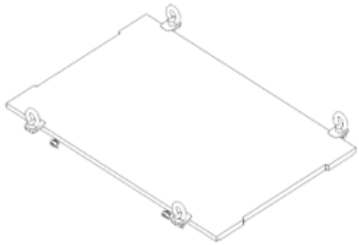		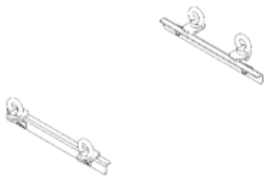
Standard Płyta bazowa 600 x 400 mm	Opcja Uchwyt na pudełko 600 x 400 mm	Opcja Uchwyt na pudełko 300 x 400 mm

Tylne przedłużenie załadowane

1. Umieść mocowany element na wspornikach w strefie przechowywania.
2. Wsuń bloki przesuwne w rowki profili aluminiowych.
3. Wkręć oczka mocujące z metalowymi częściami w gwinty bloków przesuwnych i przekręć metalowe części, aby elementy mogły zostać zamocowane na miejscu.
4. Dokręcić ręcznie oczka mocujące.

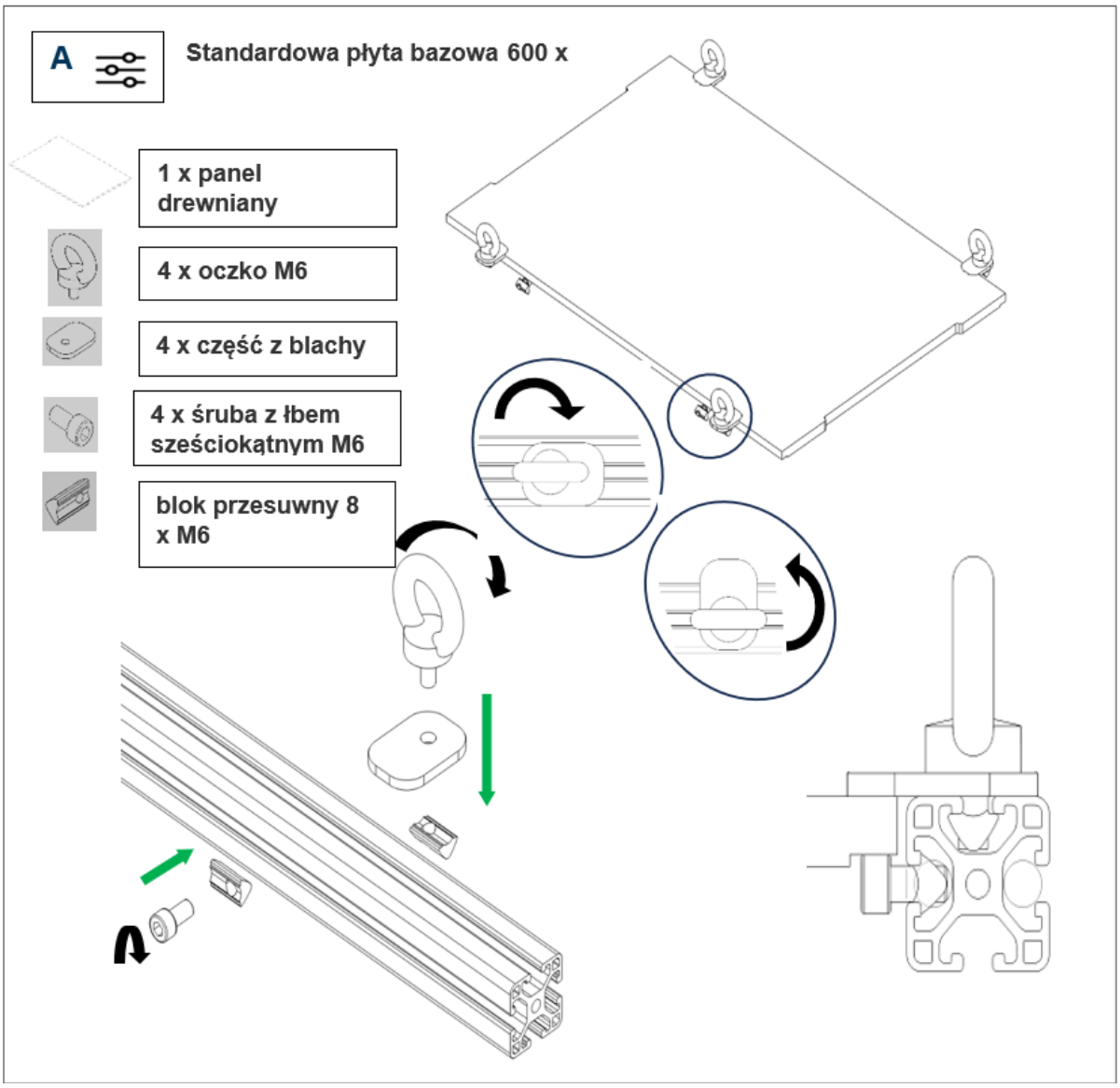
A
Standardowa płyta bazowa 600 x
1 x panel drewniany
4 x oczko M6
4 x część z blachy
4 x śruba z łbem sześciokątnym M6
blok przesuwny 8 x M6

B

Opcjonalny uchwyt skrzynki 600 x 400 mm

2 x kątownik aluminiowy

4 x oczko M6

4 x część z blachy

4 x śruba z łbem sześciokątnym M6

blok przesuwny 8 x M6

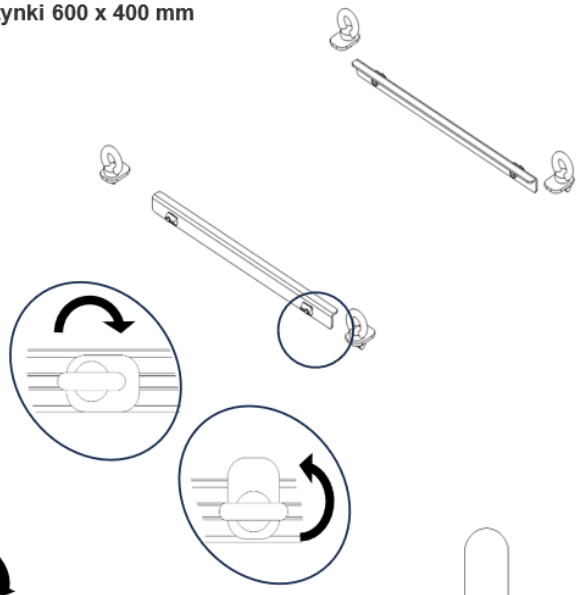

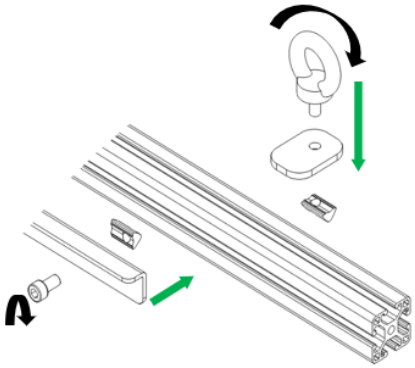

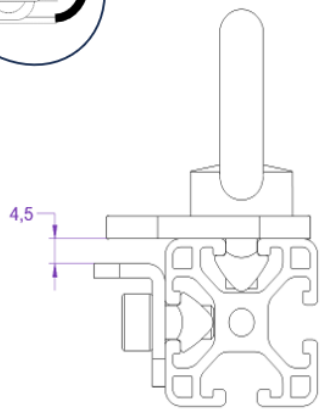

Uwaga: Pudełka nie wchodzą w zakres dostawy!

Pudełka odpowiednie dla uchwytu muszą mieć następujące kontury!

Zalecenie: Pudełka od Auer Packaging

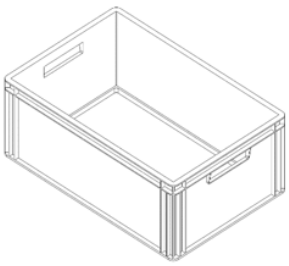

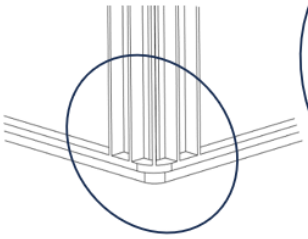

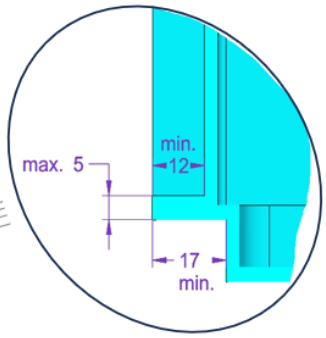

C

Opcjonalny uchwyt skrzynki 300 x 400 mm

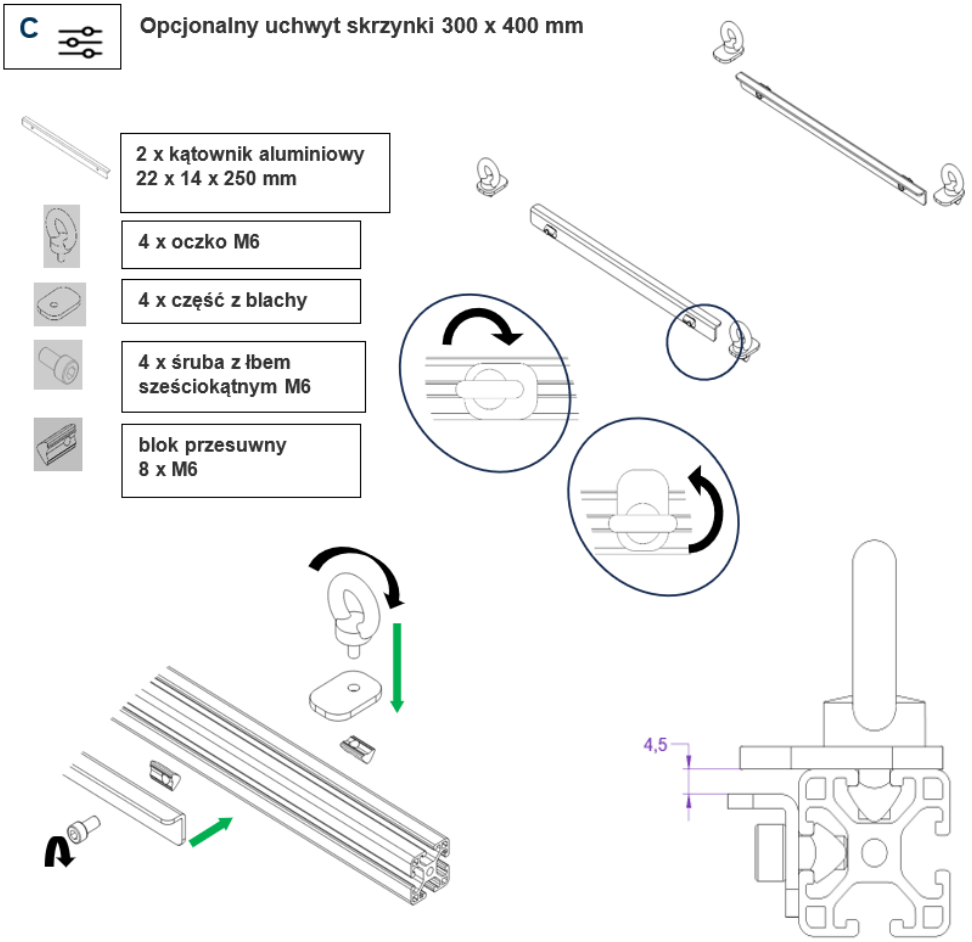

Uwaga: Pudełka nie wchodzą w zakres dostawy!

Pudełka odpowiednie dla uchwytu muszą mieć następujące kontury!

Zalecenie: Pudełka od Auer Packaging

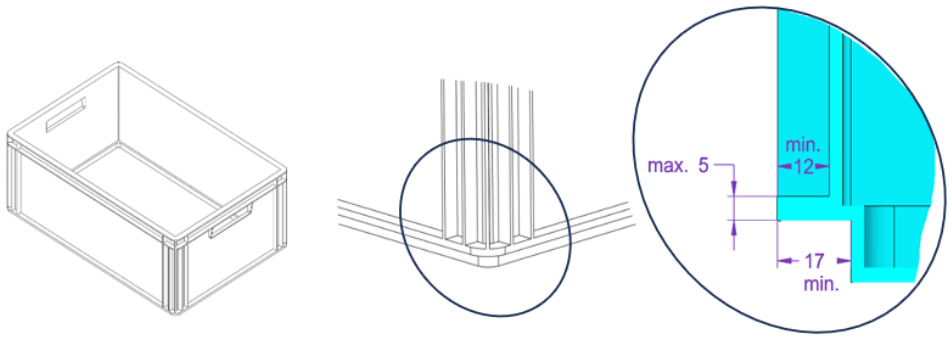

(CZ) O tomto návodu k obsluze

Tento návod k obsluze je určen pro odpovědného řidiče/majitele vozidla. Před instalací a používáním výrobku si pečlivě přečtěte návod k obsluze.

- Tento návod k obsluze uschovejte ve vozidle a předejte jej při změně majitele vozidla.
- Při instalaci a používání výrobku dodržujte všechny technické údaje výrobce vozidla (viz návod k obsluze vozidla).

Vyhrazujeme si právo na změny v designu, vybavení a barvě. Ilustrace nejsou závazné.

Zabezpečení

Zamýšlené použití

Zadní výsuvná část obytného vozu slouží výhradně k přepravě předmětů, které jsou připevněny k hornímu úložnému prostoru.

- Zadní výsuv / příslušenství montujte pouze podle montážního návodu.
- Zadní nástavce/příslušenství montujte pouze do schválených vozidel.
- Používejte pouze originální příslušenství a originální náhradní díly schválené pro zadní nástavbu. Vhodnost dalšího příslušenství je třeba ověřit u příslušného výrobce.
- Za zadní nástavbu / příslušenství a dodržování příslušných předpisů odpovídá řidič vozidla.

V případě nesprávného zacházení, které se odchyluje od návodu k obsluze, nebo nesprávného použití zanikají veškeré záruční a pozáruční nároky vůči výrobci.

Předvídatelné zneužití

- Zadní nástavce/příslušenství nejsou určeny pro montáž dětmi nebo mladistvými.
- Při přestavbách a úpravách zadního nástavce / příslušenství končí platnost provozní licence.
- Přepravované předměty musí být řádně zajištěny. Za upevnění odpovídá uživatel.
- Přepravované předměty musí být rovnoměrně rozloženy po celé ploše.
- Před každou jízdou je třeba zkontrolovat bezpečné uložení přepravovaných předmětů.
- Před odjezdem zkontrolujte, zda je zadní nástavec správně nasazen.
- Maximální nosnost zadního nástavce nesmí být překročena.
- Při otevírání/zavírání zadního výsuvu na svahu s naloženým nákladem buďte opatrní.

Obecné bezpečnostní pokyny

- Při používání zadního nástavce/příslušenství dbejte na dodržování vnitrostátních zákonů příslušné země.
- Poškozené díly okamžitě vyměňte za originální náhradní díly. Nepoužívejte k přepravě poškozený zadní nástavec/poškozené příslušenství.
- Při použití posuvných bloků dbejte na to, aby drážkový kanál nebyl poškozen nebo deformován.
- Posuvné bloky používejte pouze v oblastech určených pro schválené přídavné komponenty.
- Používejte pouze originální posuvné bloky příslušenství

Bezpečnostní pokyny pro náklad

- Při nakládání dbejte na to, aby byl náklad rozložen, těžiště bylo co nejníže a vozidlo bylo umístěno blízko země. Zajistěte náklad proti sklouznutí, pravidelně kontrolujte správnou polohu.
- Náklad pečlivě zajistěte speciálními popruhy (plastovými/textilními). Nepoužívejte elastické popruhy.
- Ujistěte se, že změna rozložení zatížení na nápravu v důsledku zadního rozšíření/příslušenství nemá za následek překročení přípustného zatížení na nápravu.

Zbytková rizika

Bezpečnostní pokyny

POZOR!

Nebezpečí kolize při vysunutí zadního výsuvu v šikmé poloze.

Pokud je přední část vozidla při odemčeném zadním výsuvu výše než zadní, může se zadní výsuv nekontrolovaně vysunout, zejména při velkém zatížení.

- Před odjištěním zadního výsuvu zaparkujte vozidlo na úrovni země.
- Jednou rukou přidržujte horní odkládací plochu a zároveň odemykejte zadní výsuv.

POZOR!

Nebezpečí kolize s osobami nebo předměty za zadní nástavbou.

Zadní výsuv může při vysunutí způsobit poškození osob nebo předmětů, které se za ním nacházejí bez povšimnutí.

- Při vysouvání zadního výsuvu se ujistěte, že za ním nejsou žádné osoby ani předměty.

POZOR!

Nebezpečí zachycení končetin.

Kolejnicový systém má pohyblivé části, mezi kterými mohou být náhodně zachyceny prsty a jiné končetiny.

- Při vysouvání a zasouvání zadního výsuvu nenechávejte prsty ani jiné končetiny mezi pohyblivými částmi.

POZOR!

Riziko nehod v důsledku změny chování řidiče

Při montáži a zatížení zadního výsuvného systému se může změnit jízdní chování vozidla.

- Počítejte s delší brzdnou dráhou a jezděte přiměřenou rychlostí.

POZOR!

Poškození v důsledku chybné montáže

Nesprávná montáž může způsobit, že se zadní nástavec/příslušenství nebo náklad během jízdy uvolní a může dojít k nehodě.

- **Nepoužívejte elastické popruhy.**
- **Po první instalaci, po krátké jízdě (cca 50 km) a poté před každou jízdou zkontrolujte všechna šroubová spojení a napínací pásky, zda jsou poškozené, pevně drží a správně přiléhají, a v případě potřeby je dotáhněte. Poškozené díly okamžitě vyměňte za originální náhradní díly.**
- **V případě neobvyklých zvuků nebo změn jízdních vlastností zkontrolujte, zda jsou náklad a zadní nástavec/příslušenství bezpečně usazeny.**

Čištění a údržba

- **V pravidelných intervalech dotahujte upevňovací šrouby.**
- **Zadní výsuv / příslušenství čistěte pravidelně, nejpozději po vystavení slané vodě, teplou vodou a vhodnými čisticími prostředky. Nepoužívejte agresivní čisticí prostředky.**
- **Pravidelně čistěte součásti.**

Rozsah dodávky a seznam náhradních dílů

- **Po vybalení zkontrolujte, zda je dodávka poškozená a kompletní, a případné závady ihned nahlaste prodejci.**

Přeprava a skladování

- **Zadní výsuv / příslušenství skladujte na suchém, čistém a nezamrzajícím místě.**

Likvidace odpadu

Všechny součásti zadní nástavby/příslušenství jsou plně recyklovatelné a lze je odevzdat do příslušných sběrných středisek k recyklaci.

Operace

Viz popis obrázku na konci návodu k obsluze

POZNÁMKA

Zadní výsuvná část není určena k udržení hmotnosti těla. Sezení nebo stání ji může poškodit.

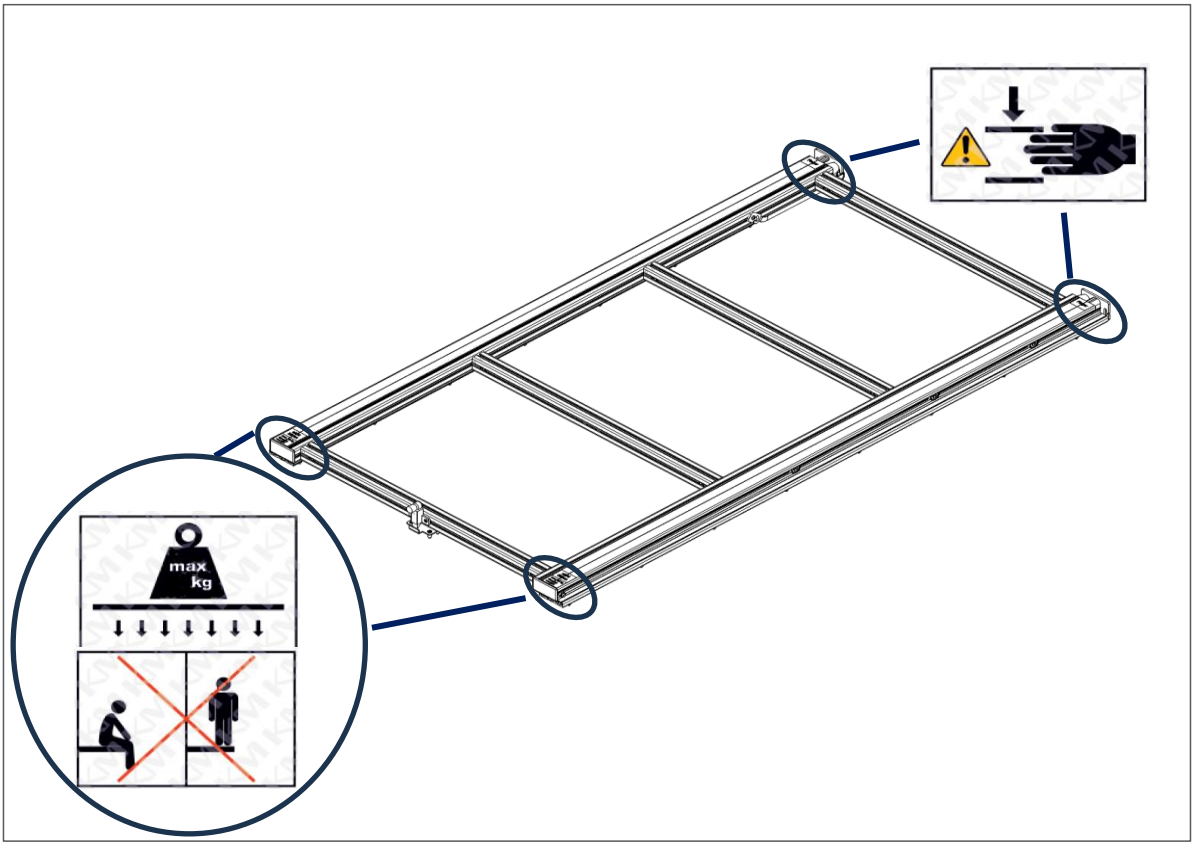

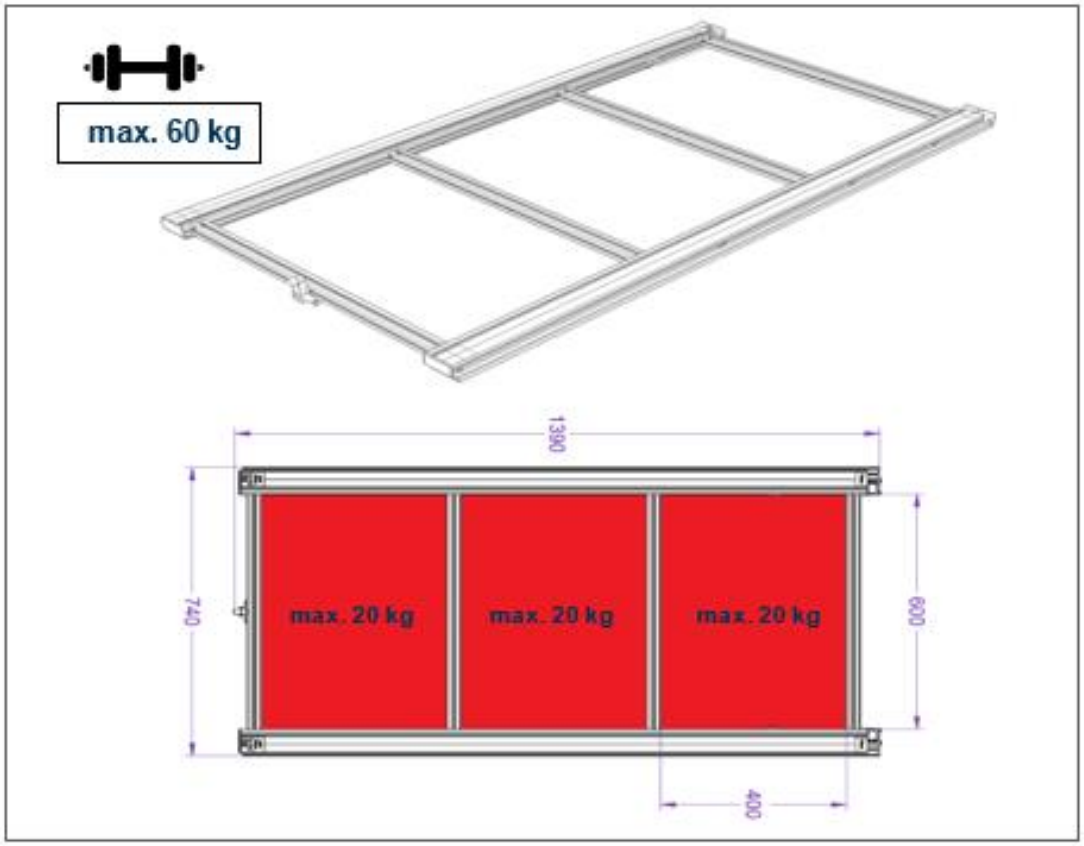
max. 60 kg
1390
740
600
400
max. 20 kg
max. 20 kg
max. 20 kg

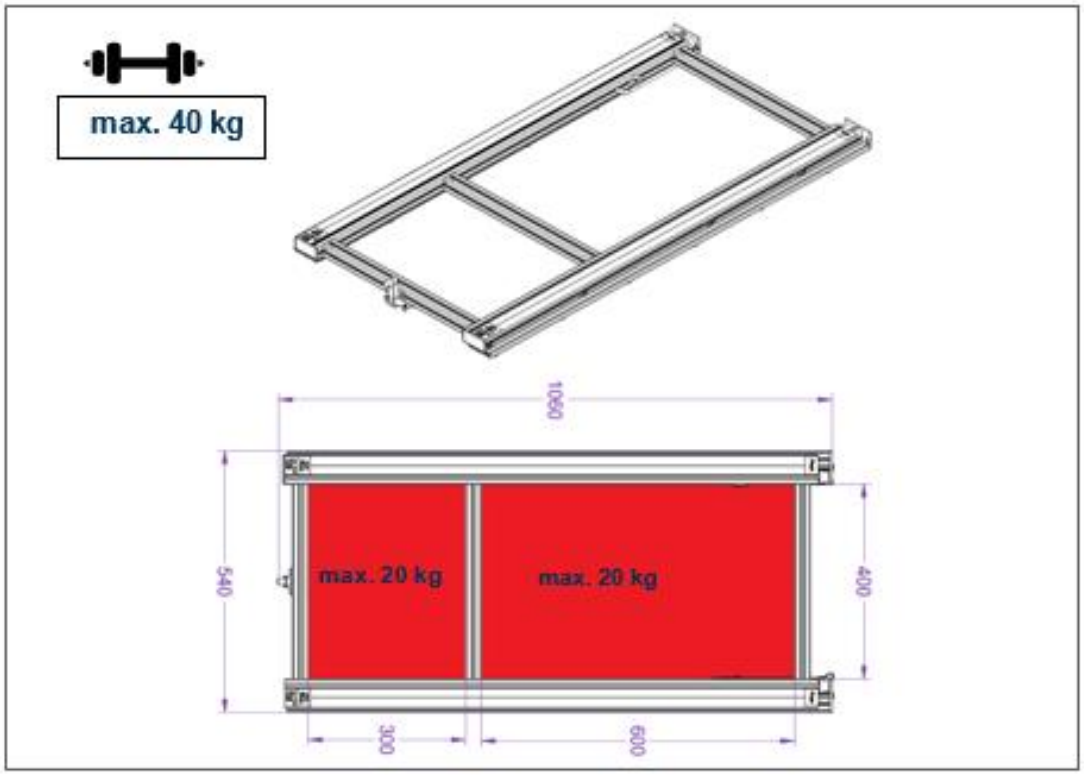
max. 40 kg
1060
540
400
300
600
max. 20 kg
max. 20 kg

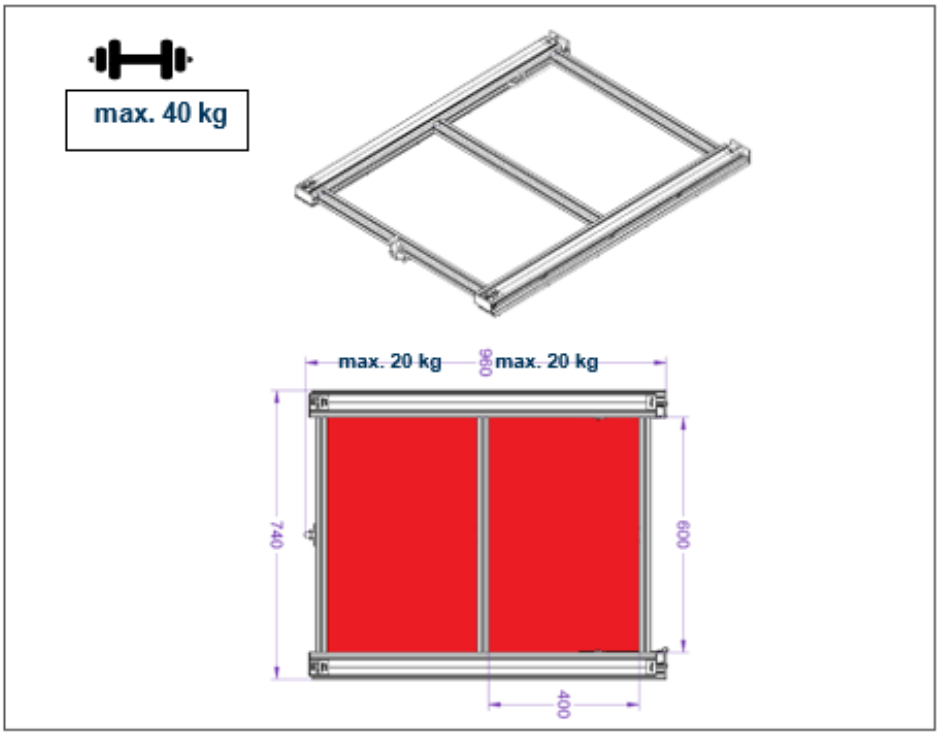

Obecné informace

Kolejový systém může na začátku doby používání způsobovat hlasitější hluk odvalování, než se po době záběhu opět ztiší. Vysoké zatížení může také způsobit hlasitější valivé zvuky. Oba případy jsou však neškodné.

Zadní rozšíření je zajištěno dvěma nylonovými popruhy, které zabraňují přílišnému rozšíření úložného prostoru. Nylonové řemeny jsou bezúdržbové. Přesto doporučujeme pravidelně kontrolovat, zda jsou pásy v pořádku a zda nejsou poškozené, zejména po jízdě s těžkým nákladem nebo v náročném terénu.

1. Rozšíření zadní přístavby

1. Zvedněte zadní výsuvnou páčku.
   Horní úložný prostor je odemčený.
2. Pomalu vysunujte odkládací plochu do požadované polohy.
3. Délku prodloužení nastavte při prvním uvedení do provozu.
   Tato délka nesmí překročit 60 % celkové délky.

1.1

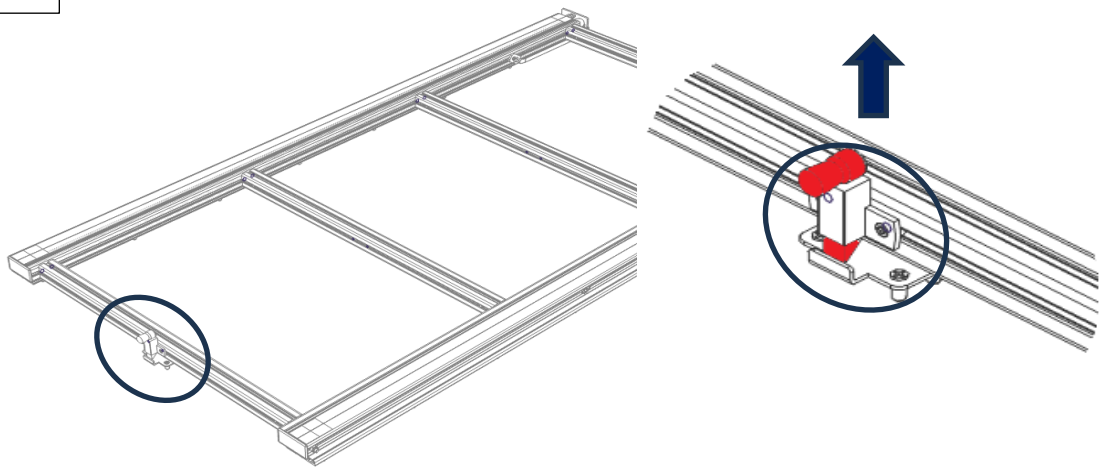

1.2

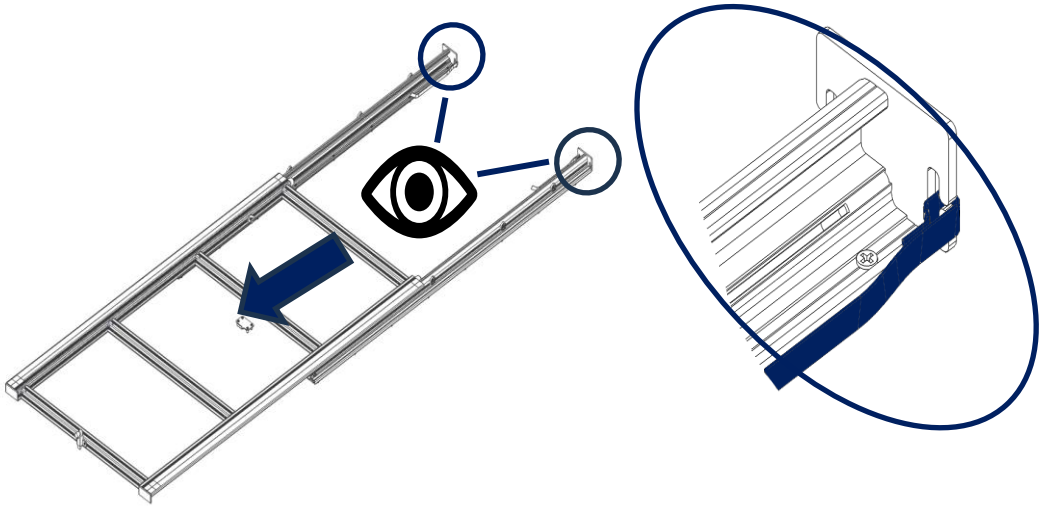

1.3.1

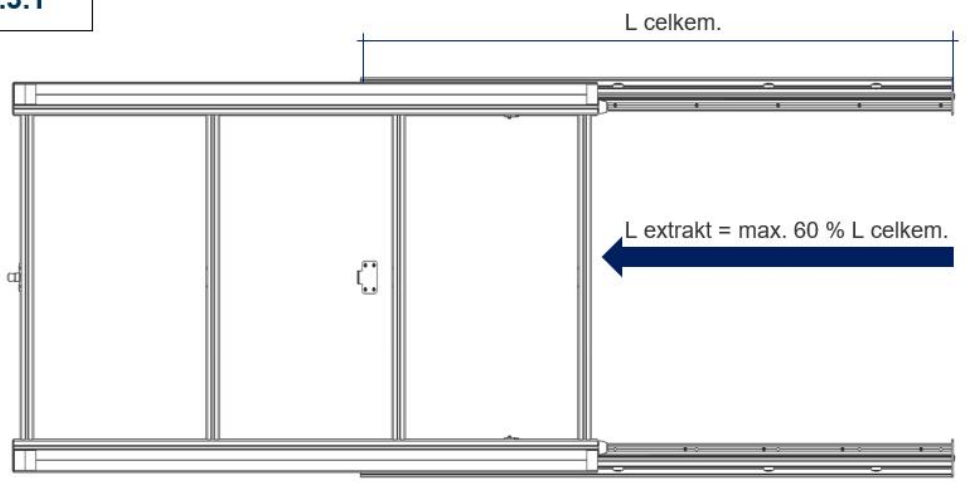

1.3.2

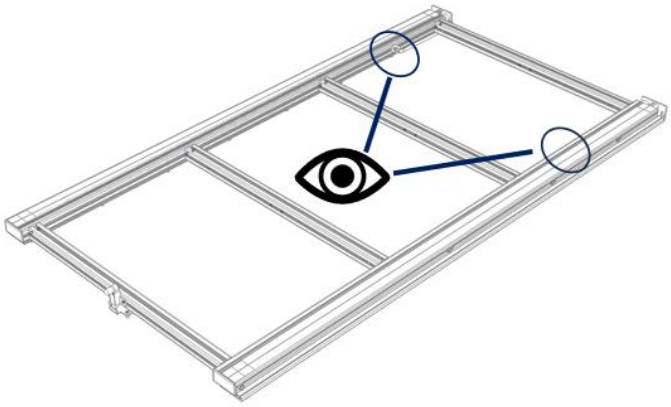

1.3.3

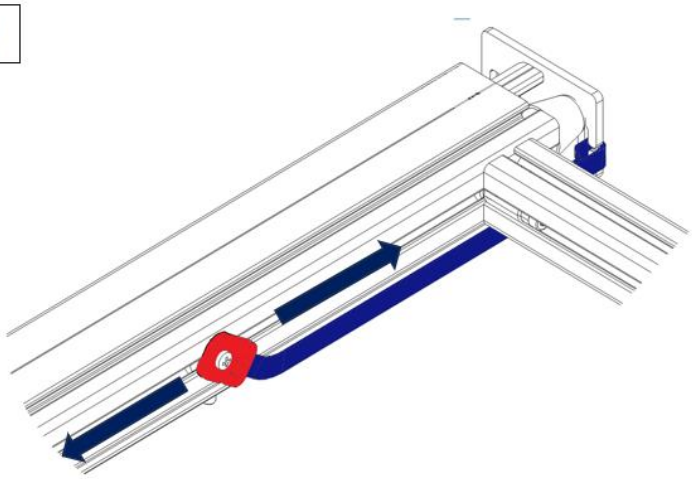

2. Zatažení zadního nástavce

Zatahujte odkládací plochu, dokud neuslyšíte, jak se páčka zasune.
Při prvním uvedení do provozu nastavte horní odkládací plochu tak, aby byla pevně usazena bez vůle.

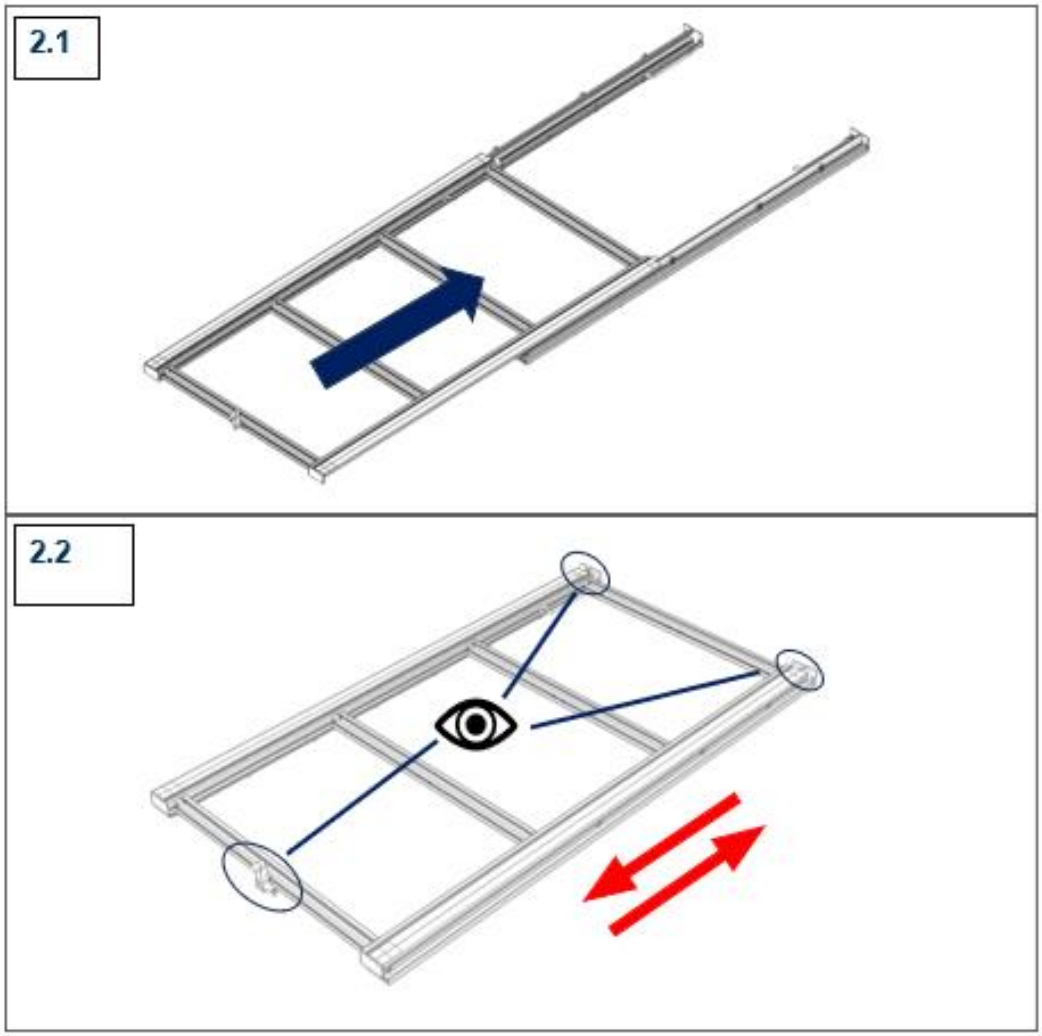

2.2.1

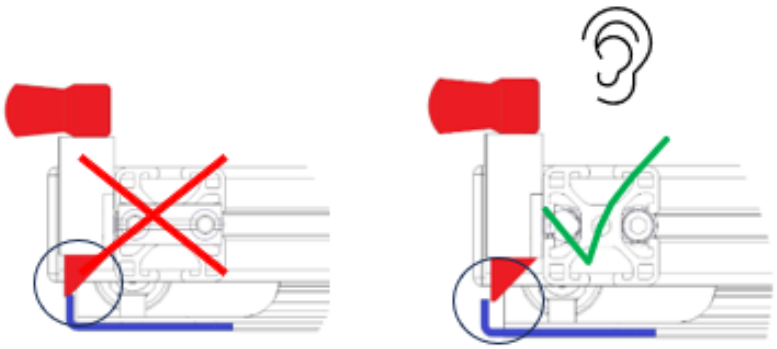

2.2.2

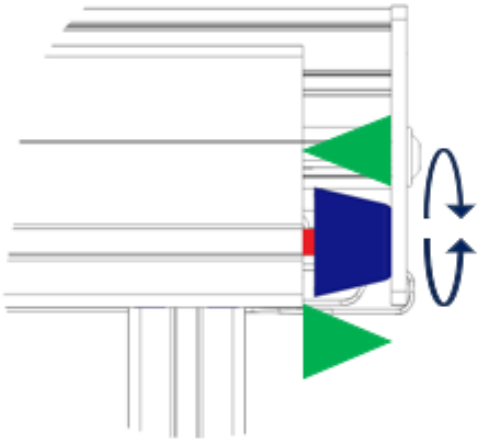

3. Odstranění úložného prostoru

Zadní nástavba je v podstatě bezúdržbová. V závislosti na zatížení a ujeté vzdálenosti může být přesto nutné vyčistit pojezdovou plochu kolejnicového systému. Horní odkládací plochu lze za tímto účelem zcela odstranit. Doporučujeme odstraňovat odkládací plochu pouze ve dvojicích.

1. **Rozšíření zadní přístavby.**
2. **Zadní nástavec je zcela vyložen.**
3. **Podržte odkládací plochu a odepněte nylonové popruhy.**
   Úložiště již není zabezpečeno.
4. **Pokračujte ve vytahování odkládací plochy po dvojicích, dokud se zcela neoddělí od spodní konstrukce.**

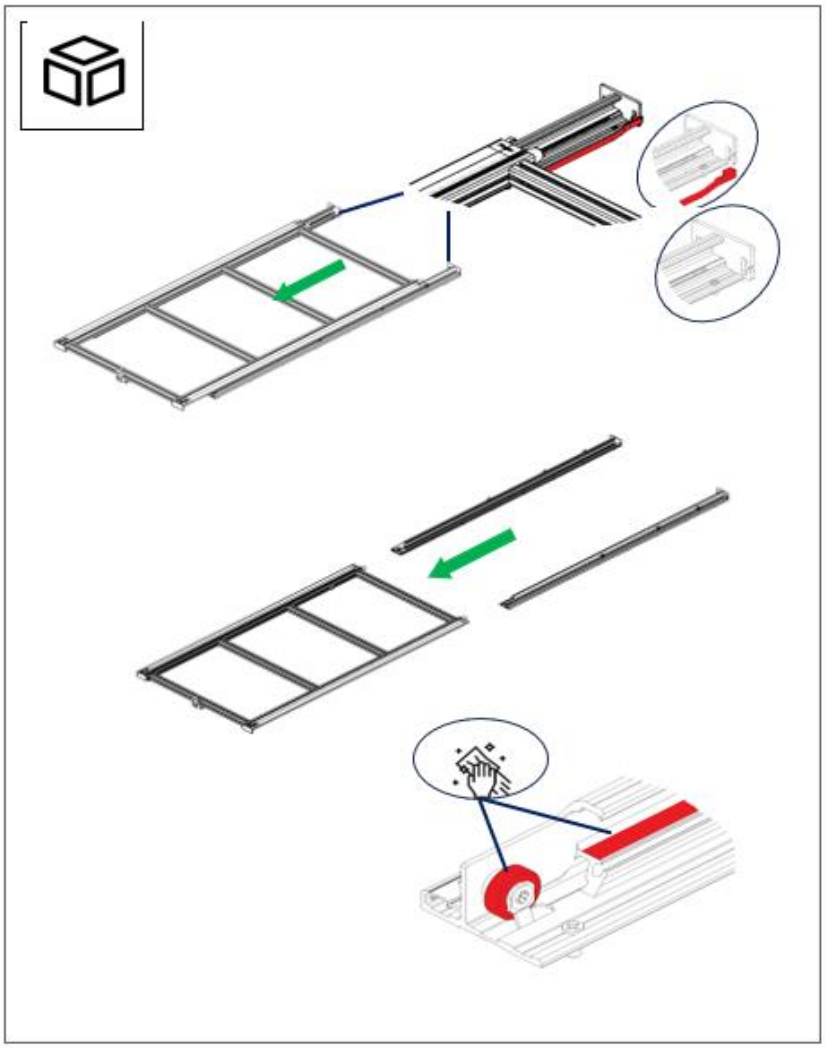

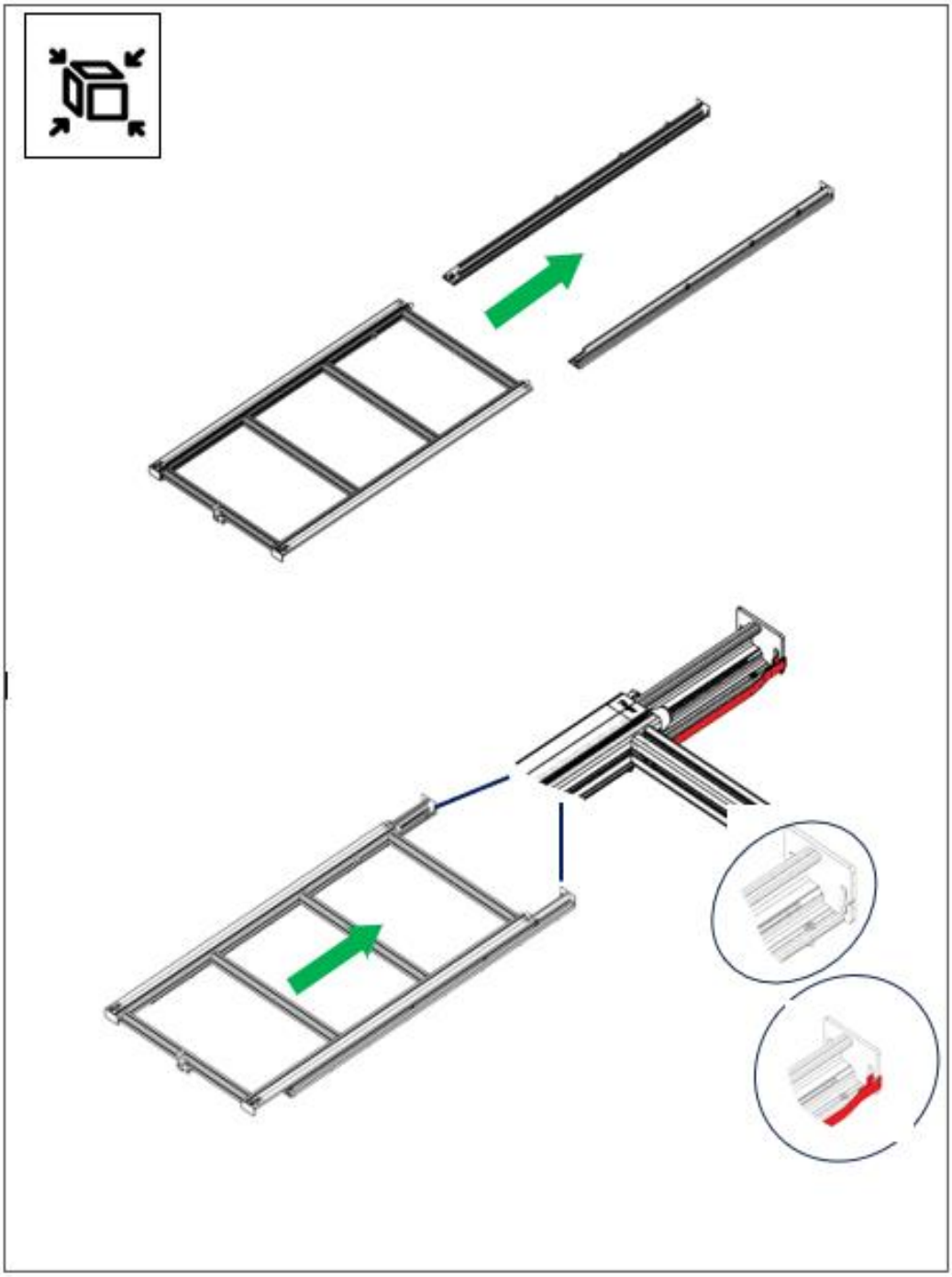

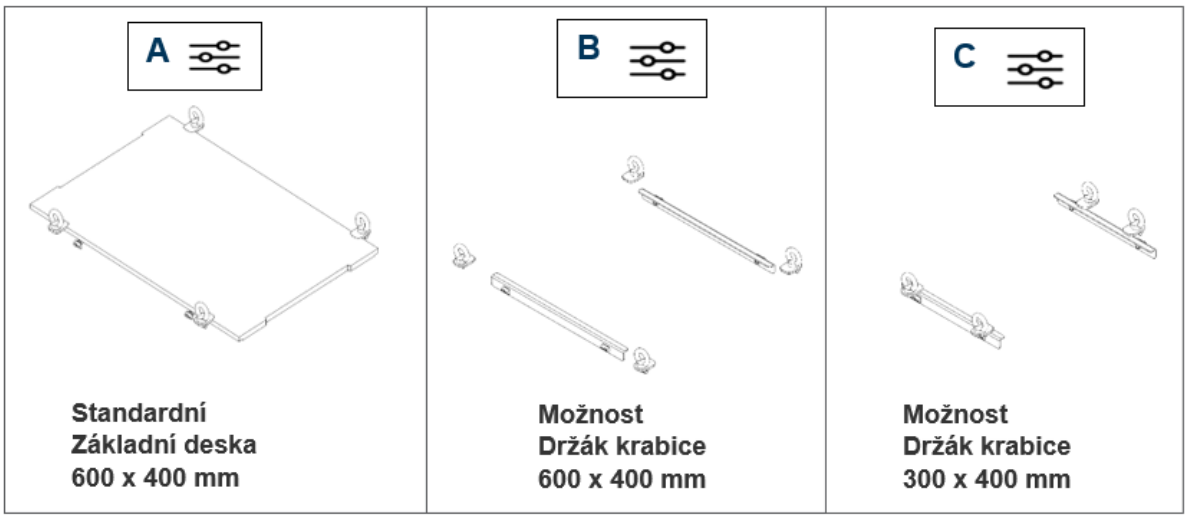

Zadní prodloužení naložené

1. Umístěte upevňovanou součást na podpěry v úložné zóně.
2. Vložte posuvné bloky do drážek hliníkových profilů.
3. Našroubujte upevňovací oka s plechovými díly do závitů posuvných bloků a plechové díly otočte tak, aby bylo možné díly upevnit na místě.
4. Upevňovací očka utáhněte rukou.

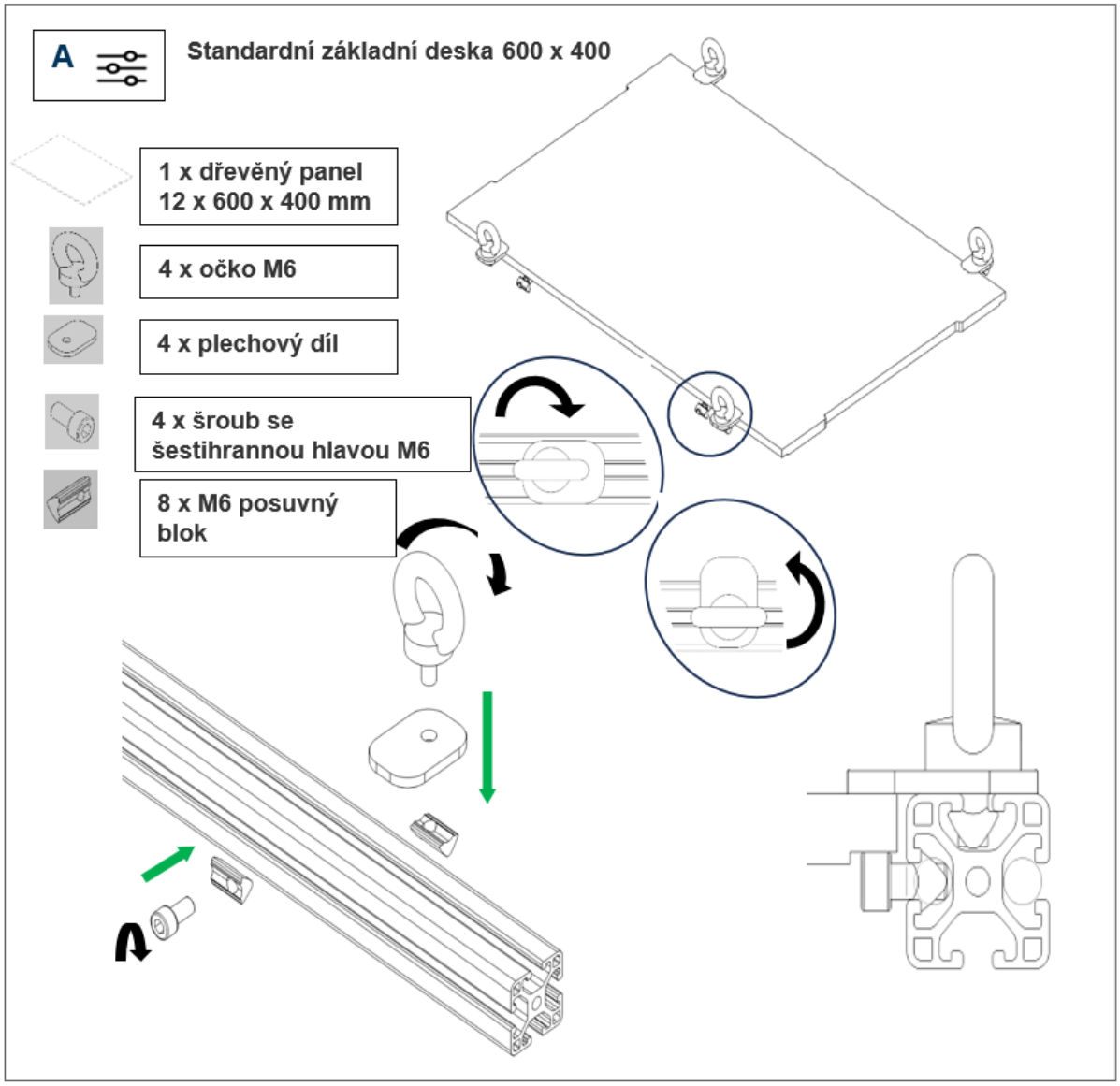
A
Standardní základní deska 600 x 400
1 x dřevěný panel
12 x 600 x 400 mm
4 x očko M6
4 x plechový díl
4 x šroub se
šestihrannou hlavou M6
8 x M6 posuvný
blok

B

Možnost držáku krabice 600 x 400 mm

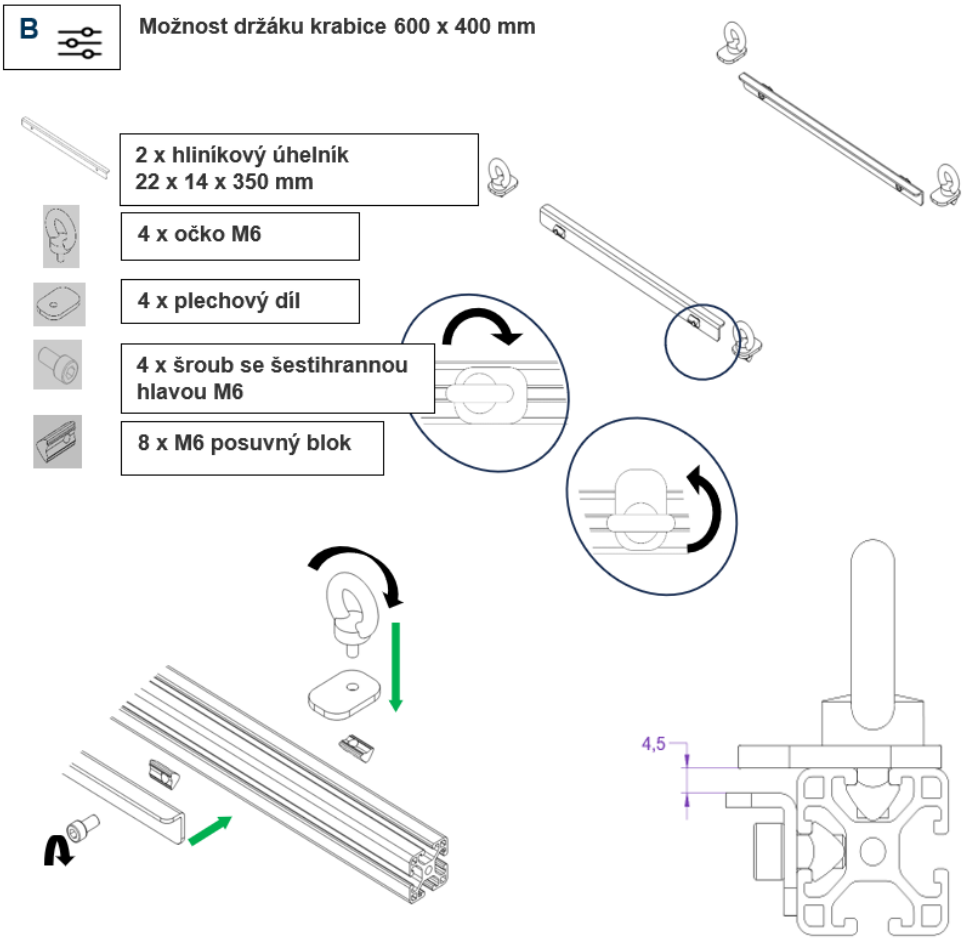

Pozor: Krabice nejsou součástí dodávky!

Krabice vhodné pro držák musí mít následující obrysy!

Doporučení: Krabice od společnosti Auer Packaging

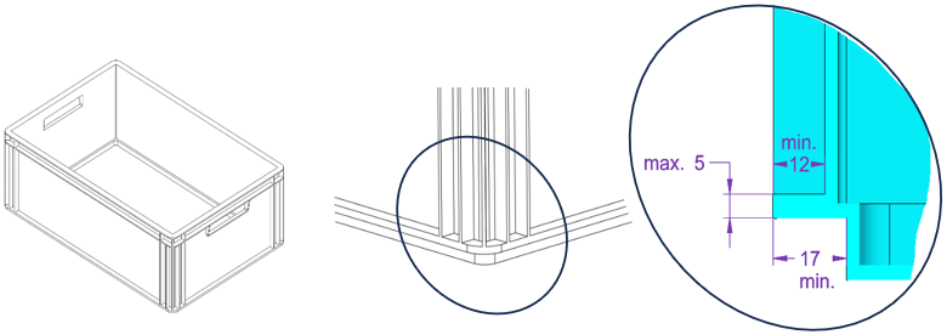

C

Možnost držáku krabice 300 x 400 mm

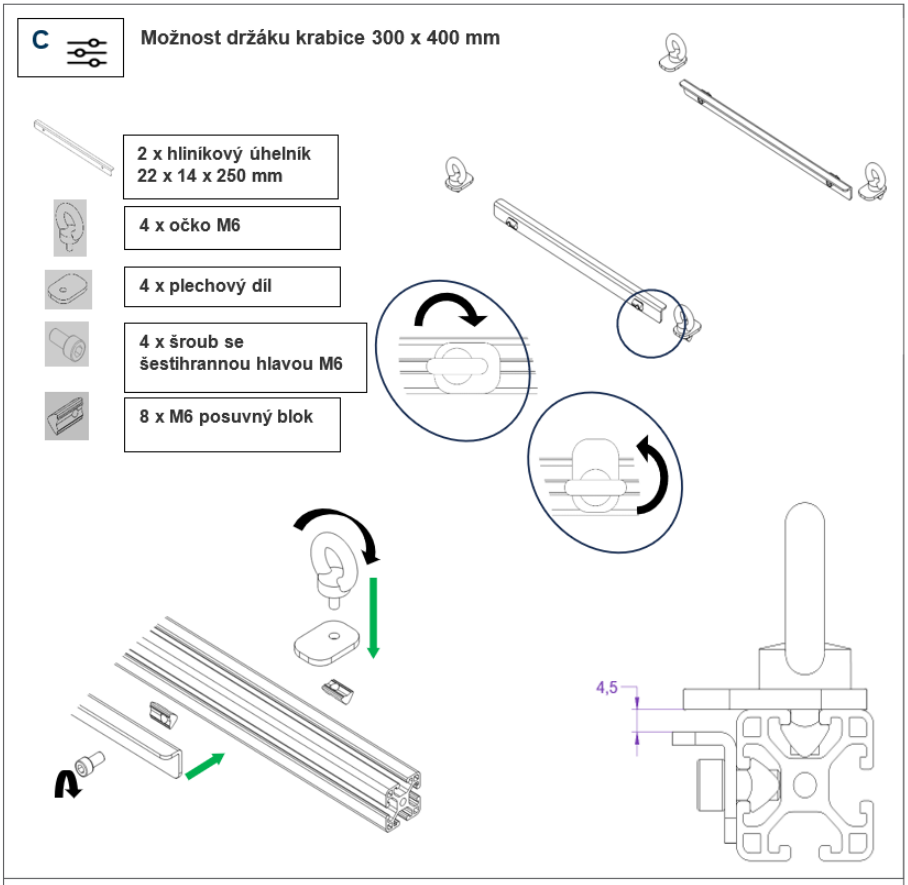

Pozor: Krabice nejsou součástí dodávky!

Krabice vhodné pro držák musí mít následující obrysy!

Doporučení: Krabice od společnosti Auer Packaging

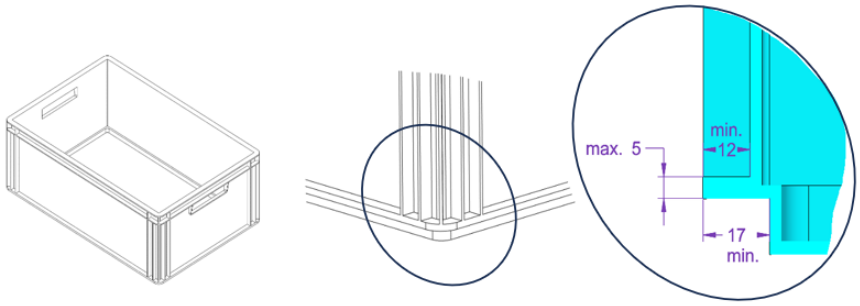

21
PAP